ՊԱՀԵՍՏԻ ԱՇԽԱՏԱՆՔԱՅԻՆ ՆԱԽԱԳԻԾ

ԳՐՔԵՐԻ ԵՎ ԳՐԵՆԱԿԱՆ ՊԵՏՈՒՅՔՆԵՐԻ ՊԱՀԵՍՏՆԵՐԻ ԲԱՁՄԱԿԻ ՕԳՏԱԳՈՐԾՄԱՆ ՕՐԻՆԱԿԵԼԻ ՆԱԽԱԳԾԵՐԻ ԱՇԽԱՏԱՆՔԱՅԻՆ ՆԱԽԱԳԾԵՐԻ ՓԱԹԵԹ

ՄՈԴՈՒԼ Տ.600Մ^2

ՏՐԱՆՍՊՐՈԵՍ Փ. Բ. Բ.

Հասցե: ք., Երևան, Դավիթ Անհաղթի փող. 23
Հեռ: + 374 10 241642, + 374 10 241676
Ֆաքս: + 374 10 241191
E-mail: transproject@mail.ru
Web: www.transproject.info

ՊԱՀԵՍՏՆԵՐԻ ԱՇԽԱՏԱՆՔԱՅԻՆ ՆԱԽԱԳԻԾ

ԳՐՔԻ ԵՎ ԳՐԵՆԱԿԱՆ ՊԻՏՈՒՅՔՆԵՐԻ ՊԱՀԵՍՏՆԵՐԻ ԲԱԶՄԱԿԻ ՕԳՏԱԳՈՐԾՄԱՆ ՕՐԻՆԱԿԵԼԻ ՆԱԽԱԳԾԵՐԻ

ԱՇԽԱՏԱՆՔԱՅԻՆ ՓԱՍՏԱԹՂԹԵՐԻ ՓԱԹԵԹ

ՄՈԴՈՒԼ Տ.600Մ^2

ՏՆՕՐԵՆ Է.ՄԱՐՏԻՐՈՍՅԱՆ

Ն.Գ.Ճ. Հ.ՎԱՐԴԱՆՅԱՆ

ԳԾԱԳՐԵՐԻ ԱՆՎԱՆԱՑԱՆԿ

N N Ը/Կ	ԱՆՎԱՆՈՒՄ	ԹԵՐԹ
1	ԱՆՎԱՆԱԹԵՐԹ	
	ՃԱՐՏԱՐԱՊԵՏԱԿԱՆ ՄԱՍ	
2	ԳԼԽԱԹԵՐԹ	0 - 1
3	ԳԼԽԱԹԵՐԹ /ՇԱՐՈՒՆԱԿՈՒԹՅՈՒՆ/	0 - 2
4	ՀԱՏԱԿԱԳԻԾ ±0.000 ՆԻՇԻ ՎՐԱ;	Ճ - 1
5	ՀԱՏԱԿԱԳԻԾ 2.805 ՆԻՇԻ ՎՐԱ;	Ճ - 2
6	ԿՏՐՎԱԾՔ 1 - 1; ՀԱՆԳՈՒՅՑ ա; ՀԱՆԳՈՒՅՑ բ; ՀԱՆԳՈՒՅՑ ե;	Ճ - 3
7	ԿՏՐՎԱԾՔ 2 - 2; ՀԱՆԳՈՒՅՑ թ; ՀԱՆԳՈՒՅՑ դ	Ճ - 4
8	ՃԱԿԱՏ «1» ԵՎ «6» ԱՌԱՆՑՔՆԵՐԻ ՄԻՋԵՎ; ՃԱԿԱՏ «ե» ԵՎ «Ա» ԱՌԱՆՑՔՆԵՐԻ ՄԻՋԵՎ;	Ճ - 5
9	ՃԱԿԱՏ «6» ԵՎ «1» ԱՌԱՆՑՔՆԵՐԻ ՄԻՋԵՎ; ՃԱԿԱՏ «Ա» ԵՎ «ե» ԱՌԱՆՑՔՆԵՐԻ ՄԻՋԵՎ;	Ճ - 6
10	ՏԱՆԻՔԻ ԶՐԱՀԵՌԱՑՄԱՆ ՀԱՏԱԿԱԳԻԾ;	Ճ - 7
11	ՏԱՆԻՔԻ ԵՌԱՇԵՐՏ ՍԱԼԵՐԻ ԿՑՄԱՆ ՀԱՆԳՈՒՅՑ; ՀԱՆԳՈՒՅՑ զ; ՀԱՏՈՒՅԹ 1 - 1	Ճ - 8
	ԿՈՆՍՏՐՈՒԿՏՈՐԱԿԱՆ ՄԱՍ	
12	ՀԻՄՔԵՐԻ ՀԱՏԱԿԱԳԻԾ	Կ - 1
13	ՓՈՎԱԾՔ "1" ,"4" , "Ա" , "Բ", "Գ" ԱՌԱՆՑՔՆԵՐՈՎ	Կ - 2
14	ՓՈՎԱԾՔ "2" , "2/3", "3", ԱՌԱՆՑՔՆԵՐՈՎ	Կ - 3
15	ԺԱՊԱՎԵՆԱՅԻՆ ՀԻՄՔԵՐ ԺՀ-1 ,ԺՀ-2	Կ - 4
16	ՍՅՈՒՆԱՏԱԿ ՍՏ-1 , ՍՏ-2	Կ - 5
17	ՍՅՈՒՆԱՏԱԿ ՍՏ-1 , ՍՏ-2	Կ - 6
18	ՄԱՍՆԱԳԻՐ	Կ - 7
19	ՏԱՆԻՔԻ ՄԵՏԱՂԱԿԱՆ ԷԼԵՄԵՆՏՆԵՐԻ ՀԱՏԱԿԱԳԻԾ	Կ - 8
20	ԾԱԾԿԻ ՄԵՏԱՂԱԿԱՆ ԷԼԵՄԵՆՏՆԵՐ, ԸՍՏ «Ա – Ա» ՀԱՏԱԿԱԳԻԾԻ	Կ - 9
21	ԱՆՏՐԵՍՈԼԻ ՄԵՏԱՂԱԿԱՆ ԷԼԵՄԵՆՏՆԵՐԻ ՀԱՏԱԿԱԳԻԾ	Կ - 10
22	ՇՐՋԱՆԱԿ «Ա» ԱՌԱՆՑՔՈՎ	Կ - 11
23	ՇՐՋԱՆԱԿ «Բ» ԱՌԱՆՑՔՈՎ	Կ - 12
24	ՇՐՋԱՆԱԿ «Գ» ԱՌԱՆՑՔՈՎ	Կ - 13
25	ՇՐՋԱՆԱԿ ԸՍՏ I – I ԿՏՐՎԱԾՔԻ	Կ - 14
26	ՇՐՋԱՆԱԿ «1» ԱՌԱՆՑՔՈՎ	Կ - 15
27	ՇՐՋԱՆԱԿ «2» ԱՌԱՆՑՔՈՎ	Կ - 16
28	ՇՐՋԱՆԱԿ «3» ԱՌԱՆՑՔՈՎ	Կ - 17
29	ՇՐՋԱՆԱԿ «4» ԱՌԱՆՑՔՈՎ	Կ - 18
30	ՇՐՋԱՆԱԿ ԸՍՏ II – II ԿՏՐՎԱԾՔԻ	Կ - 19
31	ՀԱՆԳ. «2», ՀԱՆԳ. «3», ՀԱՆԳ. «6»	Կ - 20
32	ՀԱՆԳ. «4», ՀԱՆԳ. «5», ՀԱՆԳ. «7»	Կ - 21
33	ՇՐՋԱՆԱԿ «1»; «2» ԵՎ «3» ԱՌԱՆՑՔՆԵՐՈՎ	Կ - 22
34	ՇՐՋԱՆԱԿ «1»; «2» ԵՎ «3» ԱՌԱՆՑՔՆԵՐՈՎ	Կ - 23
	ԱՆՏՐԵՍՈԼԻ ՄԵՏԱՂԱԿԱՆ ԷԼԵՄԵՆՏՆԵՐԻ ՀԱՏԱԿԱԳԻԾ	Կ - 24
	ՀԱՆԳՈՒՅՑ «1»	Կ - 25
	ՍՅԱՆ ԲԱԶԱ; ՄԱՍՆԱԳԻՐ	Կ - 26
	ՍՅՈՒՆ ՍՄ-1, ՍՄ-2, ՍՄ-3, ՍՄ-4, ՍՄ-5: ՄԱՍՆԱԳԻՐ	Կ - 27
	ԻՆԺԵՆԵՐԱԿԱՆ ՄԱՍ	

ՏԵԽՆԻԿԱՏՆՏԵՍԱԿԱՆ ՑՈՒՑԱՆԻՇՆԵՐ

ԿԱՌՈՒՑԱՊԱՏՄԱՆ ՄԱԿԵՐԵՍ ..... 745.8 ՔՄ
ՇԻՆԱՐԱՐԱԿԱՆ ԾԱՎԱԼ ..... 5389.0 ԽՄ
ՊԱՀԵՍՏԱՅԻՆ ՏԱՐԱԾՔԻ ՄԱԿԵՐԵՍ ..... 585.6 ՔՄ

ԲԱՑԱՏՐԱԳԻՐ

ՆԱԽԱԳԻԾԸ ԿԱՏԱՐՎԵԼ Է ՀԱՅԱՍՏԱՆԻ ՀԱՆՐԱՊԵՏՈՒԹՅԱՆ ՔԱՂԱՔԱՇԻՆՈՒԹՅԱՆ ՆԱԽԱՐԱՐՈՒԹՅԱՆ ԿՈՂՄԻՑ 2013 Թ. ԴԵԿՏԵՄԲԵՐԻ 18-ԻՆ ԿՆՔՎԱԾ՝ ՊԸԸԱՇՀԲ-13/7 ՊԱՅՄԱՆԱԳՐԻ ՀԱՎԵԼՎԱԾ 1-Ի ՏԵԽՆԻԿԱԿԱՆ ԲՆՈՒԹԱԳՐԻ ՀԻՄԱՆ ՎՐԱ:

ԱՌԱՋԱԳՐԱՆՔԻ ՀԱՄԱՁԱՅՆ ՄՇԱԿՎԵԼ Է ԺԱՄԱՆԱԿԱԿԻՑ ՏԵԽՆՈԼՈԳԻԱՆԵՐԻ ԿԻՐԱՌՄԱՄԲ, ՀՈՒՍԱԼԻ, ՍԵՅՍՄԱԿԱՅՈՒՆ ՊԱՀԵՍՏԱՅԻՆ ՇԵՆՔԵՐԻ ԲԱԶՄԱԿԻ ՕԳՏԱԳՈՐԾՄԱՆ ՕՐԻՆԱԿԵԼԻ ՆԱԽԱԳԾԵՐԻ ԱՇԽԱՏԱՆՔԱՅԻՆ ՓԱՍՏԱԹՂԹԵՐԻ ՓԱԹԵԹ: ՆԱԽԱԳԾՎԵԼ Է 24.0X28.0 Մ ՀՈՒՆՑՔԱՅԻՆ ՉԱՓԵՐՈՎ ԳՐՔԵՐԻ ԵՎ ԳՐԵՆԱԿԱՆ ՊԻՏՈՒՅՔՆԵՐԻ ՊԱՀԵՍՏ: ԲԵՌՆԱԹԱՓՄԱՆ ՀԱՐԹԱԿ ՍՏԱՆԱԼՈՒ ՆՊԱՏԱԿՈՎ ՊԱՀԵՍՏԱՅԻՆ ՇԻՆՈՒԹՅԱՆ ՀԱՏԱԿԸ ԲԱՐՁՐԱՑՎԱԾ Է ՏԱՐԱԾՔԻ ՆԻՇԻՑ 90 ՍՄ-ՈՎ: ՊԱՀԵՍՏԻ ՄՈՒՏՔԸ ՆԱԽԱՏԵՍՎԱԾ Է ԲԵՌՆԱԹԱՓՄԱՆ ՀԱՐԹԱԿԻ ՎՐԱՅԻՑ, ՈՐԸ ԱՊԱՀՈՎՎԱԾ Է ԱՍՏԻՃԱՆՈՎ ԵՎ ԹԵՔԱՀԱՐԹԱԿՈՎ: ՇԻՆՈՒԹՅԱՆ ԱՐԱԳ ՄՈՆՏԱԺՄԱՆ, ԻՆՉՊԵՍ ՆԱԵՎ ԲԱԶՄԱԿԻ ՕԳՏԱԳՈՐԾՄԱՆ ՆՊԱՏԱԿՈՎ ԱՐՏԱՔԻՆ ՊԱՏԵՐԸ ՀԱՎԱՔՎՈՒՄ ԵՆ ՓՐՓՐԱՊՈԼԻՍՏԻՐՈԼԱՅԻՆ ՄԻՋՈՒԿՈՎ ԵՌԱՇԵՐՏ /ՍԵՆԴՎԻՉ/ ՍԱԼԵՐՈՎ: ՏԱՆԻՔԸ ՆՈՒՅՆՊԵՍ ՀԱՎԱՔՎՈՒՄ Է ԵՌԱՇԵՐՏ ՏԱՆԻՔԱՅԻՆ ՍԱԼԵՐՈՎ՝ 10% ԹԵՔՈՒԹՅՔՄԲ, ԿԱԶՄԱԿԵՐՊՎԱԾ ԶՐԱՀԵՌԱՑՈՒՄՈՎ: ՊԱՀԵՍՏԻ ՆԵՐՍՈՒՄ՝ ՄՈՒՏՔԻ ԿՈՂՄԻՑ ՆԱԽԱԳԾՎԱԾ Է 3.15Մ ԼԱՅՆՈՒԹՅԱՄԲ ԱՆՏՐԵՍՈԼԱՅԻՆ ՀԱՐԿ, ՈՐԻ ՄԻ ՀԱՏՎԱԾՈՒՄ ՏԵՂԱՎՈՐՎԱԾ ԵՆ ՅՊԱՍԱՐԿՈՂ ԱՆՋՆԱԿԱԶՄԻ ԵՎ ԱՂՄԻՆԻՍՏՐԱՏԻՎ ԱՇԽԱՏԱԿԻՑՆԵՐԻ ՍԵՆՅԱԿՆԵՐՆ ՈՒ ՍԱՆՀԱՆԳՈՒՅՑԸ, ԻՍԿ ՄՅՈՒՍ ՄԱՍԸ ՕԳՏԱԳՈՐԾՎԵԼՈՒ Է ՓՈՔՐ ՉԱՓԻ ԹԵԹԵՎ ԻՐԵՐԻ ՁԵՌՔՈՎ ՊԱՀԵՍՏԱՎՈՐՄԱՆ ՀԱՄԱՐ: ՊԱՀԵՍՏԱՅԻՆ ՏԱՐԱԾՔԻ ՀԱՏԱԿԸ ՀԱՎԱՔՎՈՒՄ Է ՀԵՐԱՄԻԿԱԿԱՆ ՍԱԼԻԿՆԵՐՈՎ՝ 8/ԱՎԱԶԵ ՇԱՂԱԽԻ ՎՐԱ:

ՈՐՊԵՍ ՀԱՐԱԲԵՐԱԿԱՆ ± 0.000 ՆԻՇ ԸՆԴՈՒՆՎԱԾ Է ՊԱՀԵՍՏԻ ՄԱՔՈՒՐ ՀԱՏԱԿԻ ՆԻՇԸ:

ՊԱՀԵՍՏԻԻ ԿՈՆՍՏՐՈՒԿՏԻՎ ՀԱՄԱԿԱՐԳԸ ՆԱԽԱԳԾՎԱԾ Է ՄԵՏԱՂԱԿԱՆ ՀԻՄՆԱԿՄԱԽՔՈՎ: ՀԻՄՆԿՄԱԽՔԸ ԼՈՒԾՎԱԾ Է ՍՅՈՒՆԵՐԻ ՀՈՇՏ ԱՄՐԱԿՑՄԱՄԲ, ՇՐՋԱՆԱԿԱՅԻՆ ՍԽԵՄԱՅՈՎ: ՍՅՈՒՆԵՐԻ ԿՈՇՏ ԱՄՐԱԿՑՈՒՄԸ ՀԻՄՔԵՐԻ ՀԵՏ ԻՐԱԿԱՆԱՑՎՈՒՄ Է ՍՅԱՆ ԲԱԶԱՅԻ և ՀԻՄՔԵՐՈՒՄ ԽԱՐՍԽՎԱԾ ԱՆԿԵՐԱՅԻՆ ՀԵՂՅՈՒՄՆԵՐԻ ՄԻՋՈՑՈՎ: ՍՅՈՒՆԵՐԸ ԻՐԱԿԱՆԱՑՎՈՒՄ ԵՆ 20X20ՍՄ ՔԱՌԱԿՈՒՍԻ ԿՏՐՎԱԾՔԻ ՄԵՏԱՂԱԿԱՆ ԽՈՂՈՎԱԿՆԵՐԻՑ: ՇՐՋԱՆԱԿԻ ԿՐՈՂ ՀԵԾԱՆՆԵՐԸ ԻՐԱԿԱՆԱՑՎՈՒՄ ԵՆ 2-ԱԿԱՆ N24 ԿԱԶՄՈՎԻ ՇՎԵԼԵՐՆԵՐԻՑ: ԻՍԿ ԿԱՊՈՂ ՀԵԾԱՆՆԵՐԸ ԻՐԱԿԱՆԱՑՎՈՒՄ ԵՆ 2-ԱԿԱՆ N18 ՇՎԵԼԵՐՆԵՐԻՑ: ԾԱԾԿԵՐԸ ԻՐԱԿԱՆԱՑՎՈՒՄ ԵՆ ՊՐՈՖԻԼԱՎՈՐ ՄԵՏԱՂԱԹԻԹԵՂԻՑ, ՄԵՏԱՂԱԿԱՆ ՄԱՐԴԱԿՆԵՐԻ ՎՐԱ:

ԿԱՌՈՒՑՅԻԻ ՀԻՄՔԵՐԸ ՆԱԽԱԳԾՎԱԾ ԵՆ ԺԱՊԱՎԵՆԱՅԻՆ, ՄԻԱՁՈՒՅԼ ԵՐԿԱԹԵՏՈՆԻՑ: ԳՐՈՒՆՏԻ ՊԱՅՄԱՆԱԿԱՆ ՀԱՇՎԱՐԿԱՅԻՆ ԴԻՄԱԴՐՈՒԹՅՈՒՆԸ ԸՆԴՈՒՆՎԱԾ Է R0=2.0 ԿԳ/ՍՄ2: ՄԻՆՉԼԻ ՇԻՆԱՐԱՐԱԿԱՆ ԱՇԽԱՏԱՆՔՆԵՐԸ ՍԿՍԵԼԸ, ՅՈՒՐԱՔԱՆՉՅՈՒՐ ՏԵՂԱՆՔԻ ՀԱՄԱՐ ՊԵՏՔ Է ԿԱՏԱՐԵԼ ՀԻՄՔԵՐԻ ՏԵՂԱԿԱՊՈՒՄ ԿԱՊՎԱԾ ՏԵՂԱՆՔԻ ԳՐՈՒՆՏԱՅԻՆ ՊԱՅՄԱՆՆԵՐԻՑ: ՏԵՂԱԿԱՊՄԱՆ ՀԱՄԱՐ ՆԱԽԱՊԵՍ ՊԵՏՔ Է ԻՐԱԿԱՆԱՑՆԵԼ ՏԵՂԱՆՔԻ ԳՐՈՒՆՏՆԵՐԻ ԻՆԺԵՆԵՐԱ-ԵՐԿՐԱԲԱՆԱԿԱՆ ՀԵՏԱԶՈՏՈՒԹՅՈՒՆ:

ԿԱՌՈՒՅՑԸ ՆԱԽԱԳԾՎԱ Է 3-ՐԴ ՍԵՅՍՄԻԿ ԳՈՏՈՒ ՊԱՅՄԱՆՆԵՐԻ ՀԱՄԱՐ:

ՀԱՇՎԱՐԿԸ ԿԱՏԱՐՎԵԼ Է ЛИРА-9.6 ԾՐԱԳՐՈՎ:

ՆԱԽԱԳԻԾԸ ՄՇԱԿՎԱԾ Է ՀՀ ԳՈՐԾՈՂ ՆՈՐՄԵՐԻՆ ՀԱՄԱՊԱՏԱՍԽԱՆ

ՆԱԽԱԳԾԻ ԳԼԽ. ՃԱՐՏ. Հ. ՎԱՐԴԱՆՅԱՆ

ԴՐՔԵՐԻ ԵՎ ԳՐԵՆԱԿԱՆ ՊԻՏՈՒՅՔՆԵՐԻ ՊԱՀԵՍՏԻ ԱՇԽԱՏԱՆՔԱՅԻՆ ՓԱՍՏԱԹՂԹԵՐԻ ՄՇԱԿՈՒՄ				ՊԱՏՎԵՐ N ՊԸԱՇՀԲ - 13/7		
Ի.Տ.Բ. ՊԵՏ	Հ. ՍՈՒԼԹԱՆՅԱՆ		ՃԱՐՏԱՐԱՊԵՏԱԿԱՆ ՄԱՍ	ՓՈՒԼ	ԹԵՐԹ	ԹԵՐԹԵՐ
Ն.Գ.Ճ.	Հ. ՎԱՐԴԱՆՅԱՆ			ԱՆ	0 - 1	10
ՆԱԽԱԳԾԵՑ	Հ. ՎԱՐԴԱՆՅԱՆ		ԳԼԽԱԹԵՐԹ	ՏՐԱՆՍԼԽԼԱԳԻԾ	ԵՐԵՎԱՆ 2014	

ՀԱՏԱԿՆԵՐԻ ՄԱՍՆԱԳԻՐ

ՄԱԿԴԻՐԸ	ՀԱՏԱԿՆԵՐԻ ՇԵՐՏԵՐ		ՍԵՆՔԵՐ	ԸՆԴՀԱՆՈՒՐ ՄԱԿԵՐԵՍԸ
	ՆԿԱՐՎԱԾՔԸ	ՇԵՐՏԵՐԻ ԱՆՎԱՆՈՒՄԸ	ԱՆՎԱՆՈՒՄԸ	
Հ-1	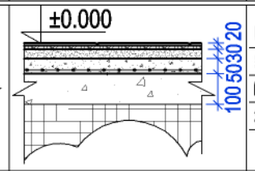	ՄԵՏԼԱԼԽԵ ՍԱԼԱՀԱՏԱԿ /ՍՈՄՆՋԻ ՇԵՐՏՈՎ/ ---------- 20մմ ՑԵՄԵՆՏ-ԱՎԱԶԵ ՇԱՂԱԽ ---------- 30մմ ԲԵՏՈՆԵ ՆԱԽԱՊԱՏՐԱՍՏԱԿԱՆ ՇԵՐՏ ՏՈՓԱՆԱԾ ԳՐՈՒՆՏ	ՊԱՀԵՍՏ ---- 585.6քմ	294.7 քմ
Հ-2	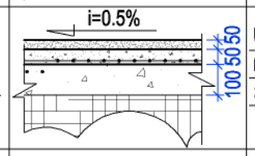	ՄԱՆՐԱՀԱՏԻԿ ԱՍՖԱԼՏ ---------- 20 50մմ ԲԵՏՈՆԵ ՆԱԽԱՊԱՏՐԱՍՏԱԿԱՆ ՇԵՐՏ ԱՄՐԱՆԱՑԱՆՑՈՎ ՏՈՓԱՆԱԾ ԳՐՈՒՆՏ	ԲԵՌՆԱԹԱՓՄԱՆ ՀԱՐԹԱԿ ---- 109.4քմ ԹԵՔԱՀԱՐԹԱԿ - 19.8քմ	129.2 քմ
Հ-3		ԼԱՄԻՆԱՏԵ ՀԱՏԱԿ ՍՊՈՒՆԳԱՅԻՆ ՏԱԿԴԻՐՈՎ --------- 10մմ ՏԱԽՏԱԿԵ ՀԱՏԱԿ ---------- 40մմ ՇՎԵԼԼԵՐ N 12 ---------- 100մմ	ԱՆՋՆԱԿԱԶՄԻ ՍԵՆՅԱԿ ------ 11.6քմ ԳՐԱՍԵՆՅԱԿ --- 11.6քմ ԱՆՏՐԵՍՍԼ ---- 45.4քմ	68.6 քմ
Հ-4		ԼԻՆՈԼԵՈՒՄԵ ՀԱՏԱԿ ---------- 3մմ ՄԵԿ ՇԵՐՏ ԻԶՈԳԱՄ՝ ԲԻՏՈՒՄԵ ՔՍՈՒԿՈՎ ---------- 7մմ ՏԱԽՏԱԿԵ ՀԱՏԱԿ ---------- 40մմ ՇՎԵԼԼԵՐ N 12 ---------- 100մմ	ՑՆՑՈՒՂԱՐԱՆ --- 1.9քմ ԶՈՒԳԱՐԱՆ --- 3.7քմ	5.6 քմ

ԱՐՏԱՔԻՆ ՀԱՐԴԱՐՄԱՆ ԱՇԽԱՏԱՆՔՆԵՐԻ ԾԱՎԱԼՆԵՐ

N/N	ԱՇԽԱՏԱՆՔԻ ԱՆՎԱՆՈՒՄ	ՉԱՓՄԱՆ ՄԻԱՎՈՐ	ԾԱՎԱԼ	ԾԱՆՈԹՈՒԹՅՈՒՆ
1	ՃԱԿԱՏԻ ԵՐԵՍՊԱՏՈՒՄ ԲԱԶԱԼՏԵ ՍԱԼԻԿՆԵՐՈՎ	ՔՄ	107.5	ՍԱԼԻԿՆԵՐԸ ԽԱՐՍԽԵԼ
2	ԱՍՏԻՃԱՆԻ ԵՐԵՍՊԱՏՈՒՄ ԲԱԶԱԼՏԵ ՍԱԼԻԿՆԵՐՈՎ	ՔՄ	6.4	
3	ՊԱՏԻ ԵՌԱՇԵՐՏ ՍԱԼԵՐԻ /b=120ՄՄ/ ՏԵՂԱԴՐՈՒՄ	ՔՄ	668.0	
4	ԵՌԱՇԵՐՏ ՍԱԼԵՐԻ ԿԱՐԱՆՆԵՐԻ ԼՑՈՒՄ ՄՈՆՏԱԺԱՅԻՆ ՓՐՓՈՒՐՈՎ	ԽՄ	4.1	ՀԱՆԳՈՒՅՑ ա; բ; գ; դ
5	ԵՌԱՇԵՐՏ ՍԱԼԵՐԻ ԿԱՐԱՆՆԵՐԻ ՓԱԿՈՒՄ ՑԻՆԿԱՊԱՏ ԿԱՐԱՆԱԿԱԼԵՐՈՎ	ԳԾՄ/ՔՄ	214.0/85.6	ՀԱՆԳՈՒՅՑ ա; բ; գ
6	ԹԻԹԵՂԵ ԳՈԳՆՈՑՆԵՐԻ ՏԵՂԱԴՐՈՒՄ ՑՈԿՈԼԻ ԵՎ ՊԱՏՈՒՀԱՆԱԳՈԳԻ ՎՐԱ	ԳԾՄ/ՔՄ	97.8/39.1	ՀԱՆԳՈՒՅՑ դ
7	ՆՈՒՅՆԻ ՀԵՆԱԿՆԵՐԻ ԱՄՐԱՑՈՒՄ 150X30X3ՄՄ ՉԱՓԻ ՊՈՂՊԱՏԵ ժԱՊԱՎԵՆԻՑ	ԳԾՄ/ԿԳ	16.1/11.3	ՀԱՆԳՈՒՅՑ դ

ՆԵՐՔԻՆ ՀԱՐԴԱՐՄԱՆ ԱՇԽԱՏԱՆՔՆԵՐԻ ՄԱՍՆԱԳԻՐ

Հ/Հ	ԱՇԽԱՏԱՆՔԻ ԱՆՎԱՆՈՒՄԸ / ՍԵՆՅԱԿԻ ԱՆՎԱՆՈՒՄԸ	ՄԻՋՆՈՐԴՄԵՐ ԳԻՊԱԱՍՏՎԱՐԱԹՈՎ /քառ.մ/	ՄԻՋՆՈՐԴՄԵՐ ՉՈՒԿԱՅՈՒՆ ԳԻՊԱԱՍՏՎԱՐԱԹՈՎ /քառ.մ/	ՄԻՋՆՈՐԴՄԵՐԻ ՅՈՒՂԱՆԵՐԿՈՒՄ /քառ.մ/	ՊԱՏԻ ԵՌԱՇԵՐՏ ՍԱԼԵՐԻ ՅՈՒՂԱՆԵՐԿՈՒՄ /քառ.մ/	ԿԱԽՈՎԻ ԱՌԱՍՏԱՂ ՊԱՍՏՄԱՄԱԾ ՇԵՐՏԱԱԼԵՐԻՑ /քառ.մ/	ԱՍՏԻՃԱՆԻ ԲԱԶԱԼՏԵՐԻ ՏԵՂԱԴՐՈՒՄ /քառ.մ/	ԾԱՆՈԹՈՒԹՅՈՒՆ
1.	ԱՆՋՆԱԿԱԶՄԻ ՍԵՆՅԱԿ	20.6	---	14.9	12.6	11.6	---	1. ՑՆՑՈՒՂԱՐԱՆՈՒՄ ԵՎ ԶՈՒԳԱՐԱՆՈՒՄ ԿԱԽՈՎԻ ԱՌԱՍՏԱՂ ԻՐԱԿԱՆԱՑՆԵԼ ՀԱՏԱԿԻՑ 2.400 Մ ԲԱՐՁՐՈՒԹՅԱՆ ԿՐԱ:
2.	ԳՐԱՍԵՆՅԱԿ	22.1	---	16.4	12.6	11.6	---	
3.	ՑՆՑՈՒՂԱՐԱՆ	---	12.4	4.9	3.8	1.9	---	
4.	ԶՈՒԳԱՐԱՆ	---	24.8	16.2	3.8	3.7	---	
5.	ԱՆՏՐԵՍՍԼ	58.7	---	53.5	---	7.6	22.3	

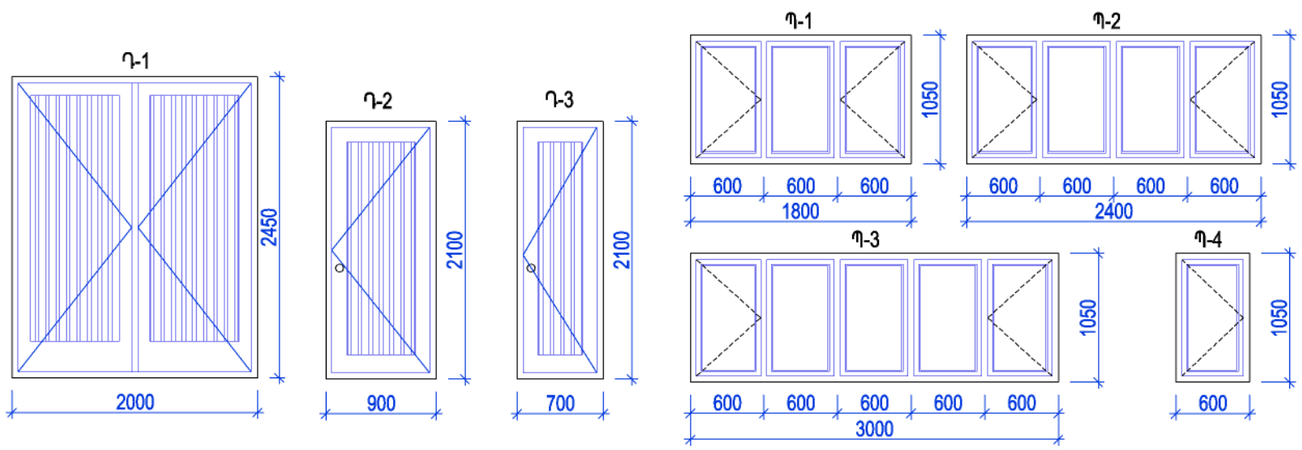

ԴՌՆԵՐԻ ԵՎ ՊԱՏՈՒՀԱՆՆԵՐԻ ԱՄՓՈՓԱԳԻՐ

Հ/հ	ՄԱԿՆԻՇԸ ԸՍՏ ԳԾԱԳՐԻ	ՔԱՆԱԿ	ԲԱՑՎԱԾՔԻ ՉԱՓԵՐԸ/մ/		ԾԱՆՈԹՈՒԹՅՈՒՆ
			ԼԱՅՆՈՒԹ.	ԲԱՐՁՐՈՒԹ.	
	ԴՌՆԵՐ				
1.	Դ-1	4	2.00	2.45	ՄԵՏԱՂԱՊԼԱՍՏԵ ԵՐԿՓԵՂԿ ԴՌՈՒՌ
2.	Դ-2	2	0.90	2.10	ՄԵՏԱՂԱՊԼԱՍՏԵ ԴՌՈՒՌ
3.	Դ-3	3	0.70	2.10	ՄԵՏԱՂԱՊԼԱՍՏԵ ԴՌՈՒՌ
	ՊԱՏՈՒՀԱՆ				
4.	Պ-1	4	1.80	1.05	ՄԵՏԱՂԱՊԼԱՍՏԵ ՊԱՏՈՒՀԱՆ
5.	Պ-2	8	2.40	1.05	ՄԵՏԱՂԱՊԼԱՍՏԵ ՊԱՏՈՒՀԱՆ
6.	Պ-3	4	3.00	1.05	ՄԵՏԱՂԱՊԼԱՍՏԵ ՊԱՏՈՒՀԱՆ
7.	Պ-4	8	0.60	1.05	ՄԵՏԱՂԱՊԼԱՍՏԵ ՊԱՏՈՒՀԱՆ

ՏԱՆԻՔԻ ԱՇԽԱՏԱՆՔՆԵՐԻ ԱՄՓՈՓԱԳԻՐ

N/N ԸՍՏ ԿԱՐԳԻ	ԱՆՎԱՆՈՒՄ	ՀԱՏՈՒՅՑԻ ՉԱՓԵՐԸ ՄՄ	ԵՐԿԱՐՈՒԹՅՈՒՆ ՄՄ	ՔԱՆԱԿ ՀԱՏ	ԾԱՎԱԼ ԽՄ	ՔԱՇԸ ԿԳ	ՄԱԿԵՐԵՍ ՔՄ
1	ԶՐՀՈՐԴԱՆԻ ՎԵՐԵՎԻ ՀԵՆԱԿ /ԱՆԿՅՈՒՆԱԿ/	100X63X3	2150	64	---	1036.1	---
2	ԶՐՀՈՐԴԱՆԻ ՆԵՐՔԵՎԻ ՀԵՆԱԿ /ՊՈՂՊԱՏԵ ժԱՊԱՎԵՆ/	40X4	670	136	---	113.7	---
3	ԶՐՀՈՐԴԱՆԻ ՀԵՆԱՐԱՆ-ՀԱՐԹԱԿ ԵՌԱՇԵՐՏ ՍԱԼՈՎ	370X120	2250	64	---	---	53.3
4	ՆՈՒՅՆԻ ԿՑՈՆԻ ԼՑՈՒՄ ՄՈՆՏԱԺԱՅԻՆ ՓՐՓՈՒՐՈՎ	---	---	---	0.16	---	---
5	ՏԱՆԻՔԻ ԵՌԱՇԵՐՏ ՍԱԼԵՐԻ /b=120ՄՄ/ ՏԵՂԱԴՐՈՒՄ	b=120ՄՄ	---	---	---	---	900.0
6	ԶՐՀՈՐԴԱՆ-ՀՈՍԱԿ /ՈՌԻԼՈՆԱՅԻՆ ՑԻՆԿԱՊԱՏ ԹԻԹԵՂ L=18.3Մ/	b=0.6ՄՄ	---	4	---	---	66.5
7	ԳՈԳՆՈՑ /ՈՌԻԼՈՆԱՅԻՆ ՑԻՆԿԱՊԱՏ ԹԻԹԵՂ L=18.3Մ/	b=0.6ՄՄ	---	8	---	---	44.0
8	ԶՐՀԱՎԱՔ ՉԱԳԱՐ ՑԻՆԿԱՊԱՏ ԹԻԹԵՂԻՑ	b=0.6ՄՄ	---	4	---	---	---
9	ԽՈՂՈՎԱԿՆԵՐ ՑԻՆԿԱՊԱՏ ԹԻԹԵՂԻՑ /ՈՒՂԱՆԿՅՈՒՆ L=1.0Մ/	b=0.6ՄՄ	---	52	---	---	---
Ո							

ԴՐՔԵՐԻ ԵՎ ԳՐԵՆԱԿԱՆ ՊԻՏՈՒՅՔՆԵՐԻ ՊԱՀԵՍՏԻ ԱՇԽԱՏԱՆՔԱՅԻՆ ՓԱՍՏԱԹՂԹԵՐԻ ՄՇԱԿՈՒՄ				ՊԱՏՎԵՐ N ՊԸԱՇՂԲ - 13/7		
Ի.Տ.Բ. ՊԵՏ	Հ. ՍՈՒԼԹԱՆՅԱՆ		ՃԱՐՏԱՐԱՊԵՏԱԿԱՆ ՄԱՍ	ՓՈՒԼ	ԹԵՐԹ	ԹԵՐԹԵՐ
Ն.Գ.Ճ.	Հ. ՎԱՐԴԱՆՅԱՆ			ԱՆ	0 - 2	10
ՆԱԽԱԳԾԵՑ	Հ. ՎԱՐԴԱՆՅԱՆ			ՏՐԱՆՍՊԱԽԱԳԻԾ	ԵՐԵՎԱՆ 2014	

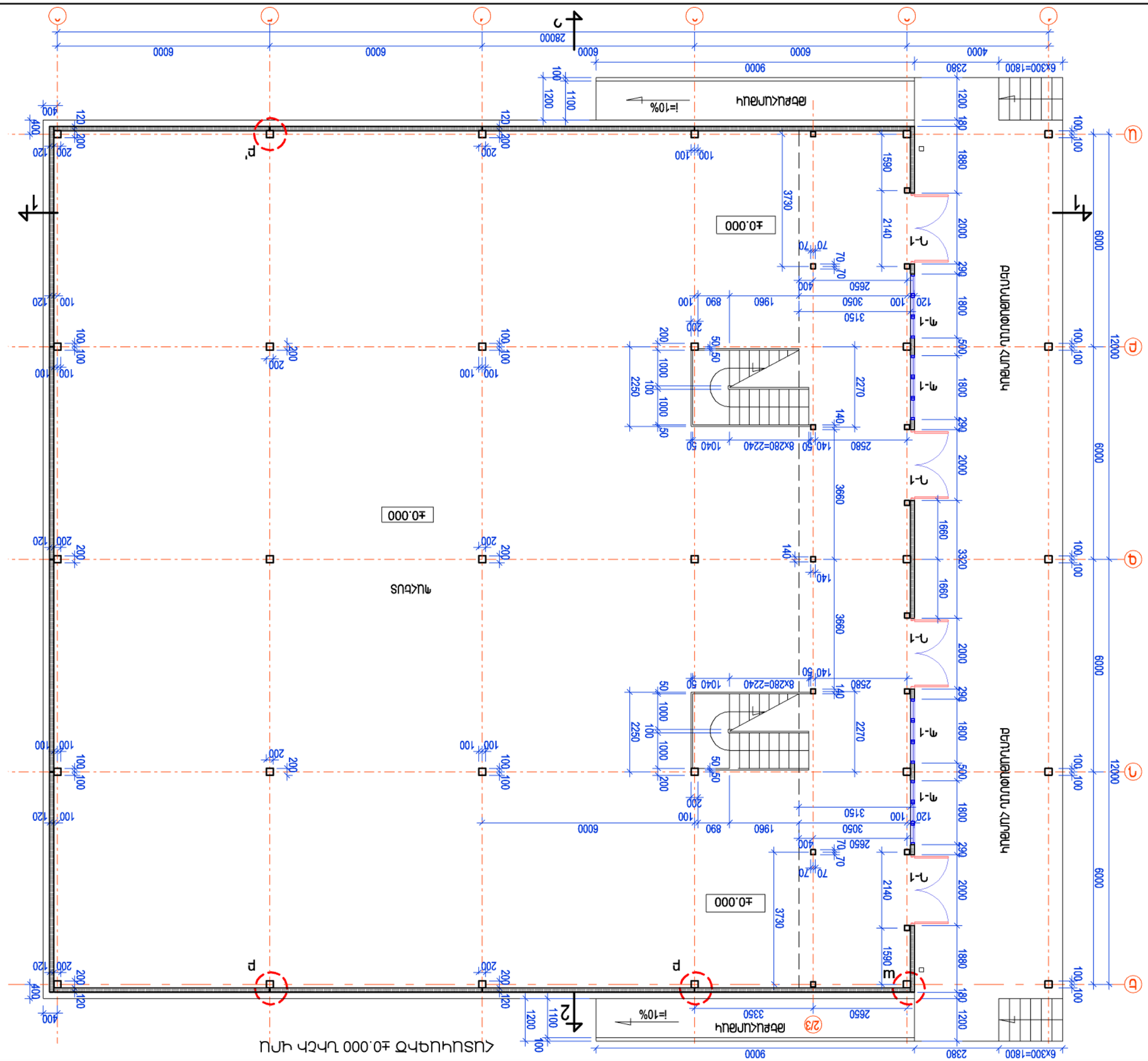

Գլխավոր ճարտարապետ	Հ. ՍՈՒՔԻԱՍՅԱՆ		
Գ.Ա.Գ.	Հ. ԿԱՐՈՒՆՅԱՆ		
Նախագծող	Հ. ԿԱՐՈՒՆՅԱՆ		

Գ.Տ.Բ. ՊԵՏ

ԳԱՐԱԺՇՏԱՐԱՆԻ ՊԱԿՀԱՍՏԻ ԱՇԽԱՏԱՆՔԱՅԻՆ ՓԱՍՏԱԹՈՒՂԹԵՐԻ ՄՇԱԿՈՒՄ

ՊԱՏՎԵՐ N ՊԵՍՄՊԸ - 13/7

ԱՌՋՆԱԿԱՆ	ՓՈՒԼ	ԱԹՈՒՄՆԱՍԱՆ	ԱԹՈՒՄՆԱՍԱՆ
	Ֆ-1	ԱԹՈՒՄՆԱՍԱՆ	10

ԱՌԱՋՆԱԿԱՆ ՄԱՍ

ՀԱՏԱԿԱԳԾԻ 4.0.000 ՆԻՇԻ ՎՐԱ

ԵՐԵՎԱՆ 2014

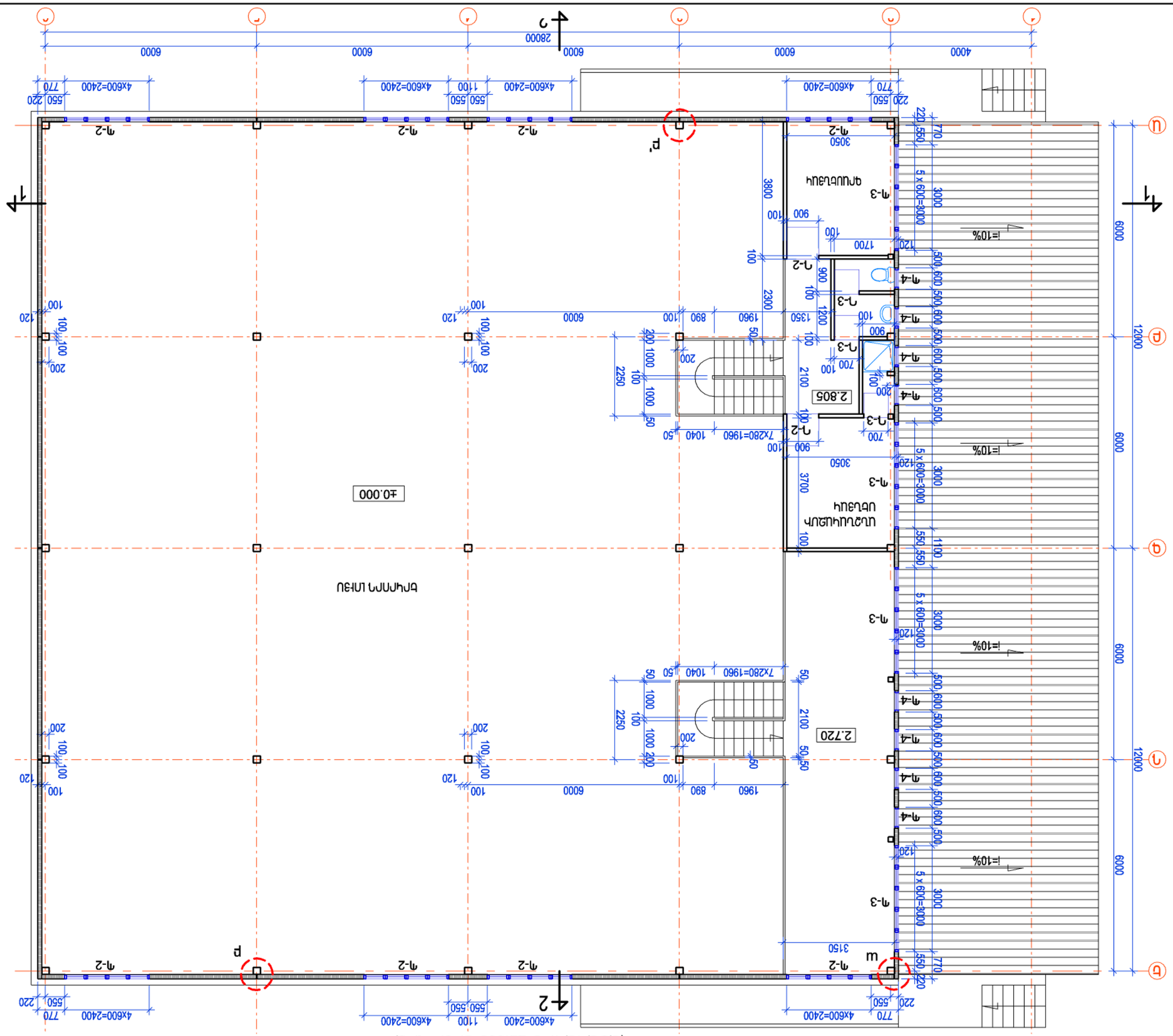
ՀԱՏԱԿԱԳԾ ±2.805 ԿՇՏ ՀԻՄ
ԵՐԵՎԱՆ
ԱՄՈՍՅԱՆ ՊՈՂՈՍՅԱՆ ՊԱՏՄԱՇԵՆՔԻ ՊԱՀՊԱՆՈՒԹՅԱՆ ՇՇՏ ՀԻՄՆԱՐԿ
ՊԱՏՄԱՇԵՆՔԻ N ՊՈՂՈՍՊ - 13/7
ՊԱՏԱՏԵՍ
ՄԱՍՇՏԱԲԱՅՑԱԿԱՆ ՄՈՒՏՔ
±0.805 ԿԱՐԳԻ ՀԻՄ
ՀԱՏԱԿԱԳԾԻ ՄԱՍ
ԵՐԵՎԱՆ 2014
ԵՐԵՎԱՆԻ ՔԱՂԱՔԱՇԻՆՈՒԹՅԱՆ ԵՎ ՃԱՐՏԱՐԱՊԵՏԱԿԱՆ ՀԱՄԱԼՍԱՐԱՆ
ԳԼԽԱՎՈՐ ԱՃՈՒՐԴԱԳԻՐ
ԳԼԽ. ՃԱՐՏԱՊԵՏ
ՆԱԽԱԳԻԾ
Ի.Տ.Բ. ՊԵՏ
Ղ.Գ.Ն.
Հ. ԱՍՐՅԱՆ
Հ. ԱԼԱՄԻՐՅԱՆ
Հ. ՍՈՒՔԻԱՍՅԱՆ
ՄԱՍՇՏԱԲԱՅՑԱԿԱՆ ՊԼԱՆ
±0.000
2.805
2.720
ԵՐԻՍՈՎ ԼՈՒՅՍ
ԱՄՍՈՍՅԱՆ ՊՈՂՈՍՅԱՆ
ԳՐԱՍԵՆՅԱԿ
Պ-2
Պ-3
Պ-4
i=10%
4x600=2400
5 x 600=3000
7x280=1960
28000
12000
6000
4000

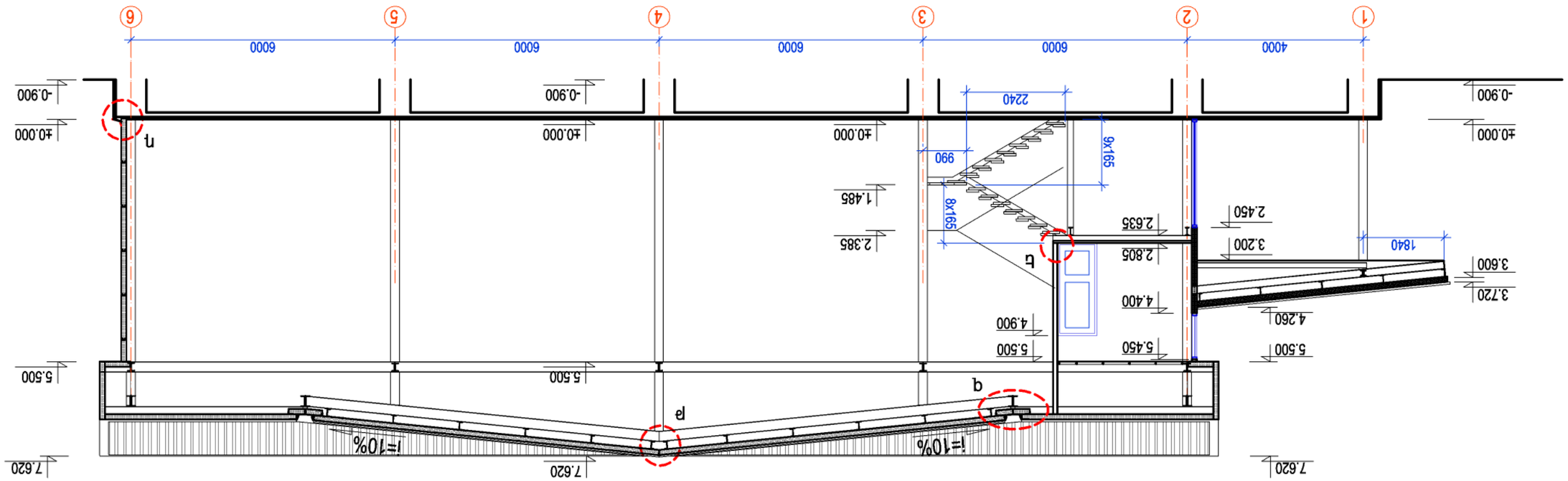

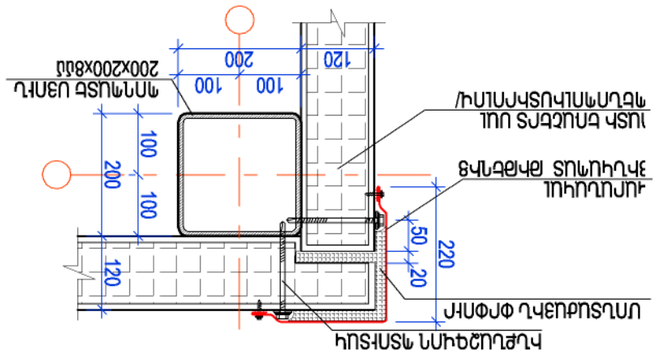

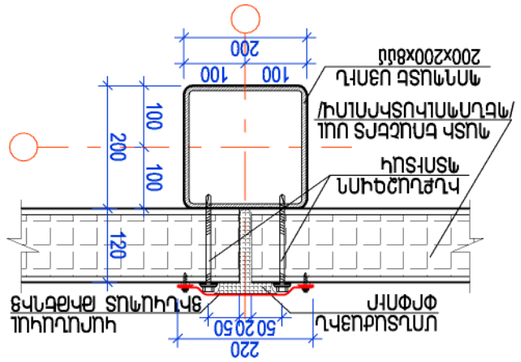

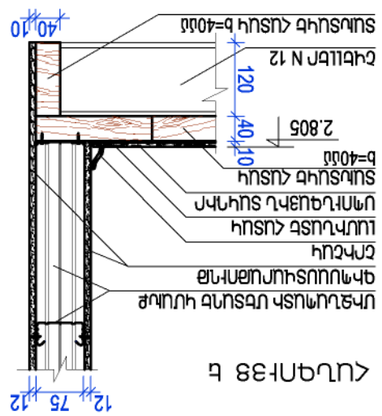

ԻՐԱՎԻՃԱԿԻ ԵՎ ՕՐԻՆԱԿԱՆ ՊԻՏՈՒՅՔԻՆ ՊԱԿԵՍՏԻ ՍՏԵՂԾՄԱՆ ՇԻՆԱՐԱՐԱՅԻՆ ՓՈՍՏԱՄԱՍՆԵՐԻ ՍԵՂԱԿԱՐԳ					ՊԱՏԻՎԵՐ N ՊԵՏՀԳՊ - 13/7
Ի.Տ.Բ. պետ	Հ. ՍՈՒԼԹԱՆՅԱՆ		ԱՌՈՏԱՊԵՏԱԿԱՆ ՍԱՍ				
Ղ.Գ.Ա.	Հ. ԱԼՈՅԱՆՅԱՆ			ՓՈՒ	Ա-3	10
ՇԱԽԱԳԾԵՑ	Հ. ԱԼՈՅԱՆՅԱՆ		ԿԱՏԱԿԱՐ 1-1 ԿՏՐՈՒՅՑ w: ԿՏՐՈՒՅՑ p: ԿՏՐՈՒՅՑ b		ԵՐԵՎԱՆ 2014

ԿՏՐՎԱԾՔ 2 - 2

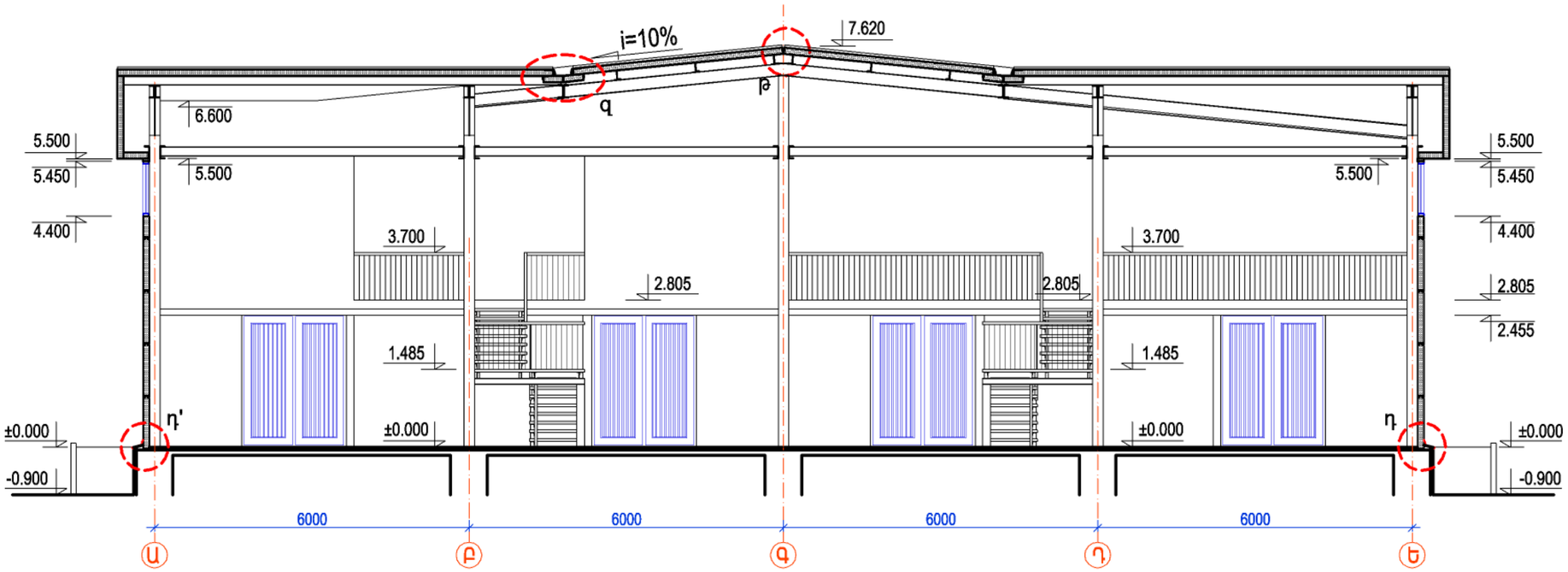

ՀԱՆԳՈՒՅՑ թ

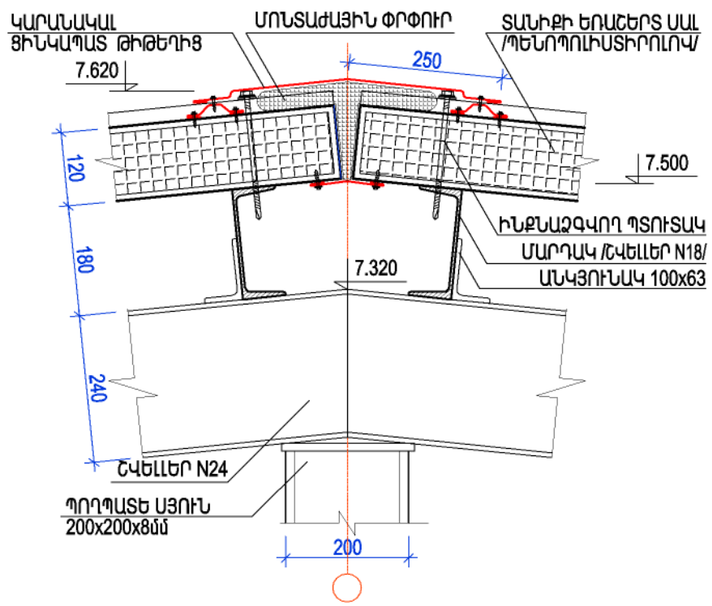

ՀԱՆԳՈՒՅՑ դ

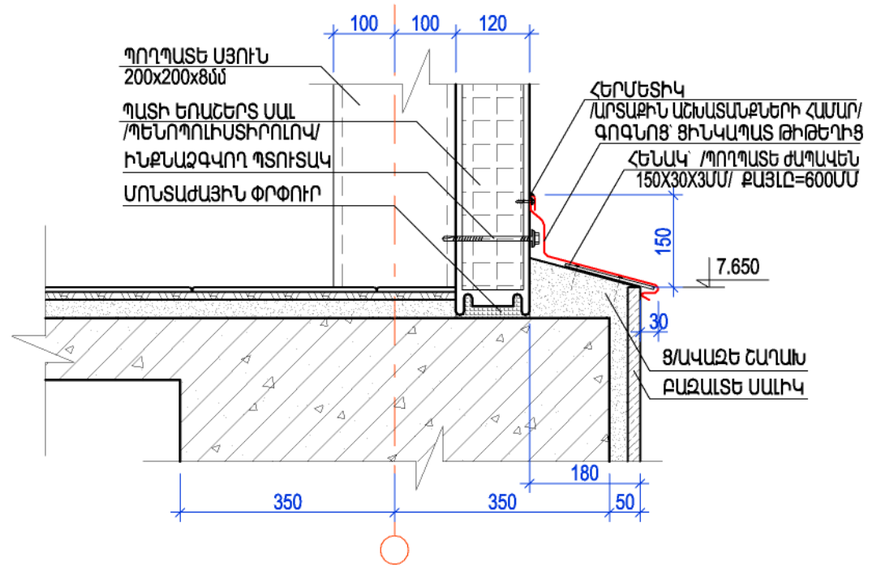

ԴՐՔԵՐԻ ԵՎ ԳՐԵՆԱԿԱՆ ՊԻՏՈՒՅՔՆԵՐԻ ՊԱՀԵՍՏԻ ԱՇԽԱՏԱՆՔԱՅԻՆ ՓԱՍՏԱԹՂԹԵՐԻ ՄՇԱԿՈՒՄ				ՊԱՏՎԵՐ N ՊԸԱԾՂԲ - 13/7		
Ի.Տ.Բ. ՊԵՏ	Հ. ՍՈՒԼԹԱՆՅԱՆ		ՃԱՐՏԱՐԱՊԵՏԱԿԱՆ ՄԱՍ	ՓՈՒԼ	ԹԵՐԹ	ԹԵՐԹԵՐ
Ն.Գ.Ճ.	Հ. ՎԱՐԴԱՆՅԱՆ			ԱՆ	Ճ - 4	10
ՆԱԽԱԳԾԵՑ	Հ. ՎԱՐԴԱՆՅԱՆ		ԿՏՐՎԱԾՔ 2-2; ՀԱՆԳՈՒՅՑ թ; ՀԱՆԳՈՒՅՑ դ	ՏՐԼԸՆՄԵԽԼԱԳԻԾ	ԵՐԵՎԱՆ 2014	

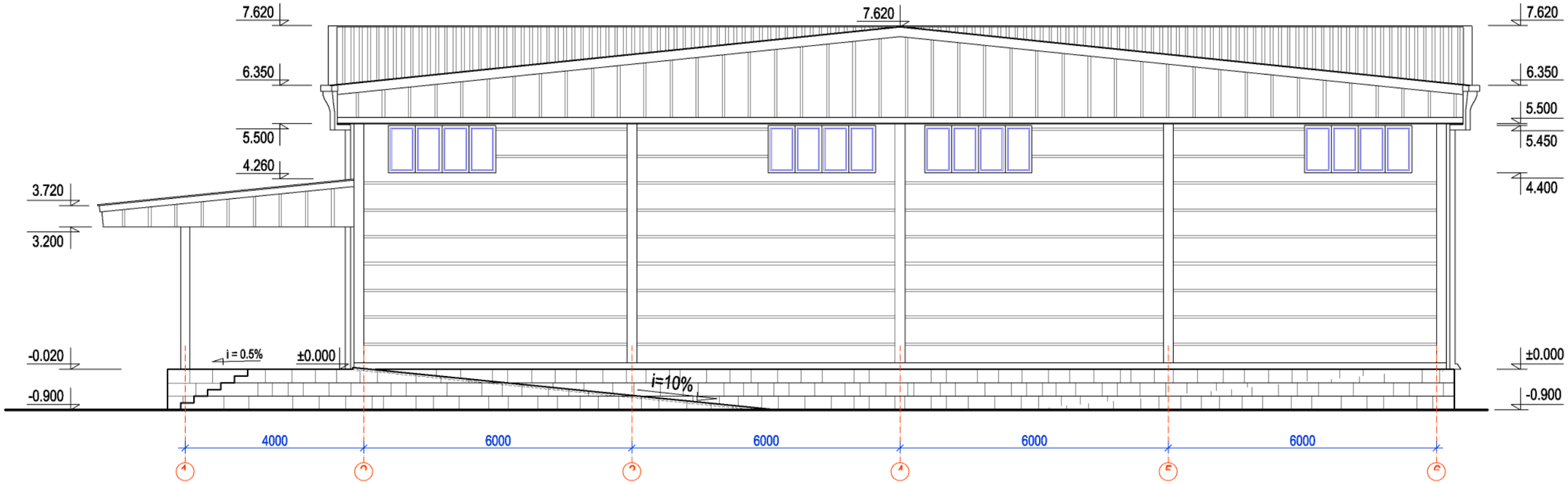

ՃԱԿԱՏ « 1 » ԵՎ « 6 » ԱՌԱՆՑՔՆԵՐԻ ՄԻՋԵՎ

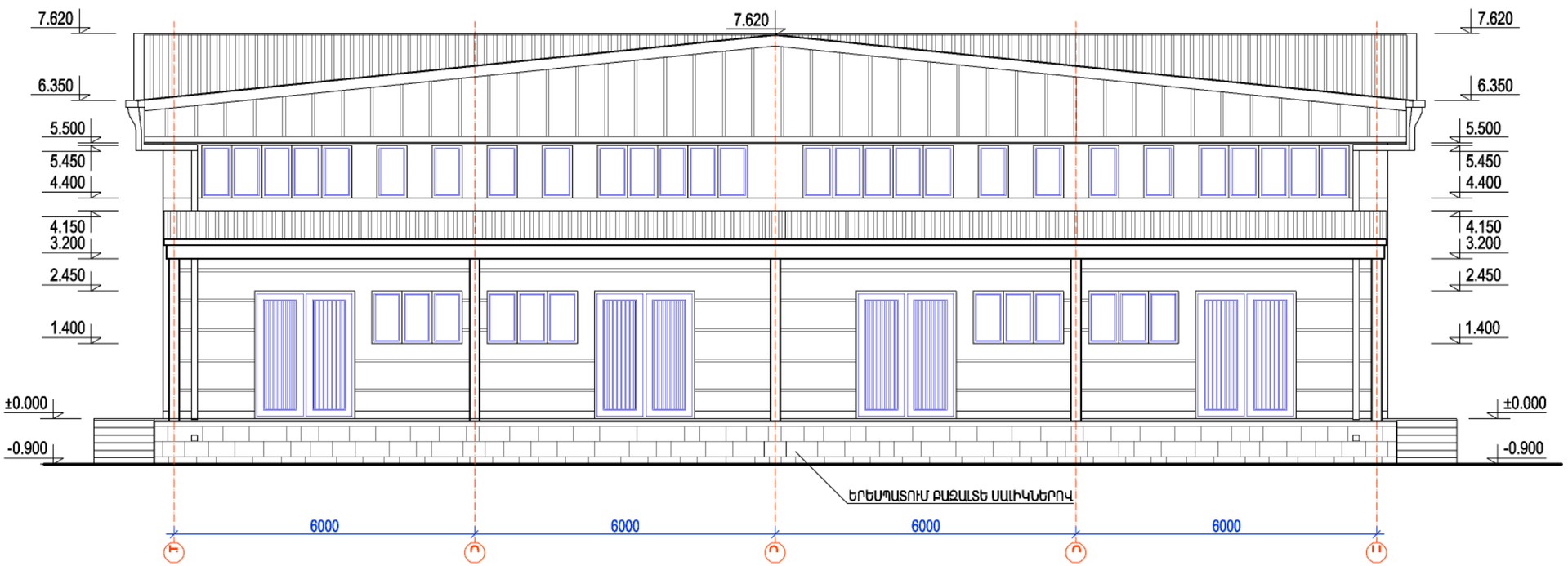

ՃԱԿԱՏ « Ե » ԵՎ « Ա » ԱՌԱՆՑՔՆԵՐԻ ՄԻՋԵՎ

ԼՐՔԵՐԻ ԵՎ ԳՐԵՆԱԿԱՆ ՊԻՏՈՒՅՔՆԵՐԻ ՊԱՀԵՍՏԻ ԱՇԽԱՏԱՆՔԱՅԻՆ ՓԱՍՏԱԹՂԹԵՐԻ ՄՇԱԿՈՒՄ				ՊԱՏՎԵՐ N ՊԸԱՇՂԲ - 13/7		
Ի.Տ.Բ. ՊԵՏ	Հ. ՍՈՒԼԹԱՆՅԱՆ		ՃԱՐՏԱՐԱՊԵՏԱԿԱՆ ՄԱՍ	ՓՈՒԼ	ԹԵՐԹ	ԹԵՐԹԵՐ
Ն.Գ.Ճ.	Հ. ՎԱՐԴԱՆՅԱՆ			ԱՆ	Ճ - 5	10
ՆԱԽԱԳԾԵՑ	Հ. ՎԱՐԴԱՆՅԱՆ		ՃԱԿԱՏ « 1 » ԵՎ « 6 » ԱՌԱՆՑՔՆԵՐԻ ՄԻՋԵՎ ՃԱԿԱՏ « Ե » ԵՎ « Ա » ԱՌԱՆՑՔՆԵՐԻ ՄԻՋԵՎ	ՏՐԱՆՍԼԻԽԼԱԳԻԾ		ԵՐԵՎԱՆ 2014

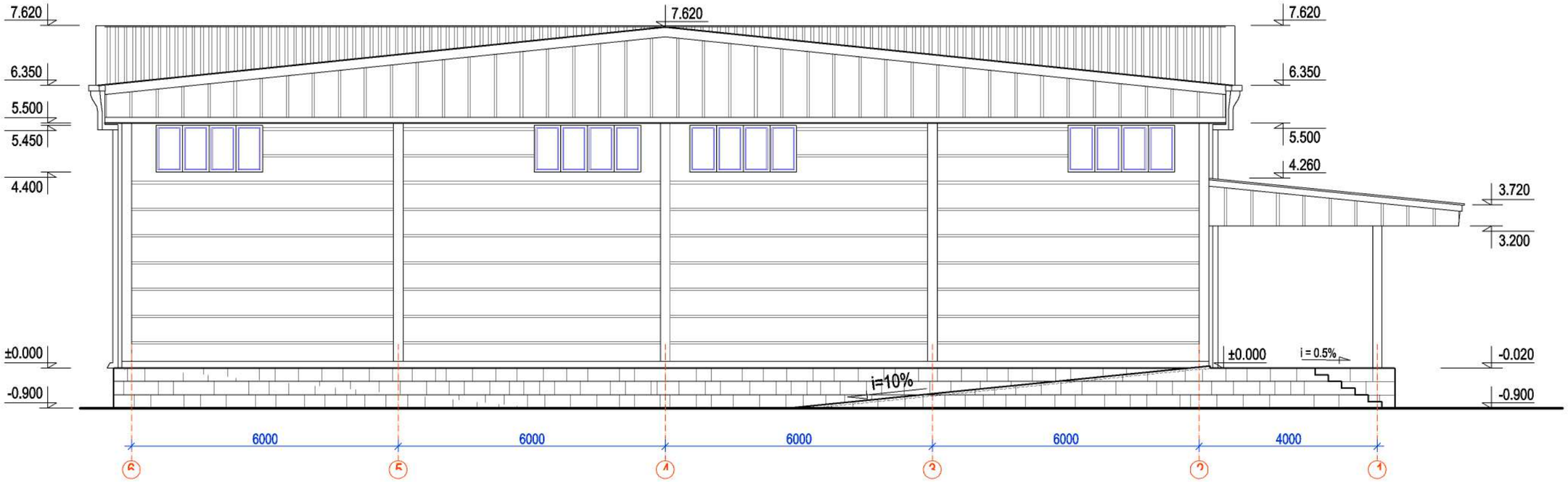

ՃԱԿԱՏ « 6 » ԵՎ « 1 » ԱՌԱՆՑՔՆԵՐԻ ՄԻՋԵՎ

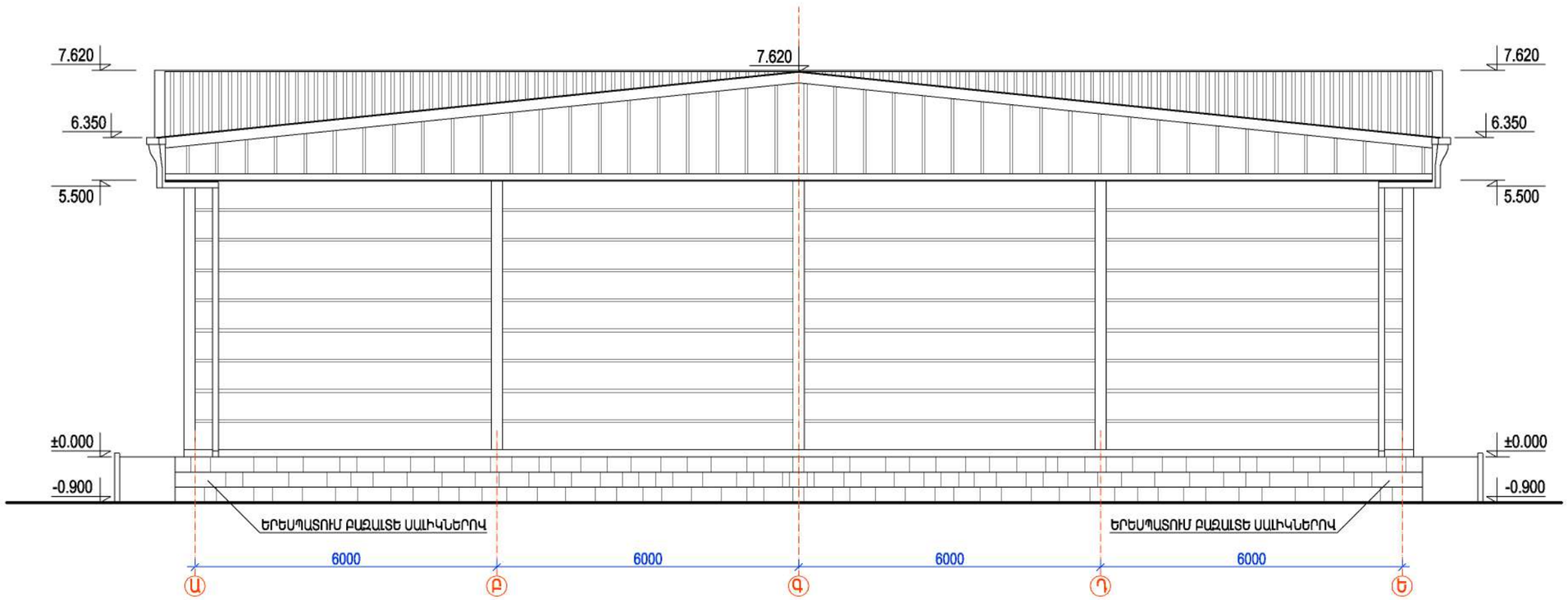

ՃԱԿԱՏ « Ա » ԵՎ « Ե » ԱՌԱՆՑՔՆԵՐԻ ՄԻՋԵՎ

ԴՐՔԵՐԻ ԵՎ ԳՐԵՆԱԿԱՆ ՊԻՏՈՒՅՔՆԵՐԻ ՊԱՀԵՍՏԻ ԱՇԽԱՏԱՆՔԱՅԻՆ ՓԱՍՏԱԹՂԹԵՐԻ ՄՇԱԿՈՒՄ				ՊԱՏՎԵՐ N ՊԸԱԵՂԲ - 13/7		
Ի.Տ.Բ. ՊԵՏ	Հ. ՍՈՒԼԹԱՆՅԱՆ		ՃԱՐՏԱՐԱՊԵՏԱԿԱՆ ՄԱՍ	ՓՈՒԼ	ԹԵՐԹ	ԹԵՐԹԵՐ
Ն.Գ.Ճ.	Հ. ՎԱՐԴԱՆՅԱՆ			ԱՆ	Ճ - 6	10
ՆԱԽԱԳԾԵՑ	Հ. ՎԱՐԴԱՆՅԱՆ		ՃԱԿԱՏ « 6 » ԵՎ « 1 » ԱՌԱՆՑՔՆԵՐԻ ՄԻՋԵՎ ՃԱԿԱՏ « Ա » ԵՎ « Ե » ԱՌԱՆՑՔՆԵՐԻ ՄԻՋԵՎ	ՏՐԱՆՍԼԻՄԻՏԵԴ	ԵՐԵՎԱՆ 2014	

ՏԱՆԻՔԻ ԶՐԱՀԵՌԱՑՄԱՆ ՀԱՏԱԿԱԳԻԾ

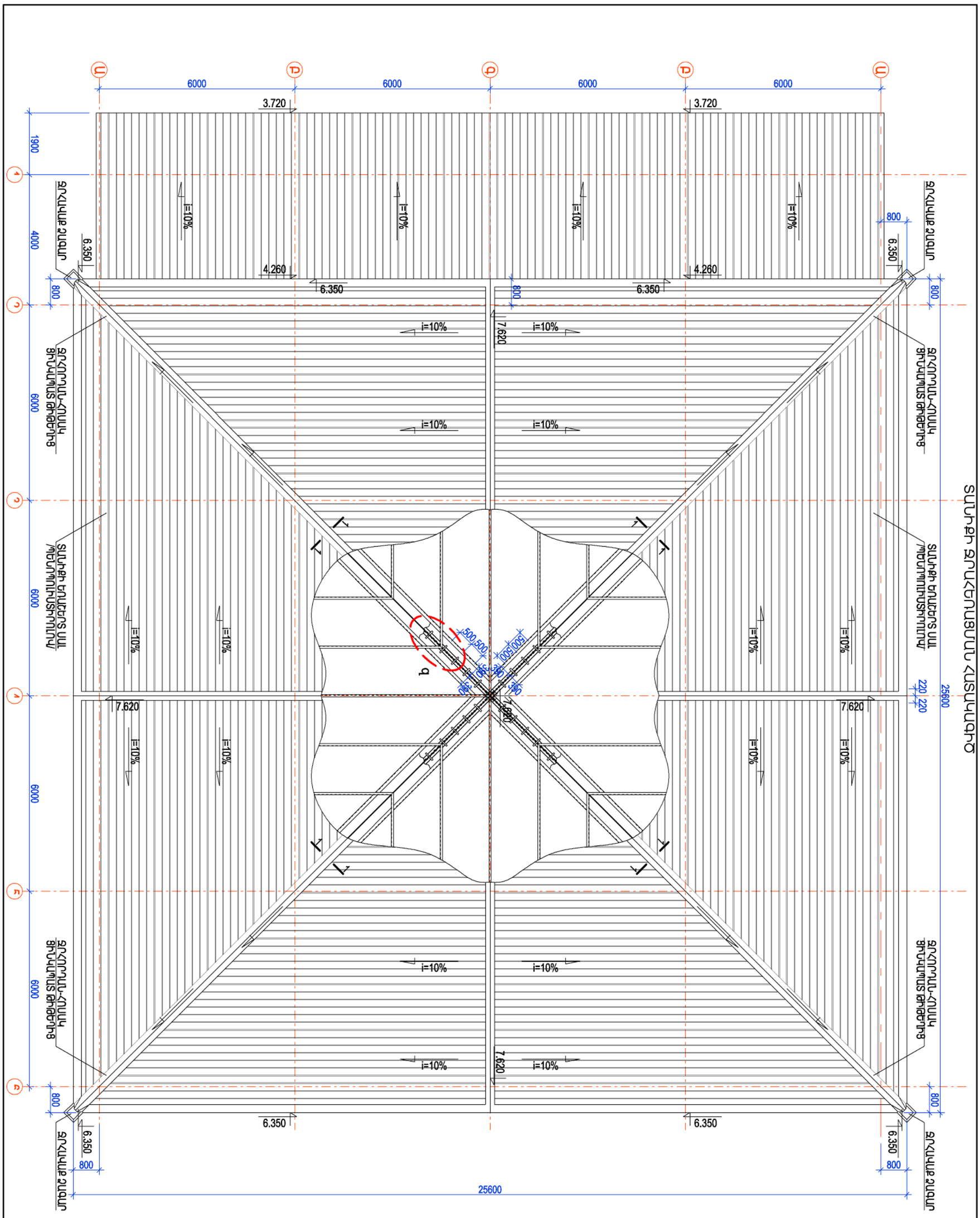

ՐՔԵՐԻ ԵՎ ԳՐԵՆԱԿԱՆ ՊԻՏՈՒՅՔՆԵՐԻ ՊԱՀԵՍՏԻ ԱՇԽԱՏԱՆՔԱՅԻՆ ՓԱՍՏԱԹՂԹԵՐԻ ՄՇԱԿՈՒՄ				ՊԱՏՎԵՐ N ՊԸԱՇՂԲ - 13/7		
Ի.Տ.Բ. ՊԵՏ	Հ. ՍՈՒԼԹԱՆՅԱՆ		ՃԱՐՏԱՐԱՊԵՏԱԿԱՆ ՄԱՍ	ՓՈՒԼ	ԹԵՐԹ	ԹԵՐԹԵՐ
Ն.Գ.Ճ.	Հ. ՎԱՐԴԱՆՅԱՆ			ԱՆ	Ճ - 7	10
ՆԱԽԱԳԾԵՑ	Հ. ՎԱՐԴԱՆՅԱՆ		ՏԱՆԻՔԻ ԶՐԱՀԵՌԱՑՄԱՆ ՀԱՏԱԿԱԳԻԾ			ԵՐԵՎԱՆ 2014

ՏԱՆԻՔԻ ԵՌԱՇԵՐՏ ՍԱԼԵՐԻ ԿՑՄԱՆ ՀԱՆԳՈՒՅՑ

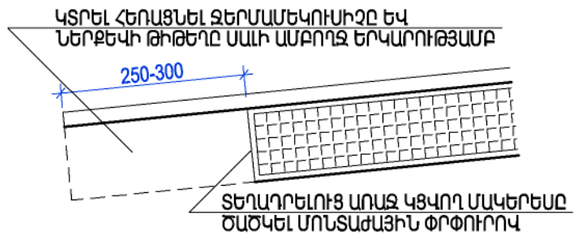

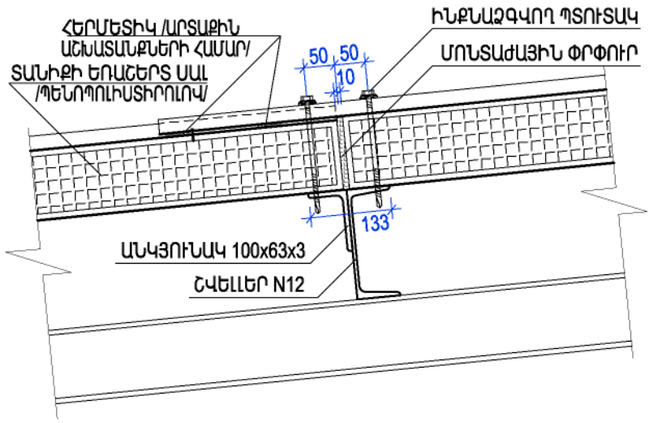

ՀԱՏՈՒՅԹ 1 - 1

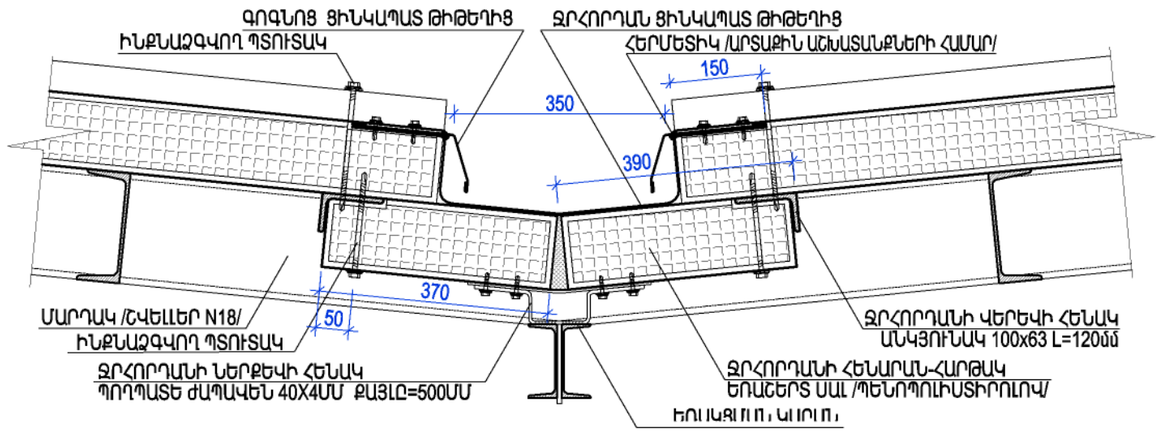

ԶՐՀՈՐԴԱՆԻ ՆԵՐՔԵՎԻ ՀԵՆԱԿ

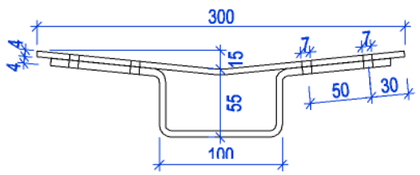

ՀԱՆԳՈՒՅՑ զ

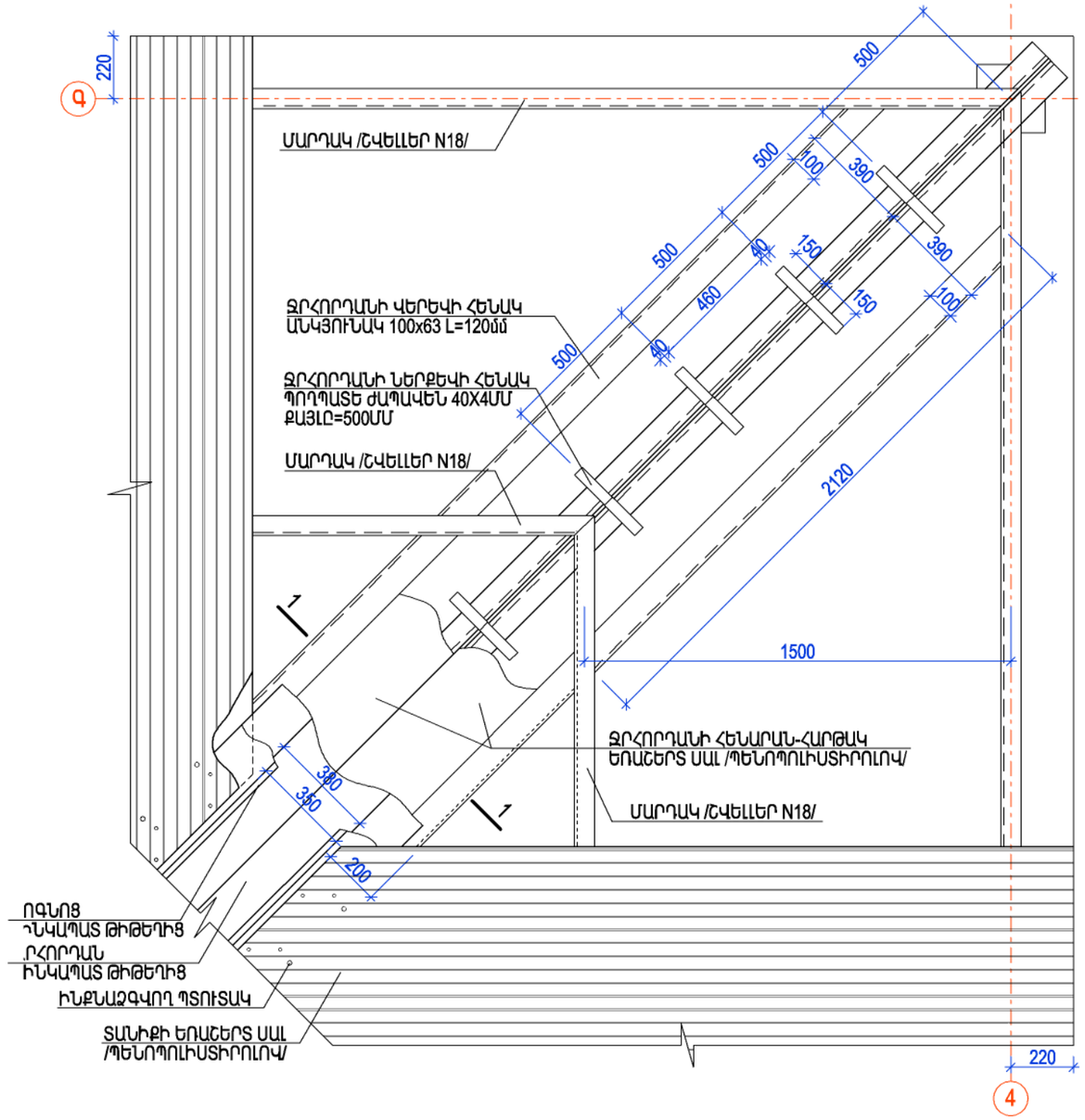

ԾԱՆՈԹԱԳՐՈՒԹՅՈՒՆ

1. ՏՎՅԱԼ ԹԵՐԹԸ ԴԻՏԱՐԿԵԼ Ճ-9 ԹԵՐԹԻ ՀԵՏ ՀԱՄԱՏԵՂ

ԴՐՔԵՐԻ ԵՎ ԳՐԵՆԱԿԱՆ ՊԻՏՈՒՅՔՆԵՐԻ ՊԱՀԵՍՏԻ ԱՇԽԱՏԱՆՔԱՅԻՆ ՓԱՍՏԱԹՂԹԵՐԻ ՄՇԱԿՈՒՄ				ՊԱՏՎԵՐ N ՊԸԱԾՂԲ - 13/7		
Ի.Տ.Բ. ՊԵՏ	Հ. ՍՈՒԼԹԱՆՅԱՆ		ՃԱՐՏԱՐԱՊԵՏԱԿԱՆ ՄԱՍ	ՓՈՒԼ	ԹԵՐԹ	ԹԵՐԹԵՐ
Ն.Գ.Ճ.	Հ. ՎԱՐԴԱՆՅԱՆ			ԱՆ	Ճ - 8	10
ՆԱԽԱԳԾԵՑ	Հ. ՎԱՐԴԱՆՅԱՆ		ՏԱՆԻՔԻ ԵՌԱՇԵՐՏ ՍԱԼԵՐԻ ԿՑՄԱՆ ՀԱՆԳՈՒՅՑ ՀԱՆԳՈՒՅՑ զ; ՀԱՏՈՒՅԹ 1 - 1	ՏՐԱՆՍԼԱԽԼԱԳԻԾ	ԵՐԵՎԱՆ 2014	

ՀԻՄՔԵՐԻ ՀԱՏԱԿԱԳԻԾ

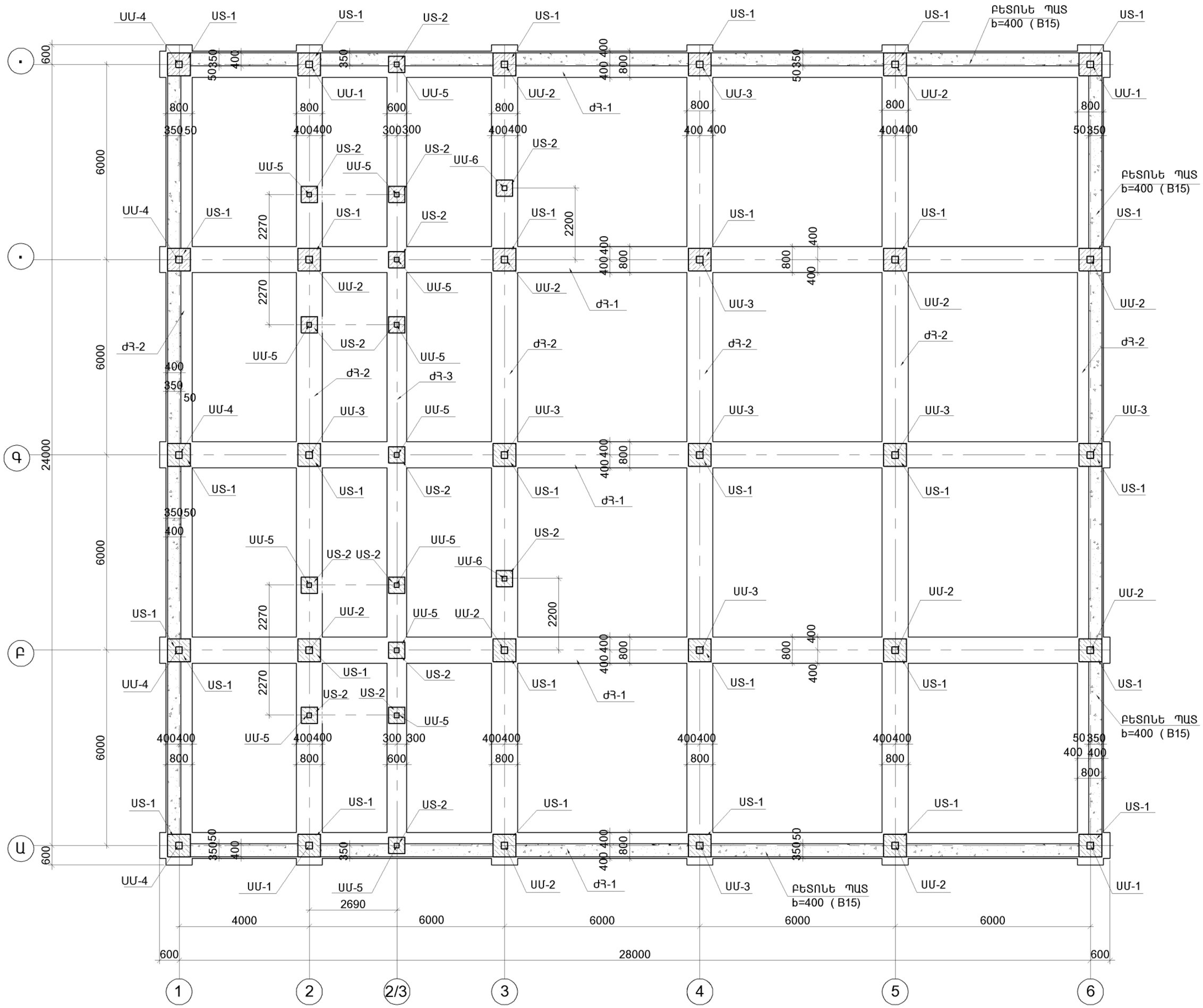

ՏԵՂԱՆՔԸ ՆԱԽԱՏԵՍՎԱԾ է 3-րդ ՍԵՅՍՄԻԿ ԳՈՏՈՒ ՀԱՄԱՐ:
ՀԻՄՔԵՐԸ ՆԱԽԱՏԵՍՎԱԾ ԵՆ ՈՉ ՆՍՏՎԱԾՔԱՅԻՆ ԵՎ ՈՉ ՈՒՈՉՈՂ ԳՐՈՒՆՏԱՅԻՆ ՊԱՅՄԱՆՆԵՐԻ ՀԱՄԱՐ:
ԳՐՈՒՆՏՆԵՐԻ ՊԱՅՄԱՆԱԿԱՆ ՀԱՇՎԱՐԿԱՅԻՆ ԴԻՄԱԴՐՈՒԹՅՈՒՆԸ ԸՆԴՈՒՆՎԱԾ է R_0 =2.0կգ/սմ²
ԳՐՈՒՆՏԻ ՍԱՌԵՑՄԱՆ ԱՌԱՎԵԼԱԳՈՒՅՆ ԽՈՐՈՒԹՅՈՒՆԸ ԸՆԴՈՒՆՎԱԾ է ~80 սմ:
ԳՐՈՒՆՏԱՅԻՆ ԶՐԵՐԸ ԲԱՑԱԿԱՅՈՒՄ ԵՆ:
ՅՈՒՐԱՔԱՆՉՅՈՒՐ ՏԵՂԱՆՔՈՒՄ ԿԱՌՈՒՅՑԸ ՏԵՂԱԴՐԵԼԻՍ ԱՆՀՐԱԺԵՇՏ է ՆԱԽԱՊԵՍ ԻՐԱԿԱՆԱՑՆԵԼ ՏԵՂԱՆՔԻ ԻՆԺԵՆԵՐԱ-ԵՐԿՐԱԲԱՆԱԿԱՆ ՀԵՏԱԶՈՏՈՒԹՅՈՒՆ ԵՎ ԱՆՀՐԱԺԵՇՏՈՒԹՅԱՆ ԴԵՊՔՈՒՄ ՀԻՄՔԵՐՈՒՄ ԿԱՏԱՐԵԼ ՀԱՄԱՊԱՏԱՍԽԱՆ ՇՏԿՈՒՄՆԵՐ, ԿԱԽՎԱԾ ՏԵՂԱՆՔԻ ՀԻԴՐՈ-ԵՐԿՐԱԲԱՆԱԿԱՆ ՊԱՅՄԱՆՆԵՐԻՑ:

1.ԺԱՊԱՎԵՆԱՅԻՆ ՀԻՄՔԵՐԸ ԺՀ-1, ԺՀ-2 ՏԵՍ թ. Կ-3; ԺՀ-3 թ. Կ-4:
2.ՍՅՈՒՆԱՏԱԿԵՐԸ ՍՏ-1, ՍՏ-2 ՏԵՍ թ. Կ-5:

ԳՐՔԵՐԻ ԵՎ ԳՐԵՆԱԿԱՆ ՊԻՏՈՒՅՔՆԵՐԻ ՊԱՀԵՍՏԻ ԱՇԽԱՏԱՆՔԱՅԻՆ ՓԱՍՏԱԹՂԹԵՐԻ ՄՇԱԿՈՒՄ				ՊԱՏՎԵՐ N ԲԸԱՇՁԲ-13/15-4		
Ի.Տ.Բ. ՊԵՏ	Հ. ՍՈՒԼԹԱՆՅԱՆ		ԿՈՆՍՏՐՈՒԿՏՈՐԱԿԱՆ ՄԱՍ (ՏԱՐԲԵՐԱԿ [24x28] մ)	ՓՈՒԼ	ԹԵՐԹ	ԹԵՐԹԵ
Ն.Գ.Ճ.	Հ. ՎԱՐԴԱՆՅԱՆ			ԱՆ	Կ-1	30
ՆԱԽԱԳԾԵՑ	Ն. ԹԱՂԵՎՈՍՅԱՆ		ՀԻՄՔԵՐԻ ՀԱՏԱԿԱԳԻԾ	ՏՐԱՆՍԱԽԱԳԻԾ	ԵՐԵՎԱՆ 2014	

ՓՈՎԱՇՔ "Ա" , "Ե" ԱՌԱՆՑՔՆԵՐՈՎ

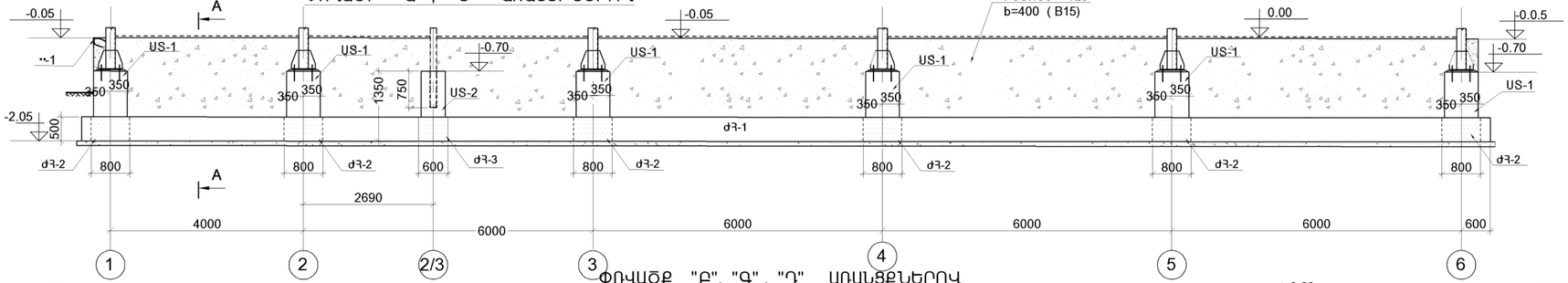

ՓՈՎԱՇՔ "Բ", "Գ", "Դ" ԱՌԱՆՑՔՆԵՐՈՎ

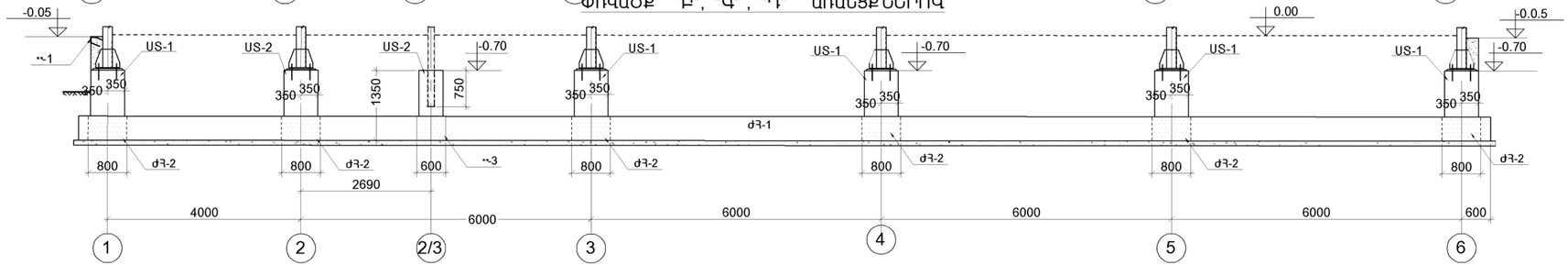

ՓՈՎԱՇՔ "1", "6" ԱՌԱՆՑՔ ՆԵՐՈՎ

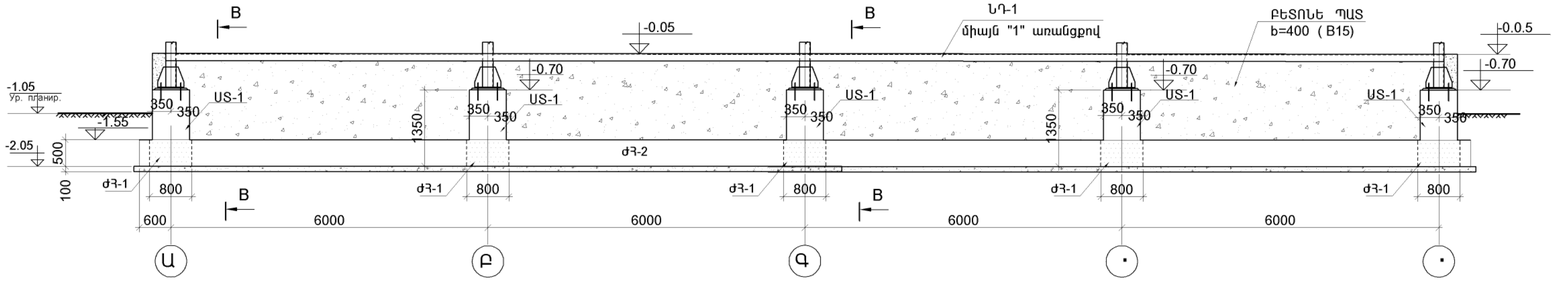

A - A (M1:25)

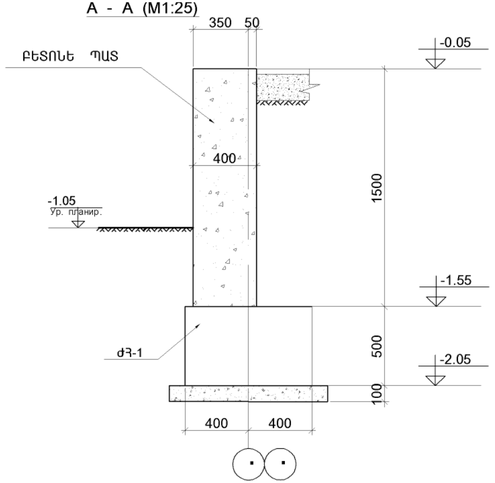

B - B (M1:25)

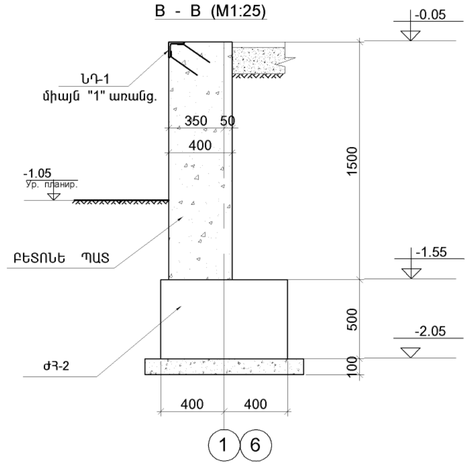

1.ՏՎՅԱԼ ԹԵՐԹԸ ԴԻՏԱՐԿԵԼ Թ. Կ-1 ՀԵՏ ՀԱՄԱՏԵՂ:
2.ԲԵՏՈՆԵ ՊԱՏԻ (ԲԵՏՈՆ B15) ԾԱՎԱԼԸ ԿԱԶՄՈՒՄ է - 57.0 մ ³ :
3.ՆԱԽԱՊԱՏՐԱՍՏԱԿԱՆ ՇԵՐՏԸ ՀԻՄՔԵՐԻ ՏԱԿ ԿԱԶՄՈՒՄ է - 31.0 մ ³ :
4.ՀԱՏԱԿԻ ԱՄՐԱՆԱՎՈՐՎԱԾ ԲԵՏՈՆԵ ՆԱԽԱՊԱՏՐԱՍՏԱԿԱՆ ՇԵՐՏ , h=15 սմ
ԲԵՏՈՆ B15 - 100.8 մ ³.
ԱՄՐԱՆ Ø8A500c -2650.0 կգ.

ԳՐՔԵՐԻ ԵՎ ԳՐԵՆԱԿԱՆ ՊԻՏՈՒՅՔՆԵՐԻ ՊԱՀԵՍՏԻ ԱՇԽԱՏԱՆՔԱՅԻՆ ՓԱՍՏԱԹՂԹԵՐԻ ՄՇԱԿՈՒՄ				ՊԱՏՎԵՐ N ԲԸԱՇՀԲ-13/15-4		
Ի.Տ.Բ. ՊԵՏ	Հ. ՍՈՒԼԹԱՆՅԱՆ		ԿՈՆՍՏՐՈՒԿՏՈՐԱԿԱՆ ՄԱՍ (ՏԱՐԲԵՐԱԿ [24x28] մ)	ՓՈՒԼ	ԹԵՐԹ	ԹԵՐԹԵ
Ն.Գ.Ճ.	Հ. ԿԱՐՊԱՆՅԱՆ			ԱՆ	Կ-2	30
ՆԱԽԱԳԾԵՑ	Ն. ԹԱԴԵՎՈՍՅԱՆ		ՓՈՎԱՇՔ "1" ,"4" , "5" , "6" , "Ա" , "Բ" "Գ" ԱՌԱՆՑՔՆԵՐՈՎ	ՏՐԱՆՍԱԼՅՈՒԳԻՆ	ԵՐԵՎԱՆ 2014	

1.ՏԻՊԱԼ ԹԵՐԹԵՐ ԳԻՏՈՒԹԵԼ թ. Կ-1 ՇԵՏ ՅԱՍՍՏՆԵՂ:

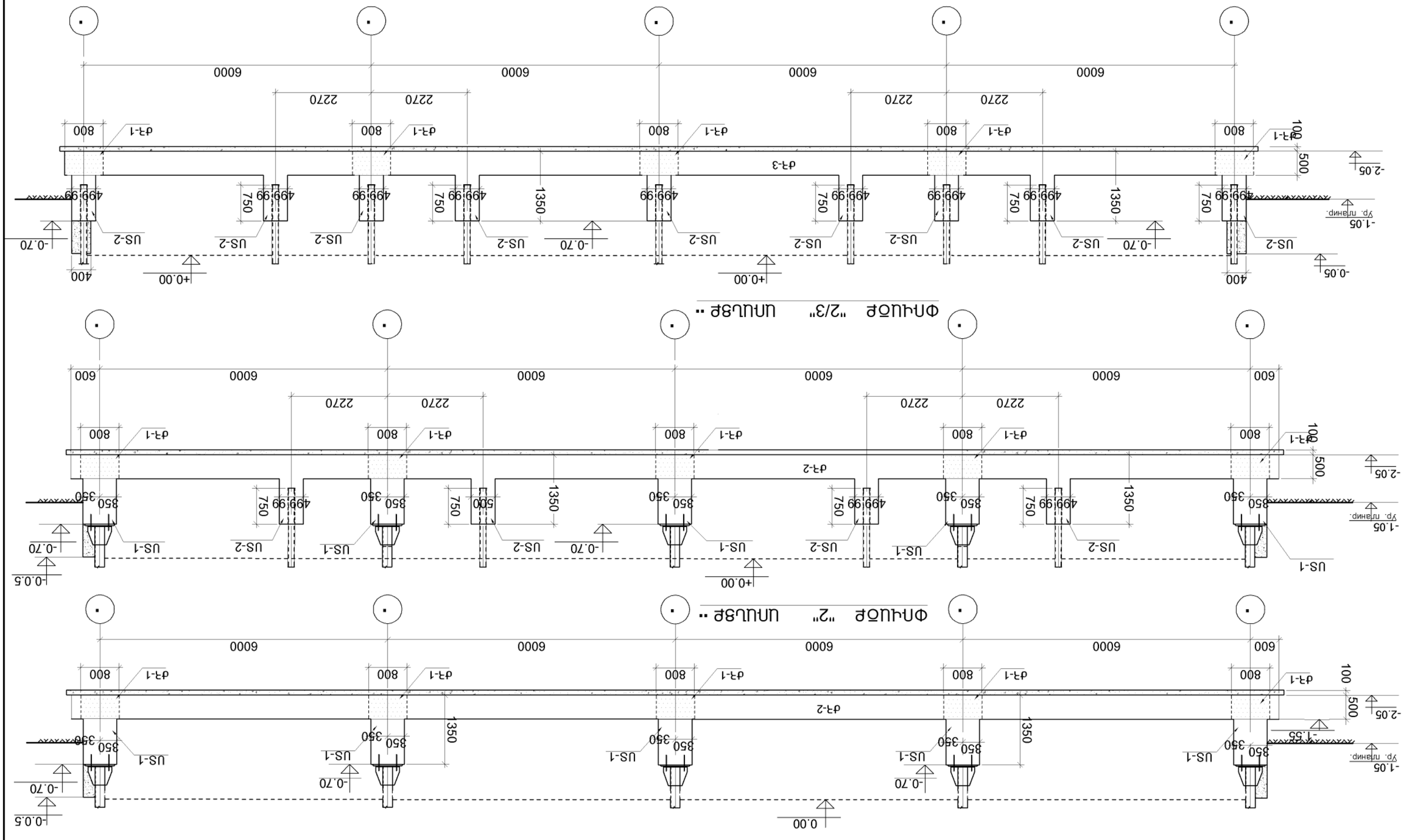

ՀԱՅԱՍՏԱՆԻ ԵՎ ՀԱՅԿԱԿԱՆ ՍՈՎԵՏԱԿԱՆ ՍՈՑԻԱԼԻՍՏԱԿԱՆ ՀԱՆՐԱՊԵՏՈՒԹՅՈՒՆ ՊԵՏԱԿԱՆ ՇԻՆԱՐԱՐԱԿԱՆ ԿԱԶՄԱԿԵՐՊՈՒԹՅՈՒՆ			ԳԾԱԳՐԻՐ N ԳԵՈՇՇՊ-13/154		
Ի.Տ.Բ. ՊԵՏ	Հ. ՍՈՒԼԹԱՆՅԱՆ	ՀԱՆՍՏՈՒՄԻՏՈՒՄԱՆ ՍՍՍ (ՏՈՒՖԵՐԱՅԻ [24x28] մ)	ՓՈՒԼ	ԹԵՐԹԵԼ	ԹԵՐԹԵԼ
Ն.Գ.Ե.	Հ. ԱԼՊՈՒՄՅԱՆ		Ա.-3	30	
Նախագծեց	Ն. ՄԱՐՏԻՐՈՍՅԱՆ	ՓՈՒՆՏ «2», «2/3», «4», «5» ԱՌԱՆՑՔԻ ՄԱՍ	ԵՐԵՎԱՆ 2014		

ԺՊԱՎԵՆԱՅԻՆ ՀԻՄՔ ԺՀ-1

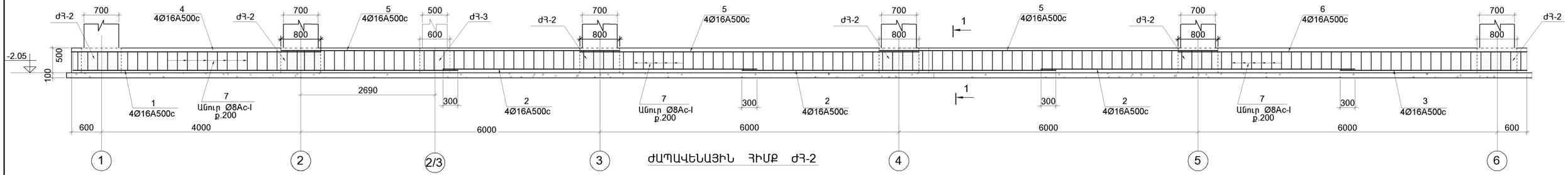

ԺՊԱՎԵՆԱՅԻՆ ՀԻՄՔ ԺՀ-2

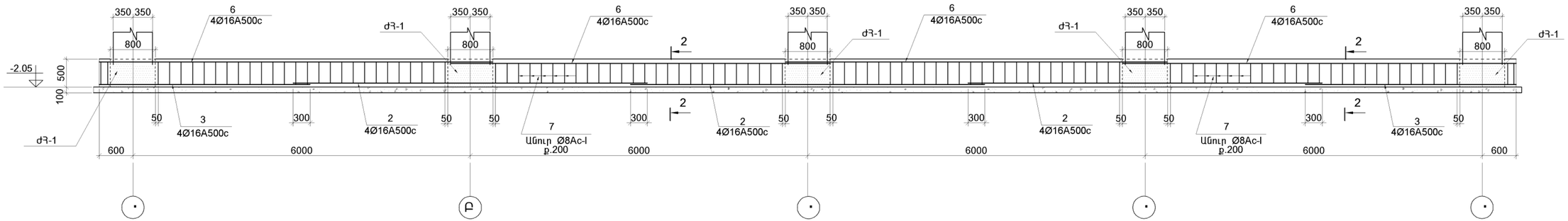

1 - 1 (M1:20)

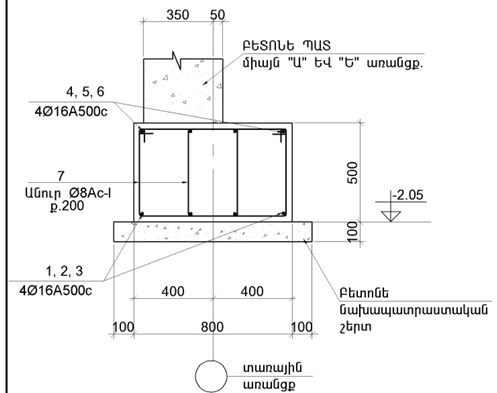

2 - 2 (M1:20)

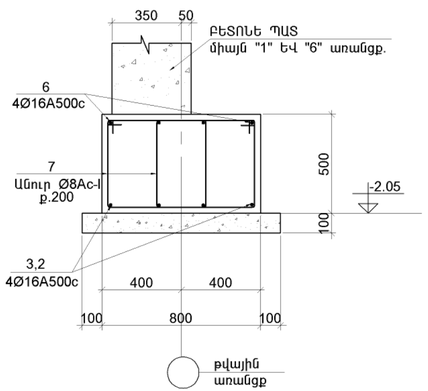

ԵՐԻԶՎԱԾՔ ՆԴ-1

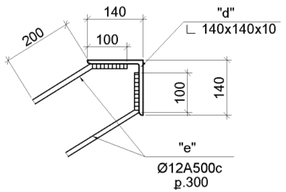

1.ՏՎՅԱԼ ԹԵՐԹԸ ԴԻՏԱՐԿԵԼ բ.բ Կ-1 , Կ-2 ,Կ-3 ՀԵՏ ՀԱՄԱՏԵՂ:
2.ՄԱՍՆԱԳԻՐԸ ՏԵՍ բ. Կ-7:

ՊՈՂՊԱՏԻ ԾԱԽՍԸ ՆԴ-1 ՀԱՄԱՐ

ԷԼԵՄԵՆՏԻ ՄԱԿՆԻՇ	ԴԻՐՔ	ՊՐՈՖԻԼ ԿԱՄ ԿՏՐՎԱԾՔ	ԵՐԿԱՐՈՒԹ.	ՔԱՆ.	ՔԱՇԸ (կգ)		
					ՄԵԿ ԴԻՐՔԻ	ԸՆԴՀՈՒՐ ԴԻՐՔԻ	ՄԱԿՆԻՇ՝
ԵՐԻԶՎԱԾՔ ՆԴ-1	"d"	∟ 140x140x10	24700	1	532.0	532.0	577.0
	"e"	Ø12A500c	300	164	0.27	45.0	

ԳՐՔԵՐԻ ԵՎ ԳՐԵՆԱԿԱՆ ՊԻՏՈՒՅՔՆԵՐԻ ՊԱՀԵՍՏԻ ԱՇԽԱՏԱՆՔԱՅԻՆ ՓԱՍՏԱԹՂԹԵՐԻ ՄՇԱԿՈՒՄ				ՊԱՏՎԵՐ N ԲԱՇՀՔԲ-13/15-4		
Ի.Տ.Բ. ՊԵՏ	Հ. ՍՈՒԼԹԱՆՅԱՆ		ԿՈՆՍՏՐՈՒԿՏՈՐԱԿԱՆ ՄԱՍ (ՏԱՐԲԵՐԱԿ [24x28] մ)	ՓՈՒԼ	ԹԵՐԹ	ԹԵՐԹԵ
Ն.Գ.Ճ.	Հ. ՎԱՐԴԱՆՅԱՆ			ԱՆ	Կ-4	30
ՆԱԽԱԳԾԵՑ	Ն. ԹԱՐԵԽՈՍՅԱՆ		ԺՊԱՎԵՆԱՅԻՆ ՀԻՄՔԵՐ ԺՀ-1 ,ԺՀ-2 . ՆԴ-1	ՏՐԱՆՍԱՓՈՒԼԳԻՐ	ԵՐԵՎԱՆ 2014	

ՓՈՎԱՇՔ "3" ԱՌԱՆՑՔ ••

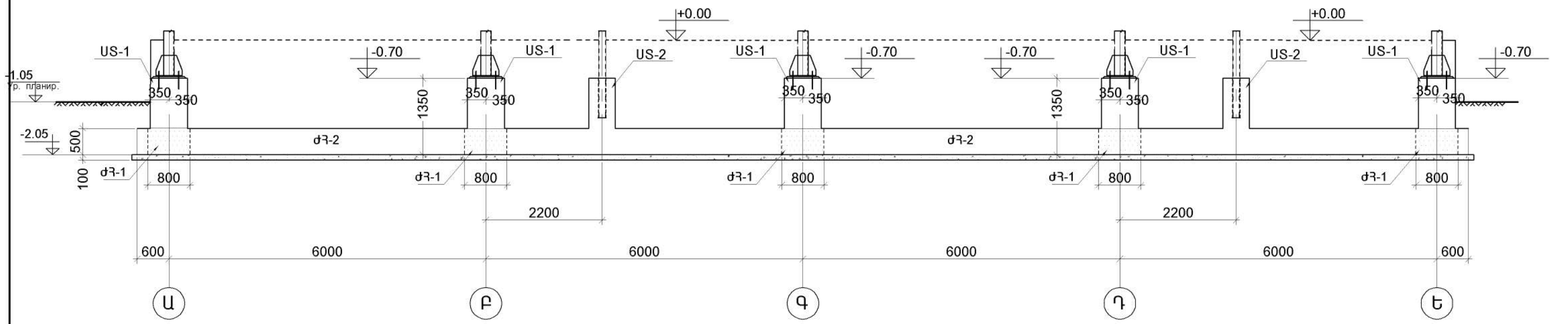

3 - 3 (M1:20)

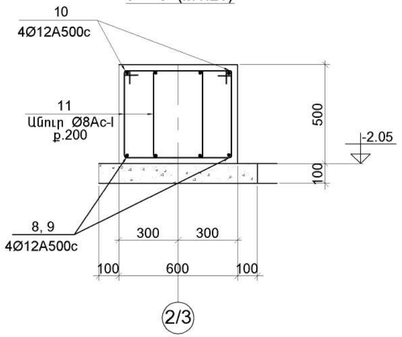

ԺԱՊԱՎԵՆԱՅԻՆ ՀԻՄՔ ԺՀ-3

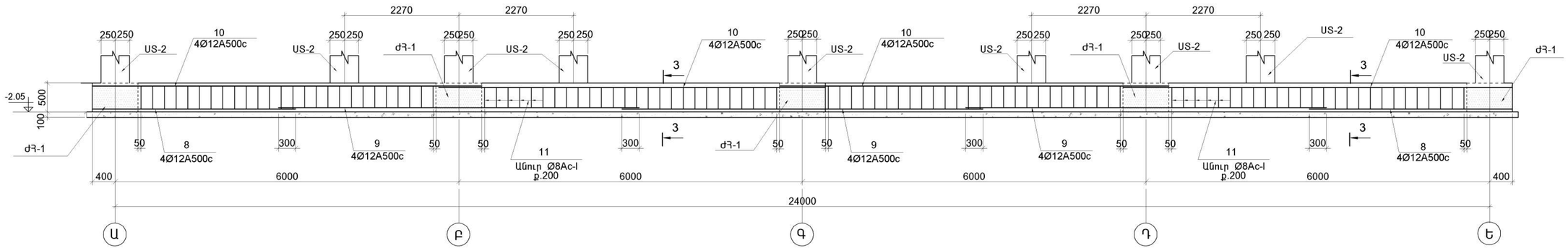

1.ՏՎՅԱԼ ԹԵՐԹԸ ԴԻՏԱՐԿԵԼ բ.բ Կ-1 , Կ-2 ,Կ-3 ՀԵՏ ՀԱՄԱՏԵՂ:
2.ՄԱՍՆԱԳԻՐԸ ՏԵՍ բ. Կ-7:

ԳՐՔԵՐԻ ԵՎ ԳՐԵՆԱԿԱՆ ՊԻՏՈՒՅՔՆԵՐԻ ՊԱՀԵՍՏԻ ԱՇԽԱՏԱՆՔԱՅԻՆ ՓԱՍՏԱԹՂԹԵՐԻ ՄՇԱԿՈՒՄ				ՊՍՏՎԵՐ N ԲԲԱՇՀԲ-13/15-4	
Ի.Տ.Բ. ՊԵՏ	Հ. ՍՈՒԼԹԱՆՅԱՆ		ԿՈՆՍՏՐՈՒԿՏՈՐԱԿԱՆ ՄԱՍ (ՏԱՐԲԵՐԱԿ [24x28] մ)	ՓՈՒԼ	ԹԵՐԹ	ԹԵՐԹԵ
Ն.Գ.Ճ.	Հ. ՎԱՐԴԱՆՅԱՆ			ԱՆ	Կ-5	30
ՆԱԽԱԳԾԵՑ	Ն. ԹԱՂԵՎՈՍՅԱՆ		ՓՈՎԱՇՔ "3" ԱՌԱՆՑՔՈՎ ԺԱՊԱՎԵՆԱՅԻՆ ՀԻՄՔ ԺՀ--3	ՏՐԱՆՍԱԳՈՐԾ	ԵՐԵՎԱՆ 2014	

ՍՅՈՒՆԱՏԱԿ ՍՏ-1

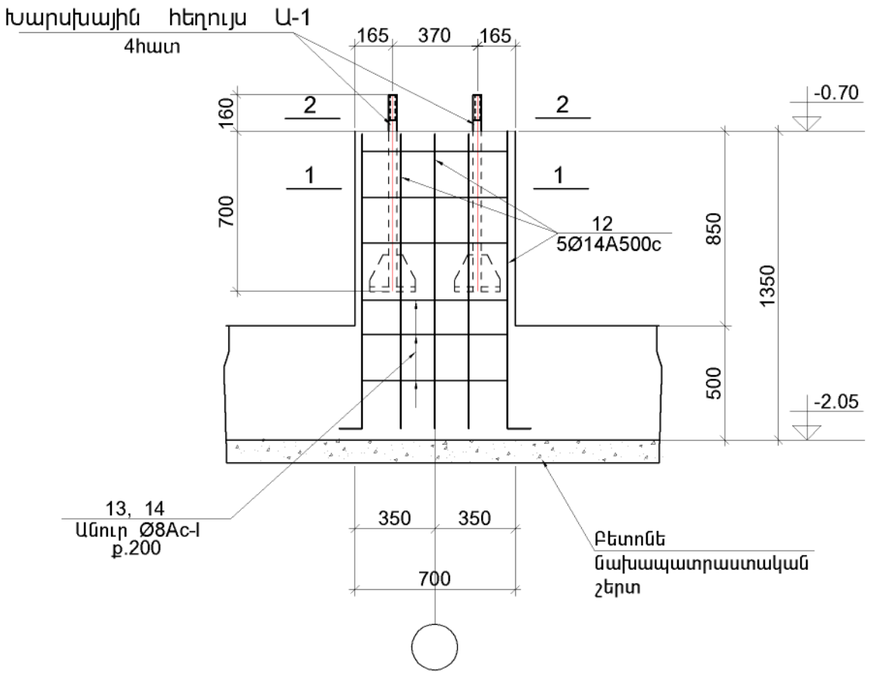

ՍՅՈՒՆԱՏԱԿ ՍՏ-2

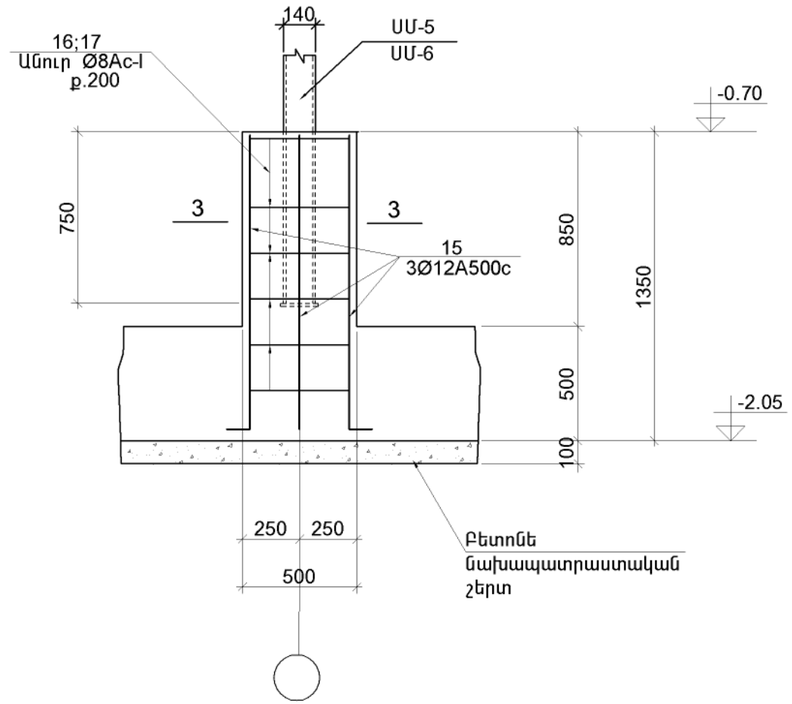

ԽԱՐՍԽԱՅԻՆ ՀԵՂՈՒՅՍ Ա-1

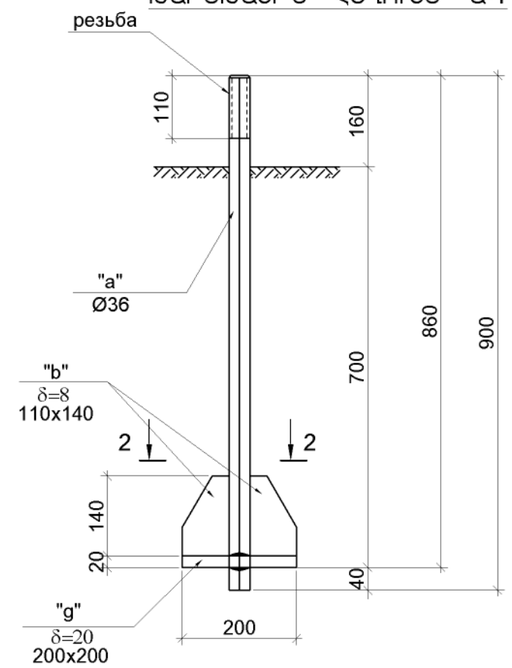

ՊՈՂՊԱՏԻ ԾԱԽՍԸ ՀԵՂՈՒՅՍԻ Ա-1 ՀԱՄԱՐ

ԷԼԵՄԵՆՏԻ ՄԱԿՆԻՇ	ԴԻՐՔ	ՊՐՈՖԻԼ ԿԱՄ ԿՏՐՎԱԾՔ	ԵՐԿԱՐՈՒԹ.	ՔԱՆ.	ՔԱՇԸ (կգ)		
					ՄԵԿ ԴԻՐՔԻ	ԲՈԼՈՐ ԴԻՐՔԻ	ՄԱԿՆԻՇ
ՀԵՂՈՒՅՍ Ա-1	"a"	Ø36	900	1	7.2	7.2	17.4
	"b"	δ= – 8 x110	140	4	0.97	3.9	
	"g"	δ= – 20 x200	200	1	6.3	6.3	

1 - 1 (M1:20)

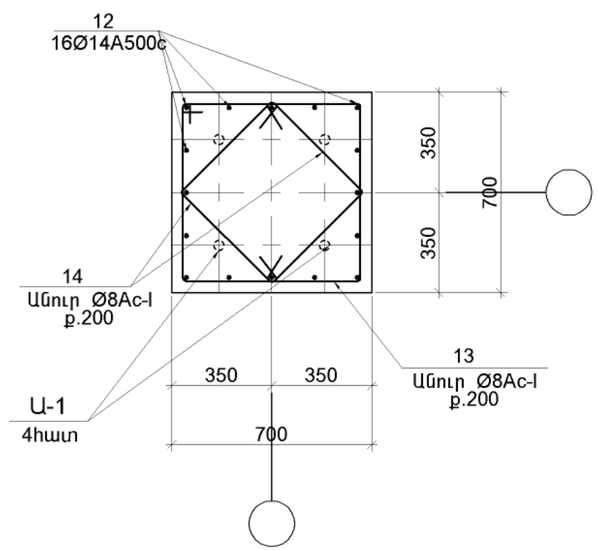

2 - 2 (M1:20)

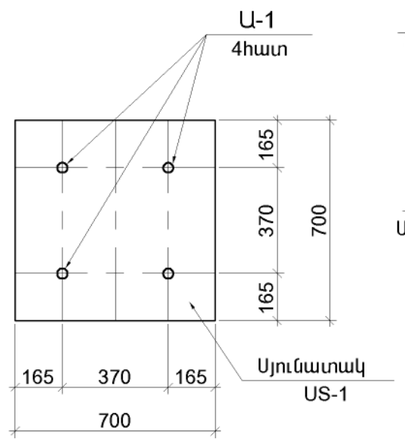

3 - 3 (M1:20)

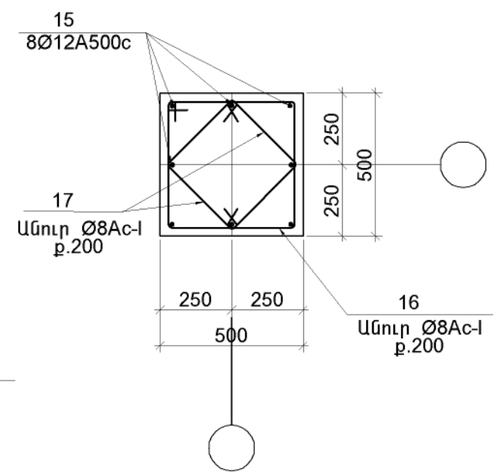

1.ՄԱՍՆԱԳԻՐԸ ՏԵՍ թ. Կ-7:
2.ՏԿՅԱԼ ԹԵՐԹԸ ԴԻՏԱՐԿԵԼ թ. Կ-1 ՀԵՏ ՀԱՄԱՏԵՂ:

ԳՐՔԵՐԻ ԵՎ ԳՐԵՆԱԿԱՆ ՊԻՏՈՒՅՔՆԵՐԻ ՊԱՀԵՍՏԻ ԱՇԽԱՏԱՆՔԱՅԻՆ ՓԱՍՏԱԹՂԹԵՐԻ ՄՇԱԿՈՒՄ				ՊԱՏՎԵՐ N ԲԸԱՇՀԲ-13/15-4		
Ի.Տ.Բ. ՊԵՏ	Հ. ՍՈՒԼԹԱՆՅԱՆ		ԿՈՆՍՏՐՈՒԿՏՈՐԱԿԱՆ ՄԱՍ (ՏԱՐԲԵՐԱԿ [24x28] մ)	ՓՈՒԼ	ԹԵՐԹ	ԹԵՐԹԵՎ
Ն.Գ.Ճ.	Հ. ՎԱՐԴԱՆՅԱՆ			ԱՆ	Կ-6	30
ՆԱԽԱԳԾԵՑ	Ն. ԹԱՂԵՎՈՍՅԱՆ		ՍՅՈՒՆԱՏԱԿ ՍՏ-1 , ՍՏ-2 ՀԵՂՈՒՅՍ Ա-1.	ՏՐԵՆՄԵՆԱԽԱԳԻԾ	ԵՐԵՎԱՆ 2014	

ՀԱՎԱՔԱԿԱՆ ՄԻԱՎՈՐՆԵՐԻ ՄԱՍՆԱԳԻՐ ՄԵԿ ՄԻԱՁՈՒՅԼ
ԵՐԿԱԹԲԵՏՈՆԵ ԷԼԵՄԵՆՏԻ ՀԱՄԱՐ

ԴԻՐՔ N°	ՆՇԱՆԱԿՈՒՄ	ԱՆՎԱՆՈՒՄ	ՔԱՆ. հատ.	ՄԱՍՍ ՄԵԿ Դիրքի	ՄԱՍՍ ԿԳ ԲՈԼՈՐ Դիրքեր.	Ծանոթ.
		ԺԱՊԱՎԵՆԱՅԻՆ ՀԻՄՔ ԺՀ-1 (5 հատ)				
1	Ա. Գ.	Ø16A500c L =7750	4	12.2	48.8	
2	Ա. Գ.	Ø16A500c L =6300	12	10.0	120.0	
3	Ա. Գ.	Ø16A500c L =3750	4	5.9	23.6	
4	Ա. Գ.	Ø16A500c L =5000	4	7.9	31.6	
5	Ա. Գ.	Ø16A500c L =6800	12	10.7	128.4	
6	Ա. Գ.	Ø16A500c L =7000	4	11.1	44.4	
7	Տես էսկիզ	Ø8Ac-I L =2040	292	0.8	233.6	
		ՆՅՈՒԹԵՐ				
		ԲԵՏՈՆ B25 — 11.7 մ³				
		ԺԱՊԱՎԵՆԱՅԻՆ ՀԻՄՔ ԺՀ-2 (6 հատ)				
2	Ա. Գ.	Ø16A500c L =6300	12	10.0	120.0	
3	Ա. Գ.	Ø16A500c L =3750	8	5.9	47.2	
6	Ա. Գ.	Ø16A500c L =7000	16	11.1	177.6	
7	Տես էսկիզ	Ø8Ac-I L =2040	220	0.8	176.0	
		ՆՅՈՒԹԵՐ				
		ԲԵՏՈՆ B25 — 8.8 մ³				
		ԺԱՊԱՎԵՆԱՅԻՆ ՀԻՄՔ ԺՀ-3 (1 հատ)				
8	Ա. Գ.	Ø12A500c L =3550	8	3.15	25.2	
9	Ա. Գ.	Ø12A500c L =6300	12	5.6	67.2	
10	Ա. Գ.	Ø12A500c L =6800	16	6.0	96.0	
11	Տես էսկիզ	Ø8Ac-I L =1800	210	0.71	149.1	
		ՆՅՈՒԹԵՐ				
		ԲԵՏՈՆ B25 — 6.3 մ³				
		ՍՅՈՒՆԱՏԱԿ US-1 (30հատ)				
12	Տես էսկիզ	Ø14A500c L =1400	16	1.7	27.2	
13	Տես էսկիզ	Ø8Ac-I L =2760	6	1.1	6.6	
14	Տես էսկիզ	Ø8Ac-I L =1100	12	0.44	5.3	
		ԽԱՐՍԽԱՅԻՆ ՀԵՂՈՒՅՍ Ա-1	4	17.4	69.6	
		ՆՅՈՒԹԵՐ				
		ԲԵՏՈՆ B25 — 0.42 մ³				

1	2	3	4	5	6	7
		ՍՅՈՒՆԱՏԱԿ US-2 (15հատ)				
15	Տես էսկիզ	Ø12A500c L =1400	8	1.24	10.0	
16	Տես էսկիզ	Ø8Ac-I L =1960	6	0.8	4.0	
17	Տես էսկիզ	Ø8Ac-I L =840	12	0.33	3.3	
		ՆՅՈՒԹԵՐ				
		ԲԵՏՈՆ B25 — 0.22 մ³				

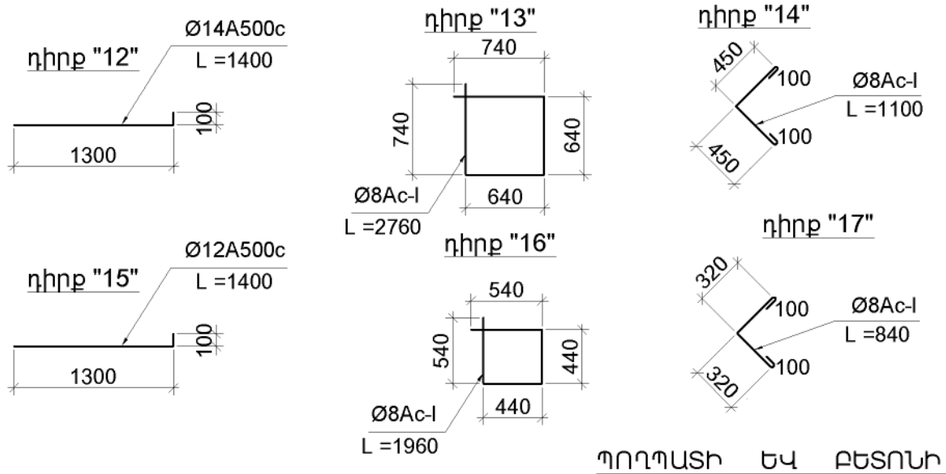

ՊՈՂՊԱՏԻ ԵՎ ԲԵՏՈՆԻ ԾԱԽՍԸ

ԷԼԵՄԵՆՏԻ ԱՆՎԱՆՈՒՄ		ԲԵՏՈՆ ԳՈՍՏ 25192 - 82		ԱՄՐԱՆԱՅԻՆ ԱՐՏԱԴՐԱՆՔ ԳՈՍՏ Ր 5244-2006						ԳԼՈՑՎԱԾՔ							ԱՄԲՈՂՋԸ (կգ)
		ԴԱՍ	ԾԱՎԱԼ մ³	Ac-I		A500c				ՀԵՂՈՒՅՍ Ա - 1				ԵՐԻԶՎԱԾՔ ՆԴ-1			
				Ø8	ընդ.	Ø12	Ø14	Ø16	ընդ.	Ø36	δ=8	δ=20	ընդ.	L 140x10	Ø12	ընդ.	
ՀԻՄՔ	ԺՀ - 1(5հատ)	B25	58.5	1168.0	1168.0			1984.0	1984.0								3152.0
	ԺՀ - 2(6հատ)	B25	52.8	1056.0	1056.0			2068.8	2068.8								3124.8
	ԺՀ - 3(1հատ)	B25	6.4	149.1	149.1	188.4			188.4								337.5
ՍՅՈՒՆԱՏԱԿ	US-1 (30հատ)	B25	12.6	357.0	357.0		816.0		816.0	864.0	468	756.0	2088.0				3261.0
	US-2 (15հատ)	B25	3.3	109.5	109.5	150.0			150.0								259.5
ԵՐԻԶՎԱԾՔ ՆԴ -1														532.0	45.0	577.0	577.0

ԳՐՔԵՐԻ ԵՎ ԳՐԵՆԱԿԱՆ ՊԻՏՈՒՅՔՆԵՐԻ ՊԱՀԵՍՏԻ ԱՇԽԱՏԱՆՔԱՅԻՆ ՓԱՍՏԱԹՂԹԵՐԻ ՄՇԱԿՈՒՄ				ՊԱՏՎԵՐ N ԲԸԱՇՁԲ-13/15-4		
Ի.Տ.Բ. ՊԵՏ	Հ. ՍՈՒԼԹԱՆՅԱՆ		ԿՈՆՍՏՐՈՒԿՏՈՐԱԿԱՆ ՄԱՍ (ՏԱՐԲԵՐԱԿ [24x28] մ)	ՓՈՒԼ	ԹԵՐԹ	ԹԵՐԹԵ
Ն.Գ.Ճ.	Հ. ՎԱՐԴԱՆՅԱՆ			ԱՆ	Կ-6	30
ՆԱԽԱԳԾԵՑ	Ն. ԹԱԴԵՎՈՍՅԱՆ		ՄԱՍՆԱԳԻՐ	ՏՐԱՆՍԱԽՈՒԳԻԾ	ԵՐԵՎԱՆ 2014	

ՏԱՆԻՔԻ ՄԵՏԱՂԱԿԱՆ ԷԼԵՄԵՆՏՆԵՐԻ ՀԱՏԱԿԱԳԻԾ (M1:75)

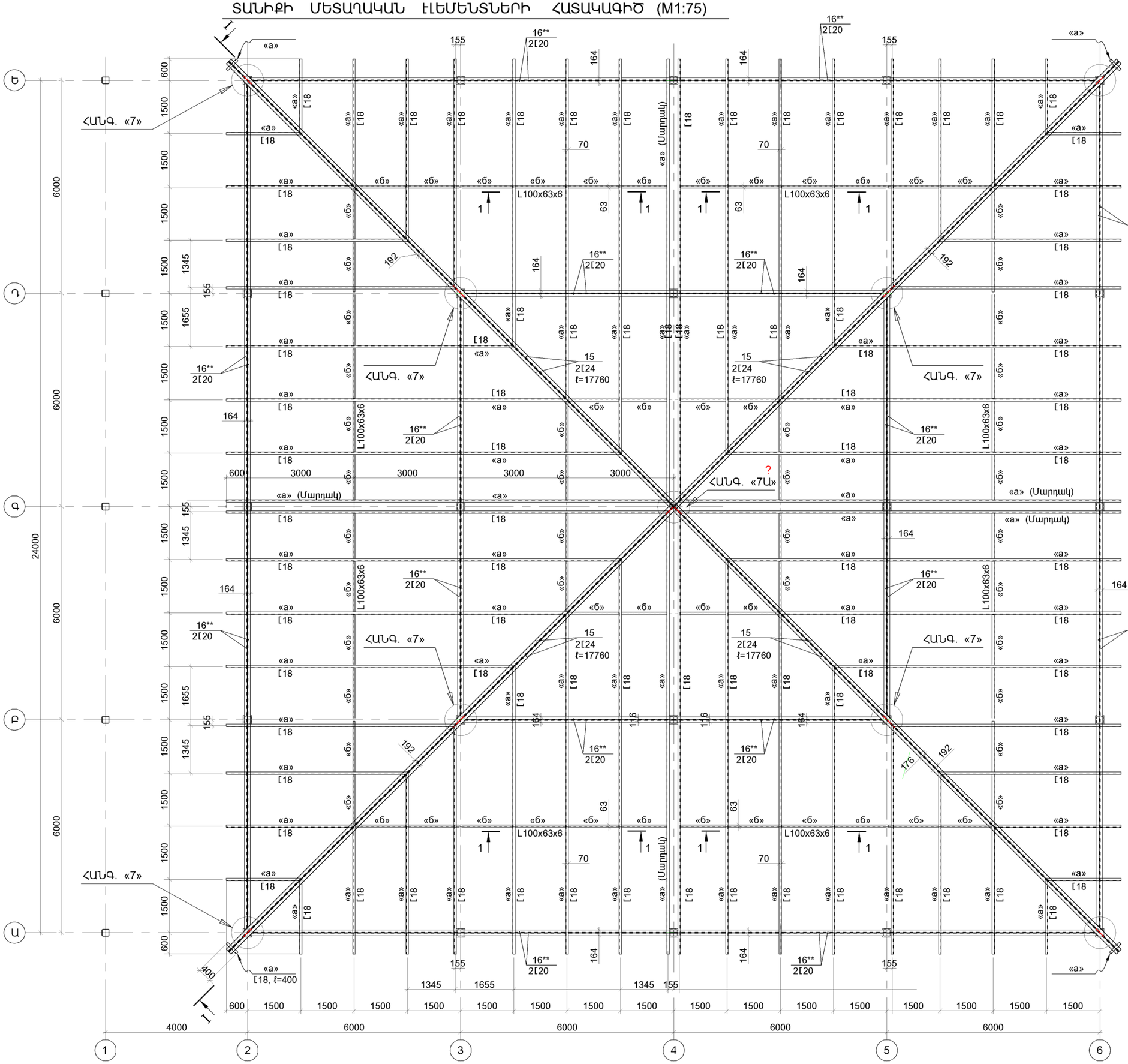

1 - 1

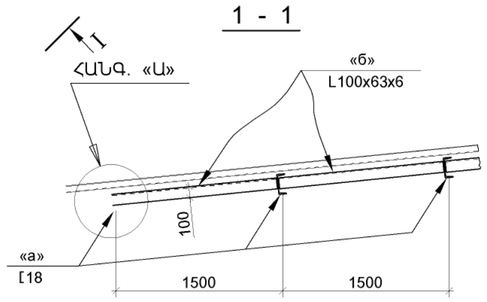

Ա - Ա

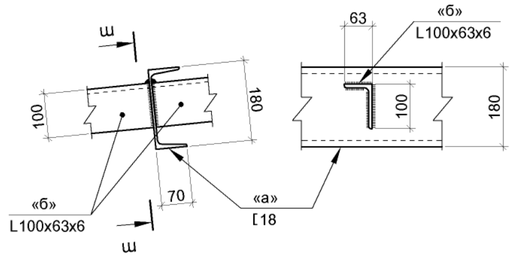

1.ՏԿՅԱԼ Թ-ը ԴԻՏԱՐԿԵԼ Կ-1 թ-ի ՀԵՏ ՀԱՄԱՏԵՂ:
2.ՀԻՄՆԱԿԱՆ ԾԱՆՈԹԱԳՐՈՒԹՅՈՒՆԸ ՏԵՍ թ. Կ-11:

ԳՐՔԵՐԻ ԵՎ ԳՐԵՍԱԿԱՆ ՊԻՏՈՒՅՔՆԵՐԻ ՊԱՀԵՍՏԻ ԱՇԽԱՏԱՆՔԱՅԻՆ ՓԱՍՏԱԹՂԹԵՐԻ ՄՇԱԿՈՒՄ					ՊԱՏՎԵՐ N ԲԵԱՇՀՊ-13/15-4
Ի.Տ.Բ. ՊԵՏ	Յ. ՍՈՒԼՈՅԱՆ	ԿՈՂՍՏՐՈՒԿՑԻԱԿԱՆ ՄԱՍ (ՏԱՐԱԾՈՒԹՅԱՆ [24x28] մ)		ՓՈՒԼ	ԹԵՐԹ	ԹԵՐԹԵՐ
				ԱՆ	Կ-8	30
Ն.Գ.Ճ.	Հ. ՎԱՐԴԱՆՅԱՆ					ԵՐԵՎԱՆ 2014
ԱՌԱՋԱԲԵՑ	Ն. ԹԱՐԵՎՈՍՅԱՆ	ՏԱՆԻՔԻ ՄԵՏԱՂԱԿԱՆ ԷԼԵՄԵՆՏՆԵՐԻ ՀԱՏԱԿԱԳԻԾ			

ԾԱԾԿԻ ՄԵՏԱՂԱԿԱՆ ԷԼԵՄԵՆՏՆԵՐ, ԸՍՏ «Ա – Ա» ՀԱՏԱԿԱԳԾԻ (M1:75)

1.ՏԿՅԱԼ Թ-ը ԴԻՏԱՐԿԵԼ Կ-1 թ-ի ՀԵՏ ՀԱՄԱՏԵՂ:
2.ՀԻՄՆԱԿԱՆ ԾԱՆՈԹԱԳՐՈՒԹՅՈՒՆԸ ՏԵՍ թ. Կ-11:
3.ԴԵՏԱԼ «1» ԵՎ «1a» ՏԵՍ թ. Կ-26:

ԳՐԱՔՐԻ ԵՎ ԳՐԵՆԱԿԱՆ ՊՐՈՏՈՅԵՐՆԵՐԻ ՊԱՀՊԱՆՄԱՆ ԱՇԽԱՏԱՆՔԱՅԻՆ ՓԱՍՏԱԹՂԹԵՐԻ ՄՇԱԿՈՒՄ					ՊԱՏՎԵՐ N ԲՈՒՇԳՊ-13/15-4
			ՓՈՒԼ	ԹԵՐԹ	ԹԵՐԹԵՐ
			ԱՆ	Կ-9	30
					ԵՐԵՎԱՆ 2014
Ի.Տ.Բ. ՊԵՏ	Հ. ՍՈՒԼԵՅԱՆ	ԿՈՆՍՏՐՈՒԿՏՈՐԱԿԱՆ ՄԱՍ (ՏԱՐԵԲԵՐԱԿ [24x28] մ)	ԾԱԾԿԻ ՄԵՏԱՂԱԿԱՆ ԷԼԵՄԵՆՏՆԵՐ, ԸՍՏ «Ա – Ա» ՀԱՏԱԿԱԳԾԻ		
Ն.գլ.մ.	Հ. ՎԱՐԴԱՆՅԱՆ				
ԱՌԱՋԱԾԻ	Ն. ԹԱՐԵՎՈՍՅԱՆ				

ԱՆՏՐԵՍՈԼԻ ՄԵՏԱՂԱԿԱՆ ԷԼԵՄԵՆՏՆԵՐԻ ՀԱՏԱԿԱԳԻԾ (M1:50)

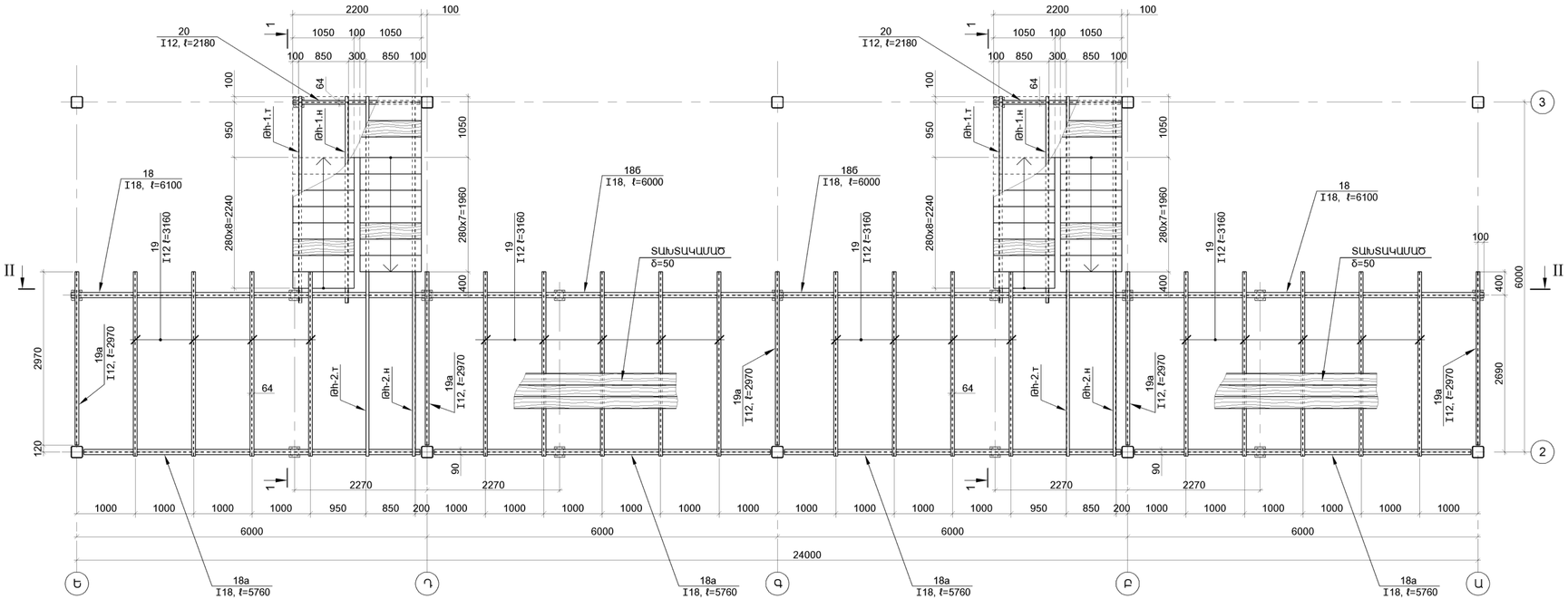

1 - 1

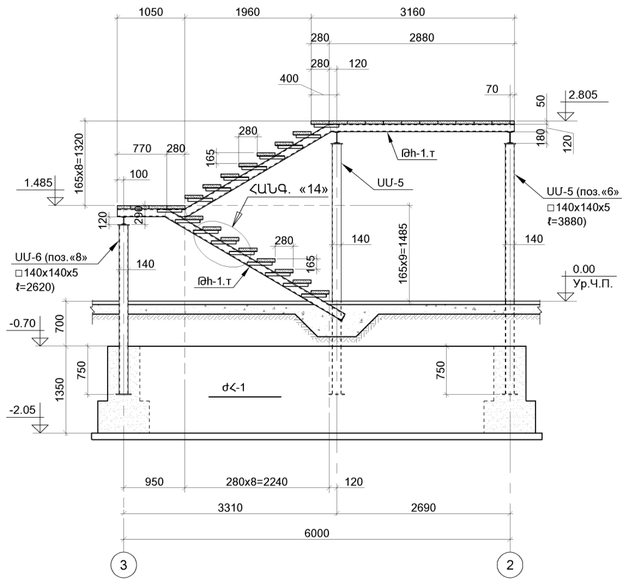

1.ՏԿՅԱԼ թ-ը ԴԻՏԱՐԿԵԼ Կ-1:
2.ՀԱՆԳՈՒՅՑ «14» ՏԵՍ թ. Կ-27:
3.ՍԱՍՆԱԳԾԵՐ ՏԵՍ թ.թ. Կ-29 ԵՎ Կ-30:

ԳՐՔԵՐԻ ԵՎ ԳՐԵՆԱԿԱՆ ՊՐՏՈՒՅՔՆԵՐԻ ՊԱՀԵՍՏԻ ԱՇԽԱՏԱՆՔԱՅԻՆ ՓԱՍՏԱԹՂԹԵՐԻ ՄՇԱԿՈՒՄ				ՊԱՏՎԵՐ N ԸՕԱՇՀՊ-13/15-4		
Ի.Տ.Բ. ՊՇՏ	Հ. ՍՈՒԼԹԱՆՅԱՆ		ԿՈՆՍՏՐՈՒԿՏՈՐԱԿԱՆ ՍԱՍ (ՏԱՐԲԵՐԱԿ [24x28] մ.)	ՓՈՒԼ	ԹԵՐԹ	ԹԵՐԹԵԹ
Ն.Գ.Ճ.	Հ. ՎԱՐԴԱՆՅԱՆ			ԱՆ	Կ-10	30
ՆԱԽԱԳԾԵՑ	Ն. ԹԱՐԵՎՈՍՅԱՆ		ԱՆՏՐԵՍՈԼԻ ՄԵՏԱՂԱԿԱՆ ԷԼԵՄԵՆՏՆԵՐԻ ՀԱՏԱԿԱԳԻԾ	ՏՐԱՆՍԱՎԱՆՔԱԳԻԾ	ԵՐԵՎԱՆ 2014	

ՄԵՏԱՂԱԿԱՆ ՇՐՋԱՆԱԿ «Ա» ԵՎ «Ե» ԱՌԱՆՑՔՆԵՐՈՎ (M1:75)

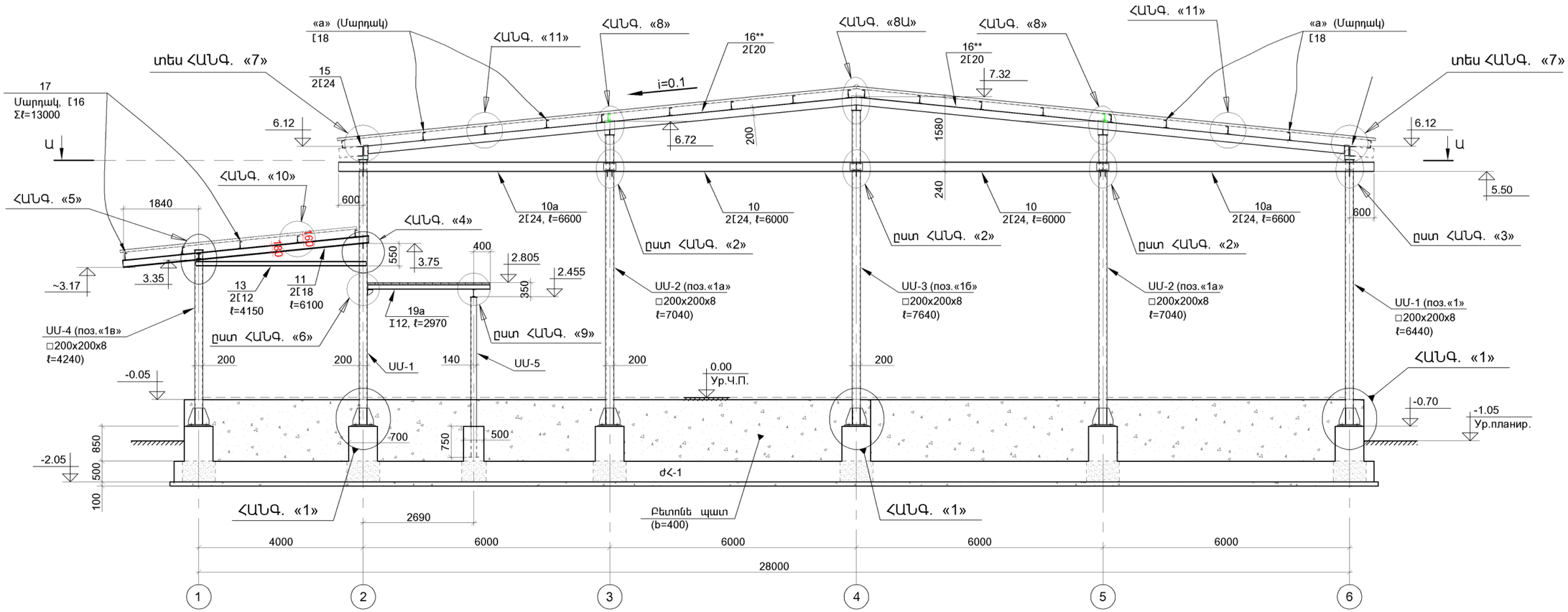

1.ՏՎՅԱԼ թ-ը ԴԻՏԱՐԿԵԼ Կ-8, Կ-9 ԵՎ Կ-10 թ-երի ՀԵՏ ՀԱՄԱՏԵՂ:
2.ՄԵՏԱՂԱԿԱՆ ԷԼԵՄԵՆՏՆԵՐԻ ԵՌԱԿՑՈՒՄԸ ԿԱՏԱՐԵԼ Ֆ-42 ՏԻՊԻ ԷԼԵԿՏՐՈՂՆԵՐՈՎ: ԵՌԱԿՑՄԱՆ ԿԱՐԵՐԻ ԲԱՐՁՐՈՒԹՅՈՒՆԸ (h ա) ԸՆԴՈՒՆԵԼ ԵՌԱԿՑՎՈՂ ԷԼԵՄԵՆՏՆԵՐԻՑ ԱՄԵՆԱԲԱՐԱԿ ԷԼԵՄԵՆՏԻ ՀԱՍՏՈՒԹՅԱՆ ՉԱՓՈՎ:
3.ՊԱՏՐԱՍՏԵԼՈՒՑ ՀԵՏՈ ԲՈԼՈՐ ՄԵՏԱՂԱԿԱՆ ԷԼԵՄԵՆՏՆԵՐԻ ՄԱԿԵՐԵՍՆԵՐԸ ՄԱՔՐԵԼ ԺԱՆԳԻՑ, ՆԱԽԱՆԵՐԿԵԼ (ОГРУНТОВАТЬ) ԵՎ ՆԵՐԿԵԼ ՊԵՆՏԱՖՏԱԼԱՅԻՆ ՆԵՐԿՈՎ ԵՐԿՈՒ ՇԵՐՏ:
4.ՀԱՆԳՈՒՅՑՆԵՐԸ ՏԵՍ թ.թ. Կ-21 ÷ Կ-28:
5.ՍՄ-1, ՍՄ-2, ՍՄ-3, ՍՄ-4 ԵՎ ՍՄ-5 ՍՅՈՒՆԵՐԸ ՏԵՍ թ. Կ-30:
6.ՄԱՆՆԱԳԻՐԸ ՏԵՍ թ.թ. Կ-29 ԵՎ Կ-30:

ԳՐՔԵՐԻ ԵՎ ԳՐԵՆԱԿԱՆ ՊԻՏՈՒՅՔՆԵՐԻ ՊԱՀԵՍՏԻ ԱՇԽԱՏԱՆՔԱՅԻՆ ՓԱՍՏԱԹՂԹԵՐԻ ՄՇԱԿՈՒՄ				ՊԱՏՎԵՐ N ԲԸԱՇՀԲ-13/15-4		
Ի.Տ.Բ. ՊԵՏ	Հ. ՍՈՒԼԹԱՆՅԱՆ		ԿՈՆՍՏՐՈՒԿՏՈՐԱԿԱՆ ՄԱՍ (ՏԱՐԲԵՐԱԿ [24x28] մ)	ՓՈՒԼ	ԹԵՐԹ	ԹԵՐԹԵՐ
Ն.Գ.Ճ.	Հ. ՎԱՐԴԱՆՅԱՆ			ԱՆ	Կ-11	30
ՆԱԽԱԳԾԵՑ	Ն. ԹԱՂԵՎՈՍՅԱՆ		ՇՐՋԱՆԱԿ «Ա» ԱՌԱՆՑՔՈՎ	ՏՐԱՆՍԱՎԱՆԳԻՊ	ԵՐԵՎԱՆ 2014	

ՄԵՏԱՂԱԿԱՆ ՇՐՋԱՆԱԿ «Բ» ԵՎ «Դ» ԱՌԱՆՑՔՆԵՐՈՎ (M1:75)

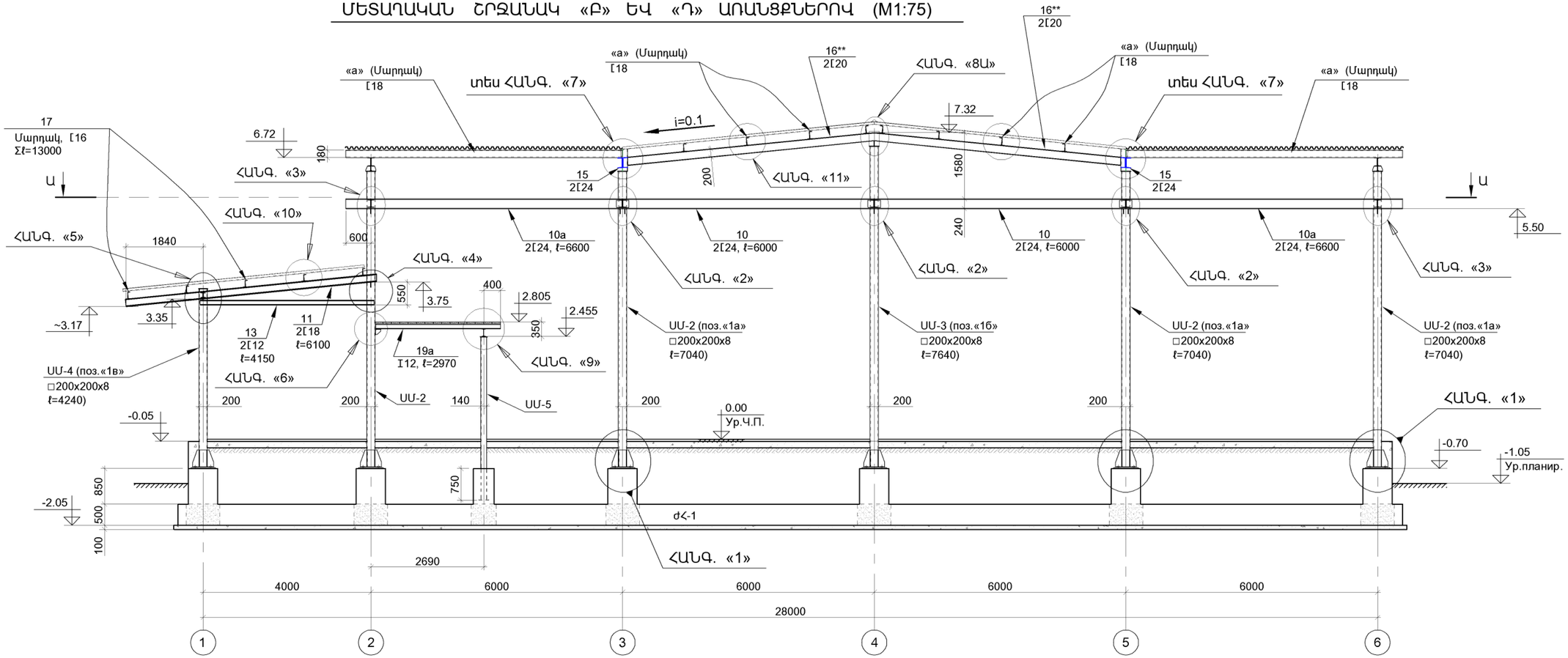

1.ՏԿՅԱԼ թ-ը ԴԻՏԱՐԿԵԼ Կ-8, Կ-9 ԵՎ Կ-10 թ-երի ՀԵՏ ՀԱՄԱՏԵՂ:
2.ՀԱՆԳՈՒՅՑՆԵՐԸ ՏԵՍ թ.թ. Կ-21 ÷ Կ-28:
3.ՄԱՍՆԱԳԻՐԸ ՏԵՍ թ.թ. Կ-29 ԵՎ Կ-30:

ԳՐՔԵՐԻ ԵՎ ԳՐԵՆԱԿԱՆ ՊԻՏՈՒՅՔՆԵՐԻ ՊԱՀԵՍՏԻ ԱՇԽԱՏԱՆՔԱՅԻՆ ՓԱՍՏԱԹՂԹԵՐԻ ՄՇԱԿՈՒՄ				ՊԱՏՎԵՐ N ԲԸԱՇՀԲ-13/15-4		
Ի.Տ.Բ. ՊԵՏ	Հ. ՍՈՒԼԹԱՆՅԱՆ		ԿՈՆՍՏՐՈՒԿՏՈՐԱԿԱՆ ՄԱՍ (ՏԱՐԲԵՐԱԿ [24x28] մ)	ՓՈՒԼ	ԹԵՐԹ	ԹԵՐԹԵ
Ն.Գ.Ճ.	Հ. ՎԱՐԴԱՆՅԱՆ			ԱՆ	Կ-12	30
ՆԱԽԱԳԾԵՑ	Ն. ԹԱՌԵՎՈՍՅԱՆ		ՇՐՋԱՆԱԿ «Բ» ԱՌԱՆՑՔՈՎ	ՏՐԱՆԶԱԿՏԳԻՊ	ԵՐԵՎԱՆ 2014	

ՄԵՏԱՂԱԿԱՆ ՇՐՋԱՆԱԿ «Գ» ԱՌԱՆՑՔՈՎ (M1:75)

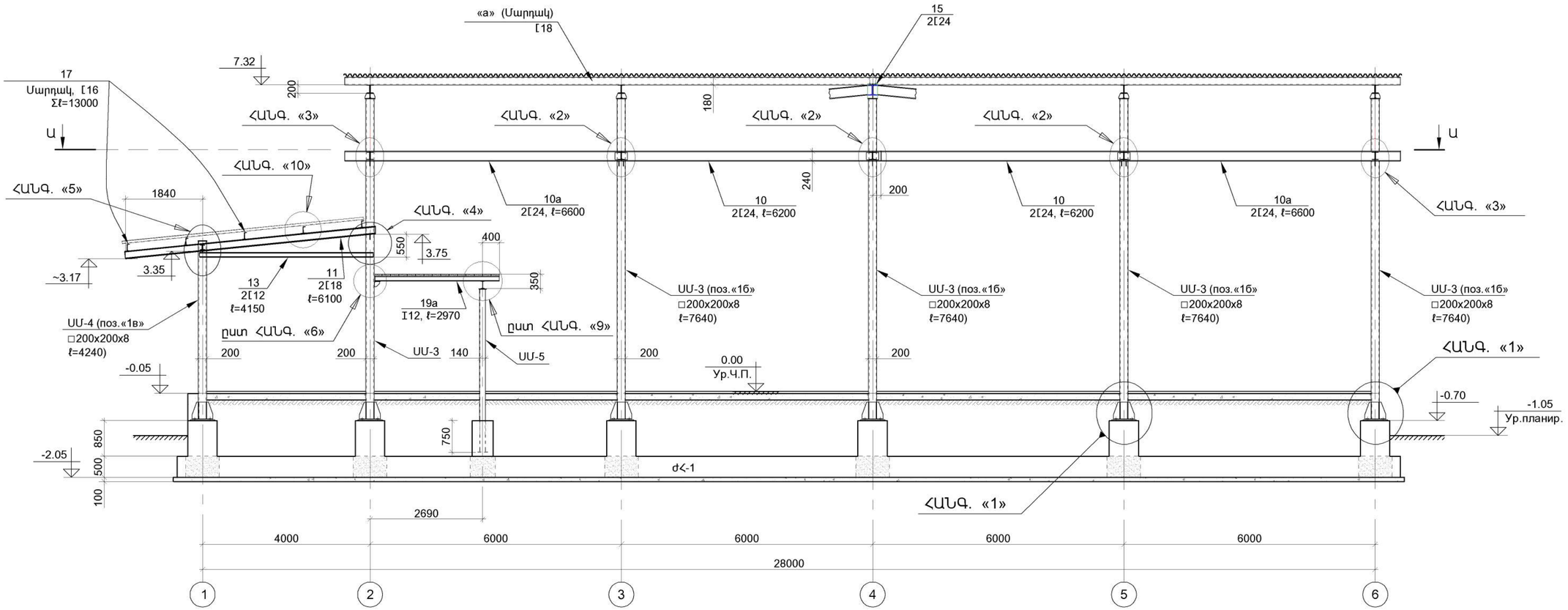

ԳՐՔԵՐԻ ԵՎ ԳՐԵՆԱԿԱՆ ՊԻՏՈՒՅՔՆԵՐԻ ՊԱՀԵՍՏԻ ԱՇԽԱՏԱՆՔԱՅԻՆ ՓԱՍՏԱԹՂԹԵՐԻ ՄՇԱԿՈՒՄ				ՊԱՏՎԵՐ N ԲԸԱՇՀՔ-13/15-4		
Ի.Տ.Բ. ՊԵՏ	Հ. ՍՈՒԼԹԱՆՅԱՆ		ԿՈՆՍՏՐՈՒԿՏՈՐԱԿԱՆ ՄԱՍ (ՏԱՐԲԵՐԱԿ [24x28] մ)	ՓՈՒԼ	ԹԵՐԹ	ԹԵՐԹԵ
Ն.Գ.Ճ.	Հ. ՎԱՐԴԱՆՅԱՆ			ԱՆ	Կ-13	30
ՆԱԽԱԳԾԵՑ	Ն. ԹԱՌԵԿՈՍՅԱՆ		ՇՐՋԱՆԱԿ «Գ» ԱՌԱՆՑՔՈՎ	ՏՐԱՆՍԱՓՈՒԹԵԼ	ԵՐԵՎԱՆ 2014	

ԿՏՐՎԱԾՔ I – I (M1:75)

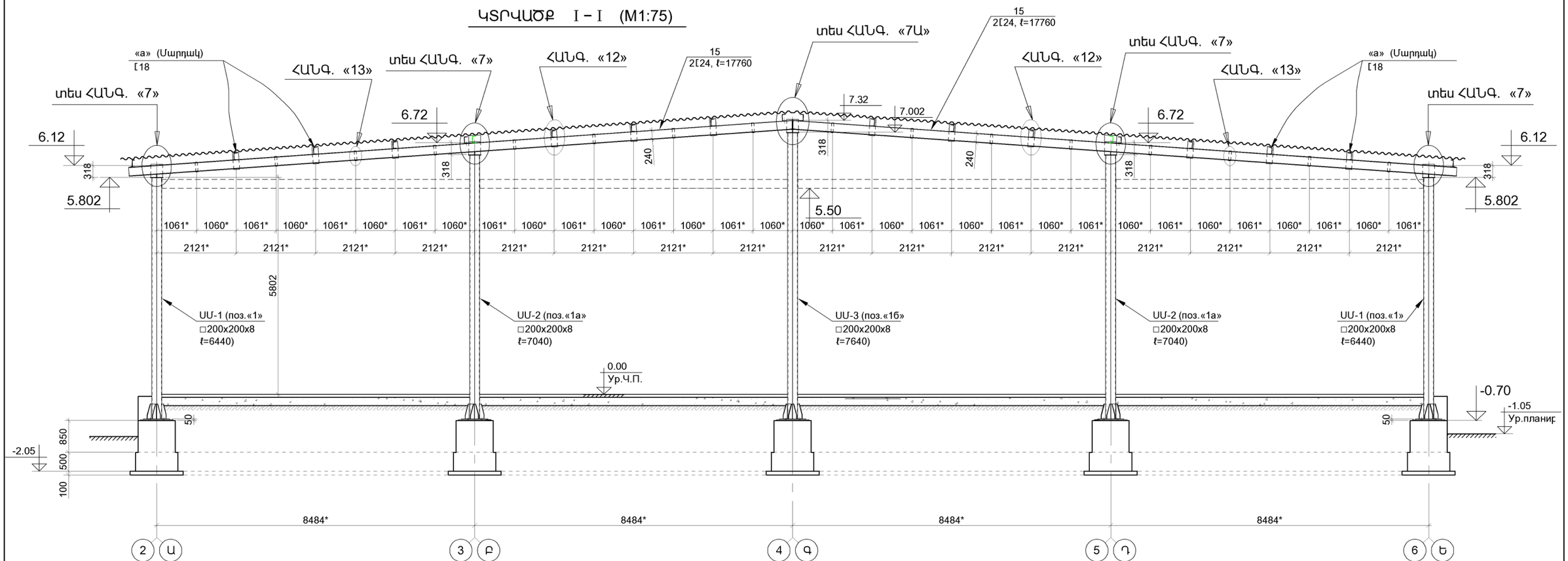

1.ՏԿՅԱԼ թ-ը ԴԻՏԱՐԿԵԼ Կ-8, Կ-9 ԵՎ Կ-10 թ-երի ՀԵՏ ՀԱՄԱՏԵՂ:
2.ՀԱՆԳՈՒՅՑՆԵՐԸ ՏԵՍ թ.թ. Կ-21 ÷ Կ-28:
3.ՄԱՍՆԱԳԻՐԸ ՏԵՍ թ.թ. Կ-29 ԵՎ Կ-30:

ԳՐՔԵՐԻ ԵՎ ԳՐԵՆԱԿԱՆ ՊԻՏՈՒՅՔՆԵՐԻ ՊԱՀԵՍՏԻ ԱՇԽԱՏԱՆՔԱՅԻՆ ՓԱՍՏԱԹՂԹԵՐԻ ՄՇԱԿՈՒՄ				ՊԱՏՎԵՐ N ԲԸԱՇՀԲ-13/15-4		
Ի.Տ.Բ. ՊԵՏ	Հ. ՍՈՒԼԹԱՆՅԱՆ		ԿՈՆՍՏՐՈՒԿՏՈՐԱԿԱՆ ՄԱՍ (ՏԱՐԲԵՐԱԿ [24x28] մ)	ՓՈՒԼ	ԹԵՐԹ	ԹԵՐԹԵ
Ն.Գ.Ճ.	Հ. ՎԱՐԴԱՆՅԱՆ			ԱՆ	Կ-14	30
ՆԱԽԱԳԾԵՑ	Ն. ԹԱՂԵՎՈՍՅԱՆ		ՇՐՋԱՆԱԿ ԸՍՏ I – I ԿՏՐՎԱԾՔԻ	ՏՐԱՆԴԱՖՈՐՄԳԻՊ	ԵՐԵՎԱՆ 2014	

ՄԵՏԱՂԱԿԱՆ ՇՐՋԱՆԱԿ «1» ԱՌԱՆՑՔՈՎ (M1:75)

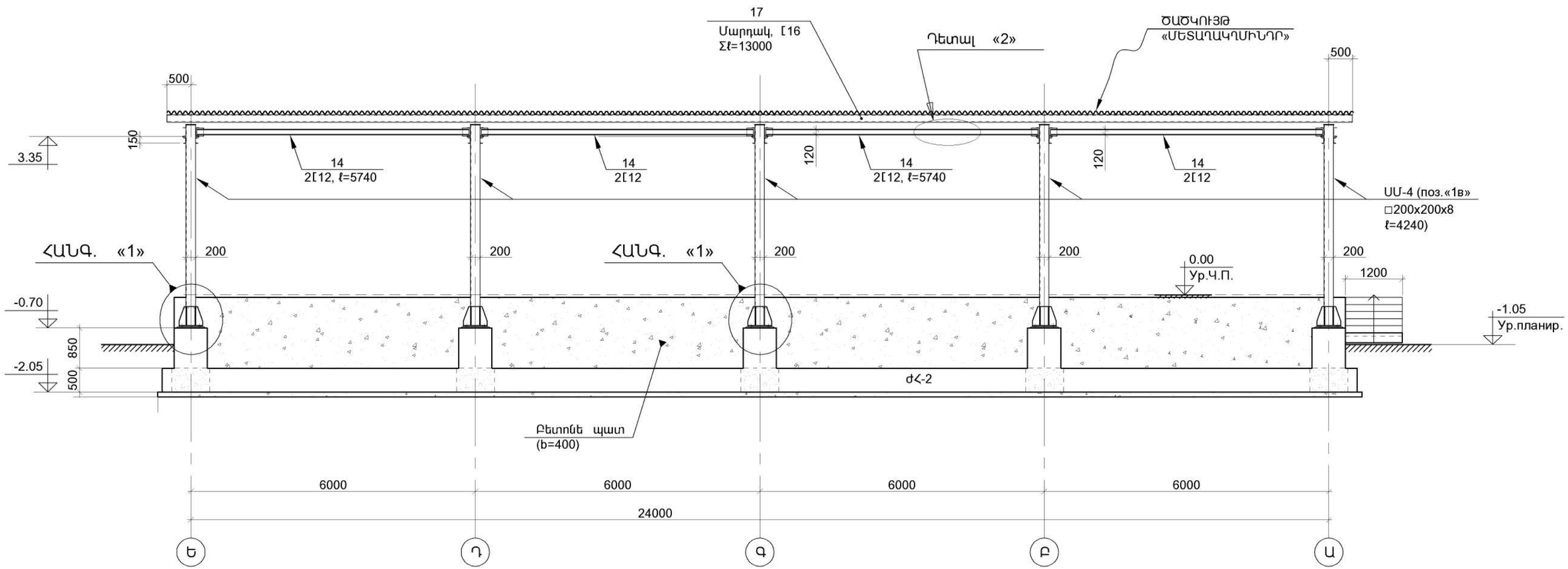

1.ՏԿՅԱԼ թ-ը ԴԻՏԱՐԿԵԼ Կ-8, Կ-9 ԵՎ Կ-10 թ-երի ՀԵՏ ՀԱՄԱՏԵՂ:
2.ՀԱՆԳՈՒՅՑՆԵՐԸ ՏԵՍ թ.թ. Կ-21 ÷ Կ-28:
3.ՄԱՍՆԱԳԻՐԸ ՏԵՍ թ.թ. Կ-29 ԵՎ Կ-30:

ԳՐՔԵՐԻ ԵՎ ԳՐԵՆԱԿԱՆ ՊԻՏՈՒՅՔՆԵՐԻ ՊԱՀԵՍՏԻ ԱՇԽԱՏԱՆՔԱՅԻՆ ՓԱՍՏԱԹՂԹԵՐԻ ՄՇԱԿՈՒՄ				ՊԱՏՎԵՐ N ԲԸԱՇՁԲ-13/15-4		
Ի.Տ.Բ. ՊԵՏ	Հ. ՍՈՒԼԹԱՆՅԱՆ		ԿՈՆՍՏՐՈՒԿՏՈՐԱԿԱՆ ՄԱՍ (ՏԱՐԲԵՐԱԿ [24x28] մ)	ՓՈՒԼ	ԹԵՐԹ	ԹԵՐԹԵ
Ն.Գ.Ճ.	Հ. ՎԱՐԴԱՆՅԱՆ			ԱՆ	Կ-15	30
ՆԱԽԱԳԾԵՑ	Ն. ԹԱՂԵՎՈՍՅԱՆ		ՇՐՋԱՆԱԿ «1» ԱՌԱՆՑՔՈՎ	ՏՐԸՆԵՆԼԽՈՒԳԻԾ	ԵՐԵՎԱՆ 2014	

ՄԵՏԱՂԱԿԱՆ ՇՐՋԱՆԱԿ «2» ԱՌԱՆՑՔՈՎ (M1:75)

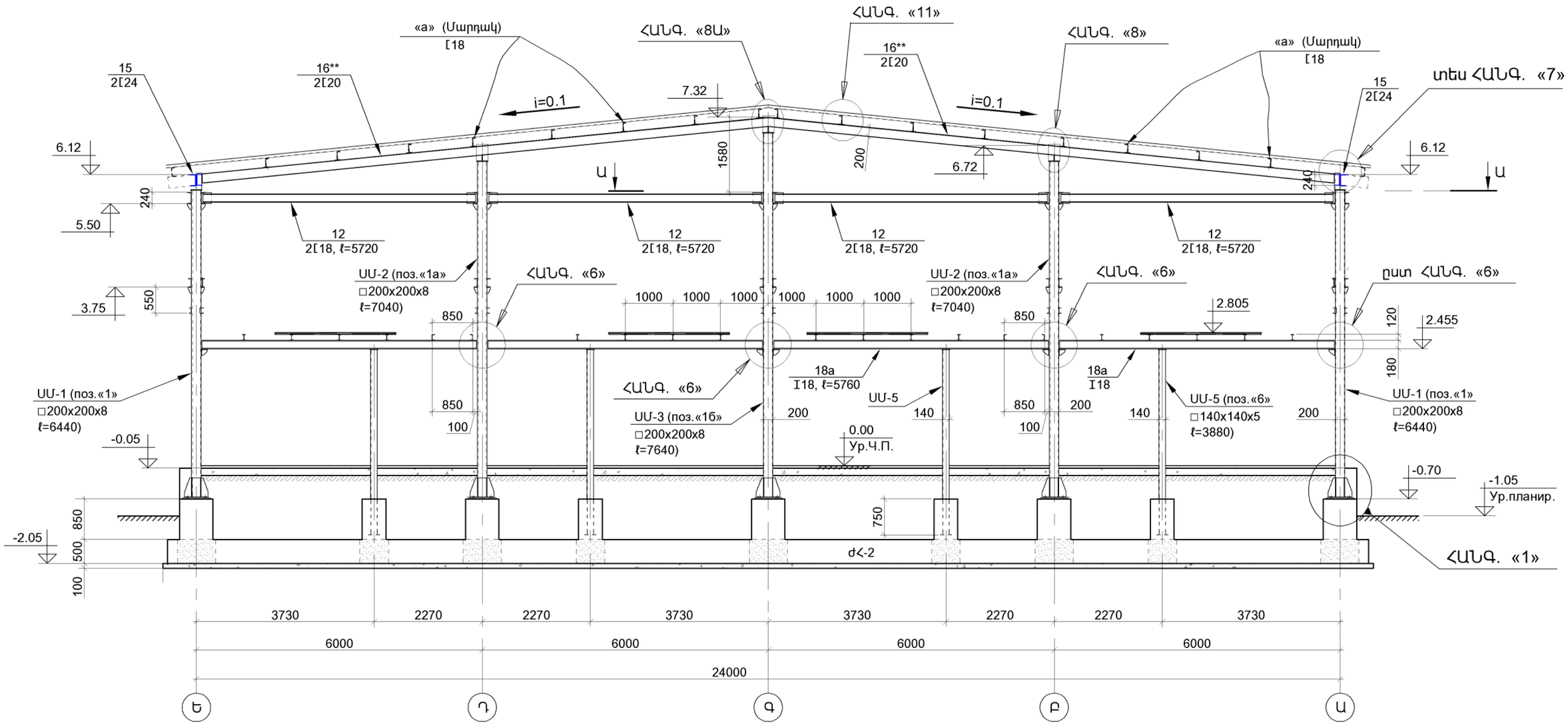

1.ՏԿՅԱԼ թ-ը ԴԻՏԱՐԿԵԼ Կ-8, Կ-9 ԵՎ Կ-10 թ-երի ՀԵՏ ՀԱՄԱՏԵՂ:
2.ՀԱՆԳՈՒՅՑՆԵՐԸ ՏԵՍ թ.թ. Կ-21 ÷ Կ-28:
3.ՄԱՍՆԱԳԻՐԸ ՏԵՍ թ.թ. Կ-29 ԵՎ Կ-30:

ԳՐՔԵՐԻ ԵՎ ԳՐԵՆԱԿԱՆ ՊԻՏՈՒՅՔՆԵՐԻ ՊԱՀԵՍՏԻ ԱՇԽԱՏԱՆՔԱՅԻՆ ՓԱՍՏԱԹՂԹԵՐԻ ՄՇԱԿՈՒՄ				ՊԱՏՎԵՐ N ԲԸԱՇՀԲ-13/15-4		
Ի.Տ.Բ. ՊԵՏ	Հ. ՍՈՒԼԹԱՆՅԱՆ		ԿՈՆՍՏՐՈՒԿՏՈՐԱԿԱՆ ՄԱՍ (ՏԱՐԲԵՐԱԿ [24x28] մ)	ՓՈՒԼ	ԹԵՐԹ	ԹԵՐԹԵ
Ն.Գ.Ճ.	Հ. ՎԱՐԴԱՆՅԱՆ			ԱՆ	Կ-16	30
ՆԱԽԱԳԾԵՑ	Ն. ԹԱՂԵՎՈՍՅԱՆ		ՇՐՋԱՆԱԿ «2» ԱՌԱՆՑՔՈՎ	ՏՐԱՆՍԱՎԱԳԻԾ	ԵՐԵՎԱՆ 2014	

ՄԵՏԱՂԱԿԱՆ ՇՐՋԱՆԱԿ «3» ԱՌԱՆՑՔՆԵՐՈՎ (M1:75)

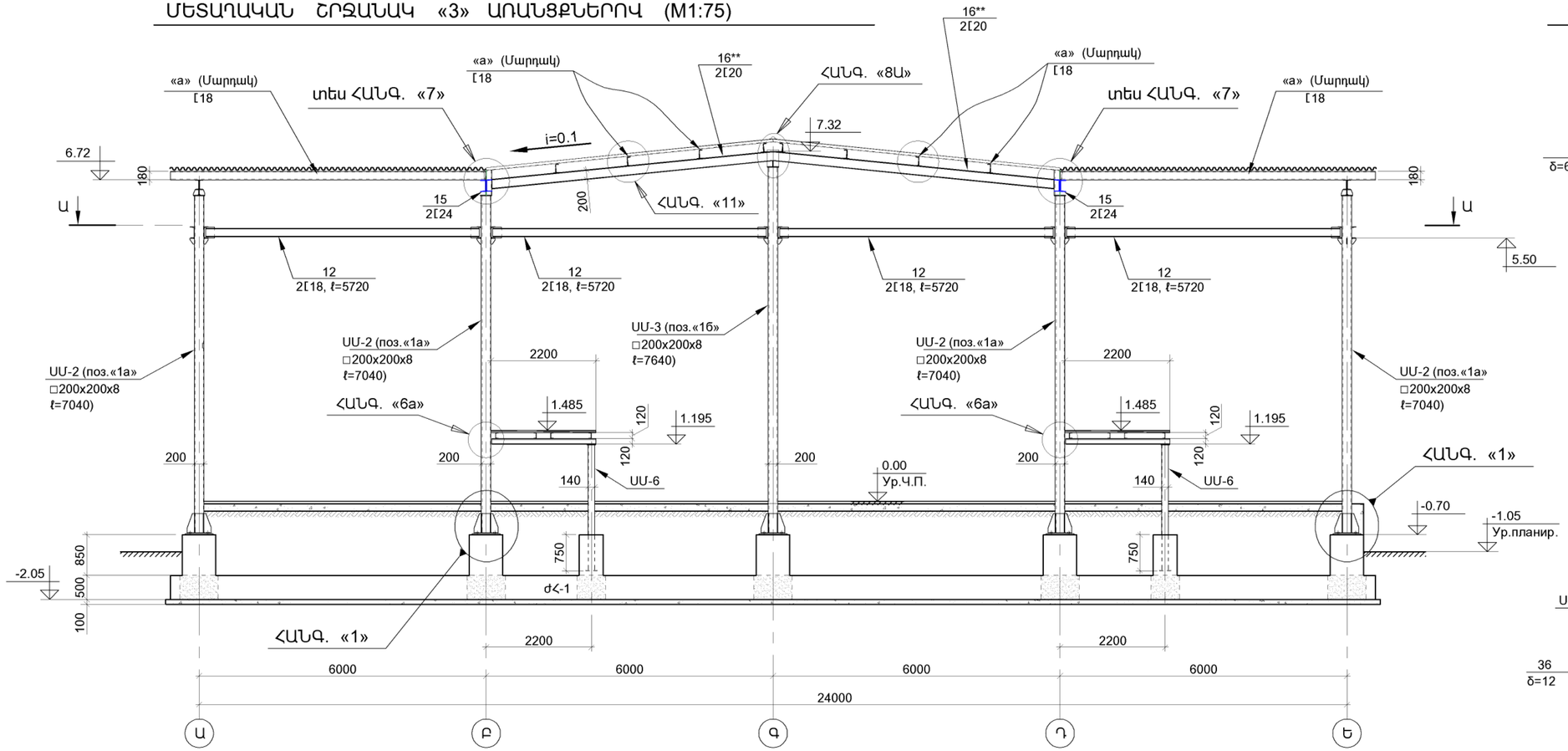

ՀԱՆԳՈՒՅՑ «6а» (M 1:10)

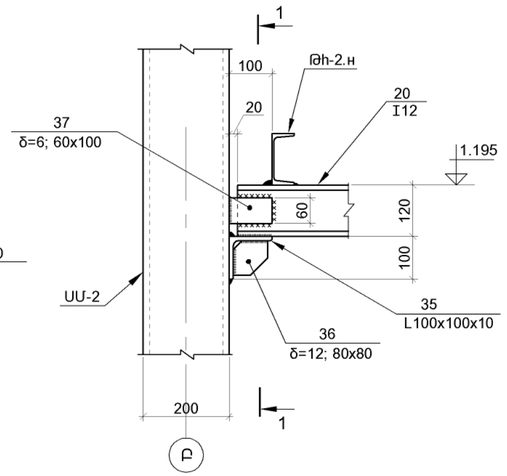

1 - 1

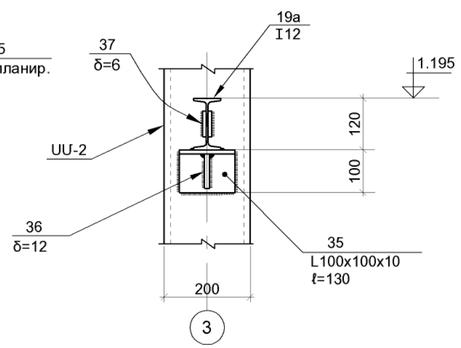

1.ՏԿՅԱԼ թ-ը ԴԻՏԱՐԿԵԼ Կ-8, Կ-9 ԵՎ Կ-10 թ-երի ՀԵՏ ՀԱՄԱՏԵՂ:
2.ՀԱՆԳՈՒՅՑՆԵՐԸ ՏԵՍ թ.թ. Կ-21 ÷ Կ-28:
3.ՄԱՍՆԱԳԻՐԸ ՏԵՍ թ.թ. Կ-29 ԵՎ Կ-30:

ԳՐՔԵՐԻ ԵՎ ԳՐԵՆԱԿԱՆ ՊԻՏՈՒՅՔՆԵՐԻ ՊԱՀԵՍՏԻ ԱՇԽԱՏԱՆՔԱՅԻՆ ՓԱՍՏԱԹՂԹԵՐԻ ՄՇԱԿՈՒՄ				ՊԱՏՎԵՐ N ԲԸԱՇՀԲ-13/15-4		
Ի.Տ.Բ. ՊԵՏ	Հ. ՍՈՒԼԹԱՆՅԱՆ		ԿՈՆՍՏՐՈՒԿՏՈՐԱԿԱՆ ՄԱՍ (ՏԱՐԲԵՐԱԿ [24x28] մ)	ՓՈՒԼ	ԹԵՐԹ	ԹԵՐԹԵՐ
Ն.Գ.Ճ.	Հ. ՎԱՐԴԱՆՅԱՆ			ԱՆ	Կ-17	30
ՆԱԽԱԳԾԵՑ	Ն. ԹԱՂԵՎՈՍՅԱՆ		ՇՐՋԱՆԱԿ «3» ԱՌԱՆՑՔՈՎ	ՏՐԵՆԴԱՖԻԼՄ	ԵՐԵՎԱՆ 2014	

ՄԵՏԱՂԱԿԱՆ ՇՐՋԱՆԱԿ «4» ԱՌԱՆՑՔՈՎ (M1:75)

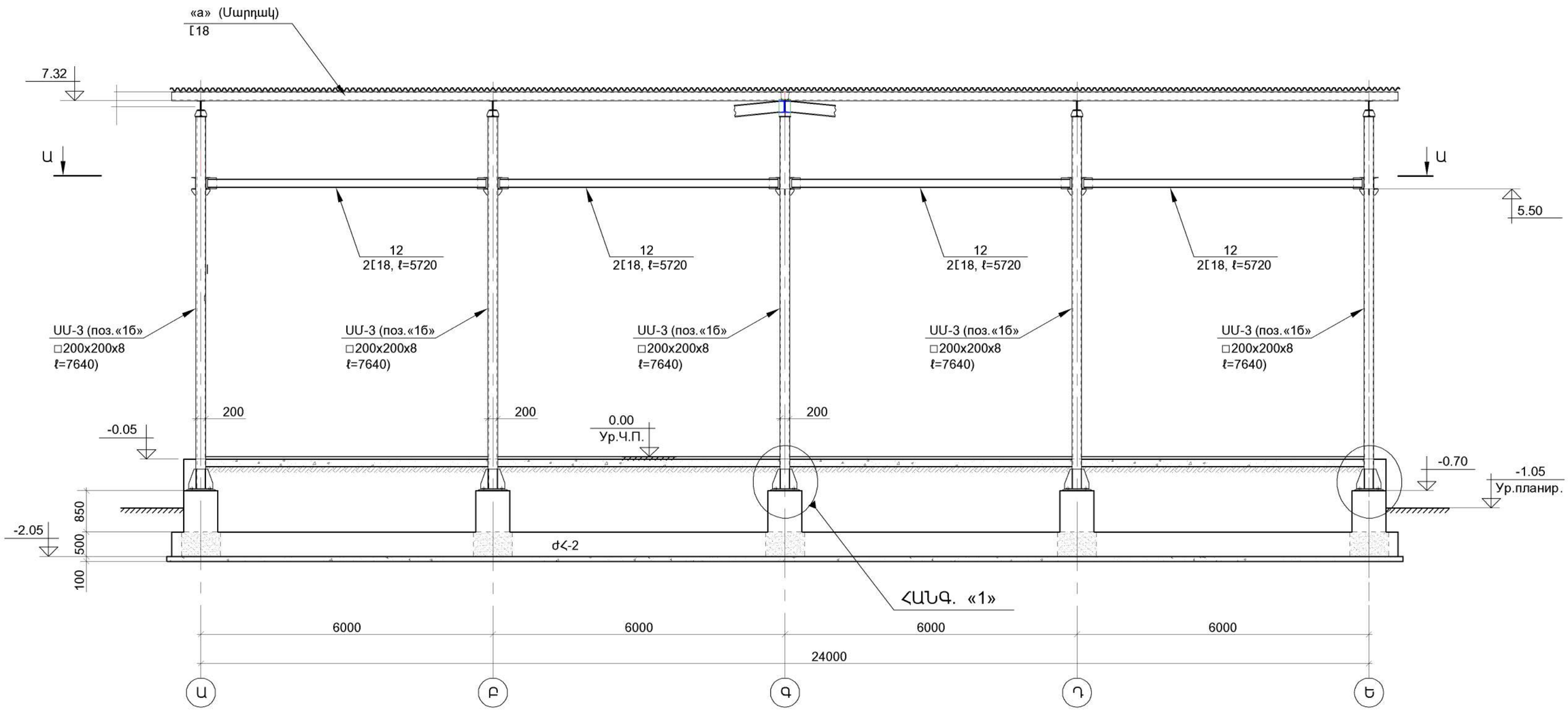

1.ՏԿՅԱԼ թ-ը ԴԻՏԱՐԿԵԼ Կ-8, Կ-9 ԵՎ Կ-10 թ-երի ՀԵՏ ՀԱՄԱՏԵՂ:
2.ՀԱՆԳՈՒՅՑՆԵՐԸ ՏԵՍ թ.թ. Կ-21 ÷ Կ-28:
3.ՄԱՄՆԱԳԻՐԸ ՏԵՍ թ.թ. Կ-29 ԵՎ Կ-30:

ԳՐՔԵՐԻ ԵՎ ԳՐԵՆԱԿԱՆ ՊԻՏՈՒՅՔՆԵՐԻ ՊԱՀԵՍՏԻ ԱՇԽԱՏԱՆՔԱՅԻՆ ՓԱՍՏԱԹՂԹԵՐԻ ՄՇԱԿՈՒՄ				ՊԱՏՎԵՐ N ԲԸԱՇՁԲ-13/15-4		
Ի.Տ.Բ. ՊԵՏ	Հ. ՍՈՒԼԹԱՆՅԱՆ		ԿՈՆՍՏՐՈՒԿՏՈՐԱԿԱՆ ՄԱՍ (ՏԱՐԲԵՐԱԿ [24x28] մ)	ՓՈՒԼ	ԹԵՐԹ	ԹԵՐԹԵ
Ն.Գ.Ճ.	Հ. ՎԱՐԴԱՆՅԱՆ			ԱՆ	Կ-18	30
ՆԱԽԱԳԾԵՑ	Ն. ԹԱՂԵՎՈՍՅԱՆ		ՇՐՋԱՆԱԿ «4» ԱՌԱՆՑՔՈՎ	ՏՐԱՆՍԼԵՔՍԱԳԻԾ	ԵՐԵՎԱՆ 2014	

ՄԵՏԱՂԱԿԱՆ ՇՐՋԱՆԱԿ «5» ԱՌԱՆՑՔՆԵՐՈՎ (M1:75)

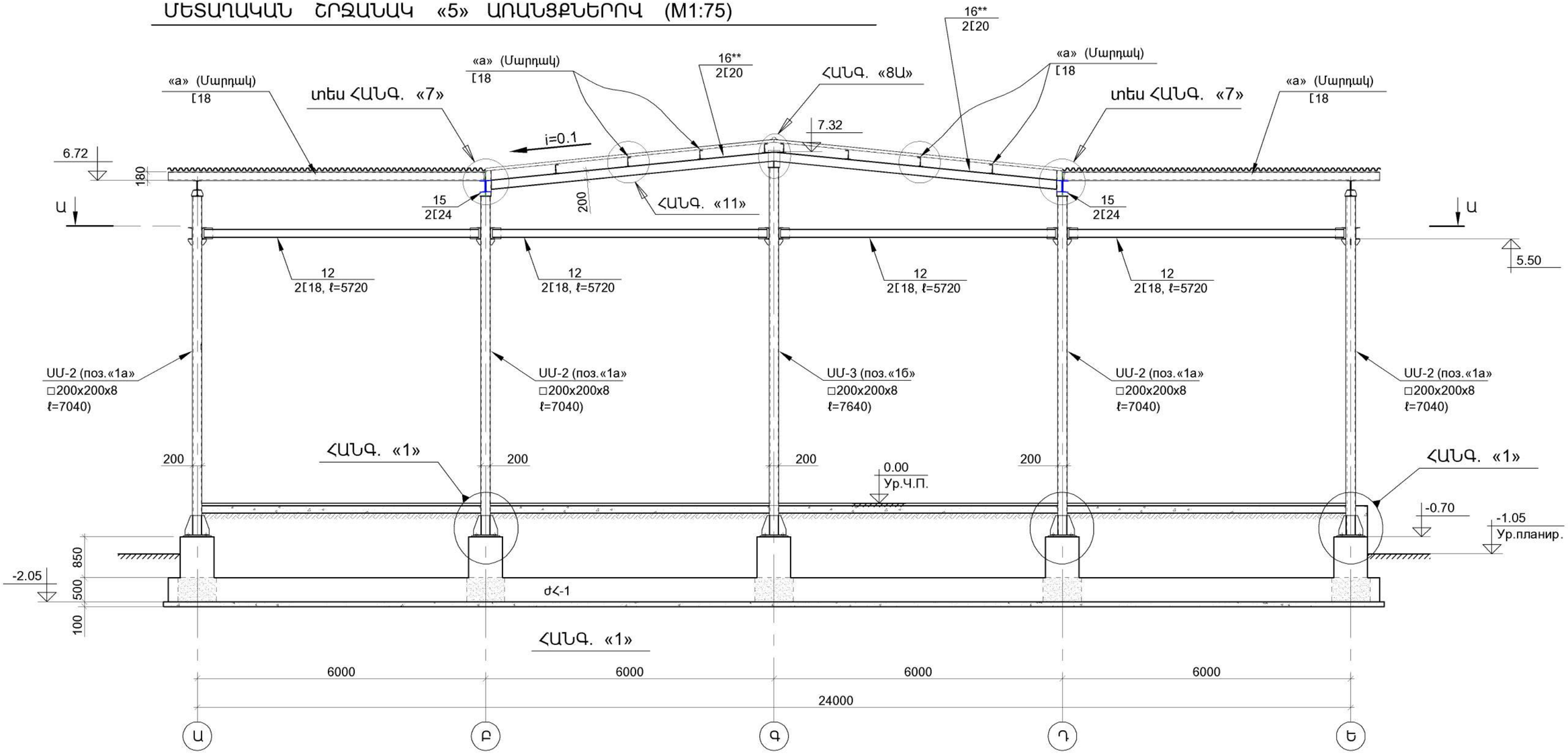

1.ՏՎՅԱԼ թ-ը ԴԻՏԱՐԿԵԼ Կ-8, Կ-9 ԵՎ Կ-10 թ-երի ՀԵՏ ՀԱՄԱՏԵՂ:
2.ՀԱՆԳՈՒՅՑՆԵՐԸ ՏԵՍ թ.թ. Կ-21 ÷ Կ-28:
3.ՄԱՍՆԱԳԻՐԸ ՏԵՍ թ.թ. Կ-29 ԵՎ Կ-30:

ԳՐՔԵՐԻ ԵՎ ԳՐԵՆԱԿԱՆ ՊԻՏՈՒՅՔՆԵՐԻ ՊԱՀԵՍՏԻ ԱՇԽԱՏԱՆՔԱՅԻՆ ՓԱՍՏԱԹՂԹԵՐԻ ՄՇԱԿՈՒՄ				ՊԱՏՎԵՐ N ԲԸԱՇՀԲ-13/15-4		
Ի.Տ.Բ. ՊԵՏ	Հ. ՍՈՒԼԹԱՆՅԱՆ		ԿՈՆՍՏՐՈՒԿՏՈՐԱԿԱՆ ՄԱՍ (ՏԱՐԲԵՐԱԿ [24x28] մ)	ՓՈՒԼ	ԹԵՐԹ	ԹԵՐԹԵ
Ն.Գ.Ճ.	Հ. ՎԱՐԴԱՆՅԱՆ			ԱՆ	Կ-19	30
ՆԱԽԱԳԾԵՑ	Ն. ԹԱՂԵՎՈՍՅԱՆ		ՇՐՋԱՆԱԿ «5» ԱՌԱՆՑՔՈՎ	ՏՐԱՆՍԱԽՈՒԳԻԾ	ԵՐԵՎԱՆ 2014	

ՄԵՏԱՂԱԿԱՆ ՇՐՋԱՆԱԿ «6» ԱՌԱՆՑՔՈՎ (M1:75)

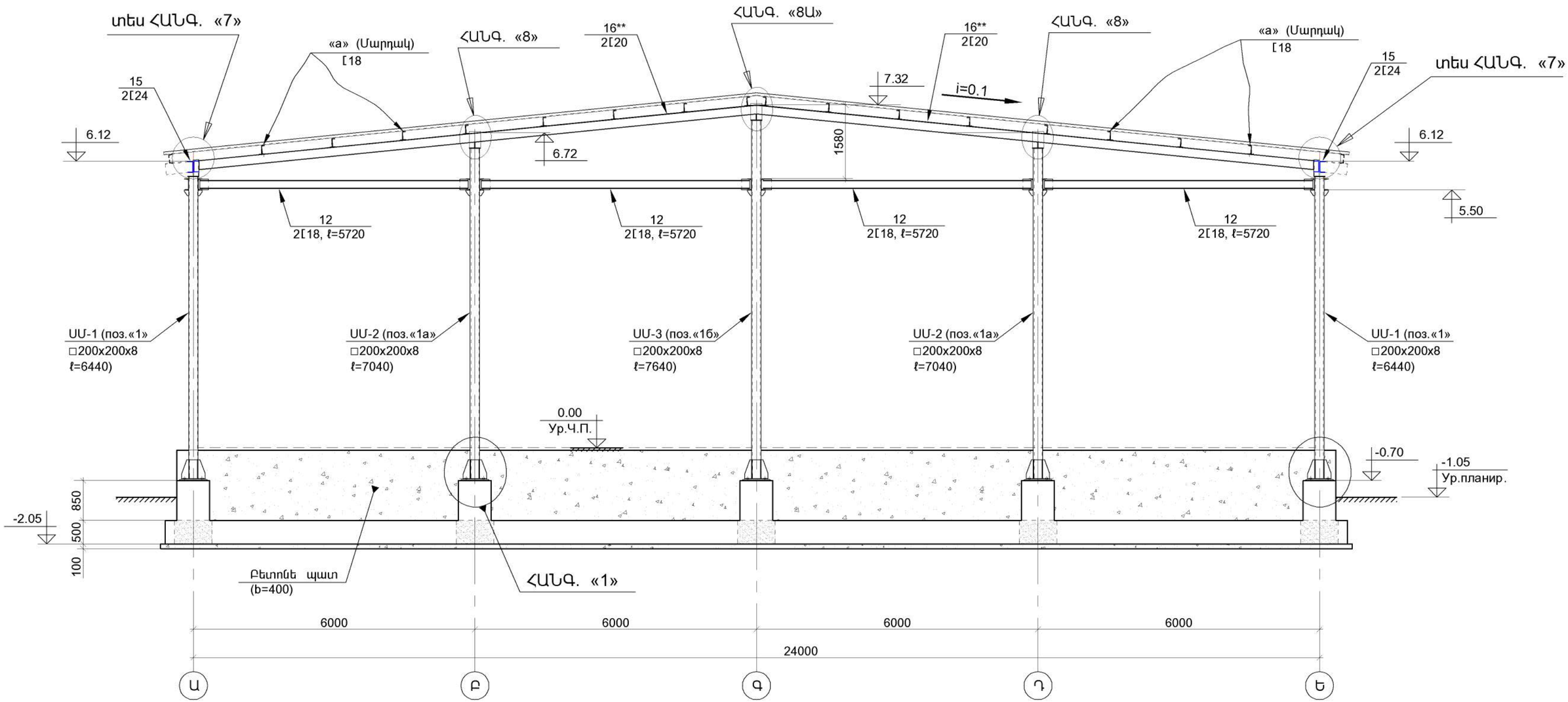

1.ՏԿՅԱԼ թ-ը ԴԻՏԱՐԿԵԼ Կ-8, Կ-9 ԵՎ Կ-10 թ-երի ՀԵՏ ՀԱՄԱՏԵՂ:
2.ՀԱՆԳՈՒՅՑՆԵՐԸ ՏԵՍ թ.թ. Կ-21 ÷ Կ-28:
3.ՄԱՄՆԱԳԻՐԸ ՏԵՍ թ.թ. Կ-29 ԵՎ Կ-30:

ԳՐՔԵՐԻ ԵՎ ԳՐԵՆԱԿԱՆ ՊԻՏՈՒՅՔՆԵՐԻ ՊԱՀԵՍՏԻ ԱՇԽԱՏԱՆՔԱՅԻՆ ՓԱՍՏԱԹՂԹԵՐԻ ՄՇԱԿՈՒՄ				ՊԱՏՎԵՐ N ԲԸԱՇՀԲ-13/15-4		
Ի.Տ.Բ. ՊԵՏ	Հ. ՍՈՒԼԹԱՆՅԱՆ		ԿՈՆՍՏՐՈՒԿՏՈՐԱԿԱՆ ՄԱՍ (ՏԱՐԲԵՐԱԿ [24x28] մ)	ՓՈՒԼ	ԹԵՐԹ	ԹԵՐԹԵ
Ն.Գ.Ճ.	Հ. ՎԱՐԴԱՆՅԱՆ			ԱՆ	Կ-20	30
ՆԱԽԱԳԾԵՑ	Ն. ԹԱՂԵՎՈՍՅԱՆ		ՇՐՋԱՆԱԿ «6» ԱՌԱՆՑՔՈՎ	ՏՐԱՆՍԼՈՒՔԱԳԻԾ	ԵՐԵՎԱՆ 2014	

ԿՏՐՎԱԾՔ II – II (M1:75)

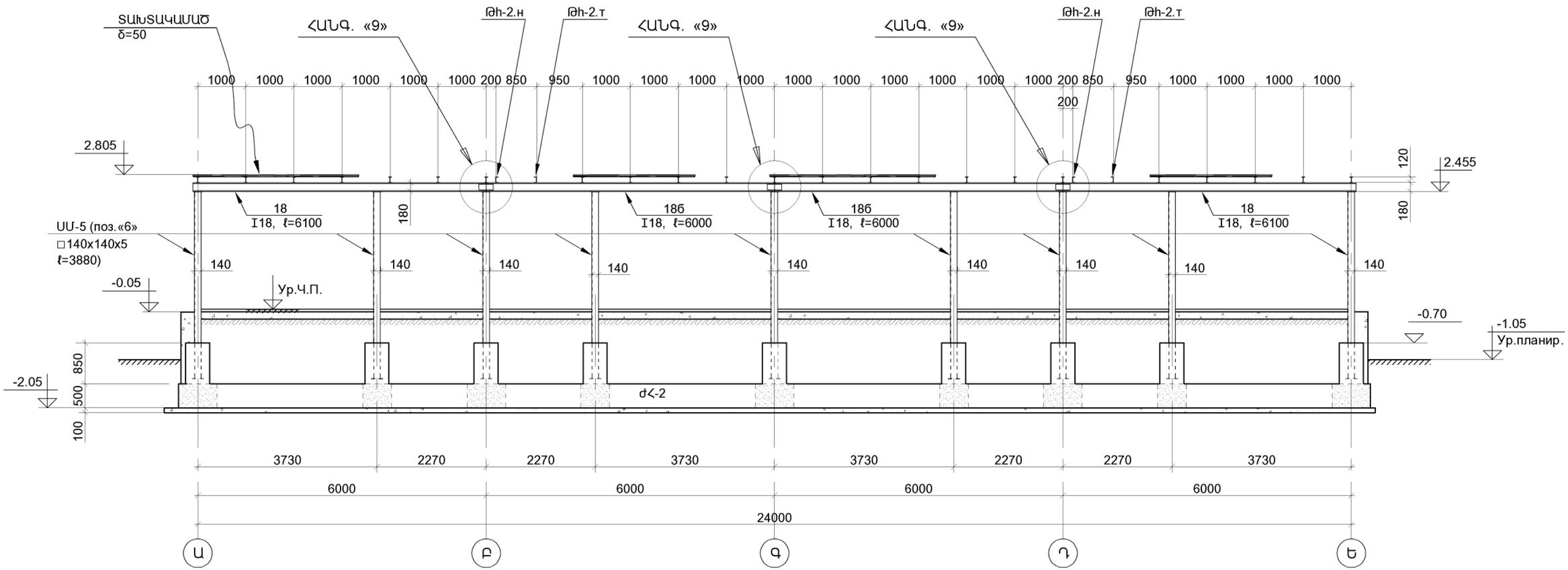

ՀԱՆԳՈՒՅՑ «9» (M 1:10)

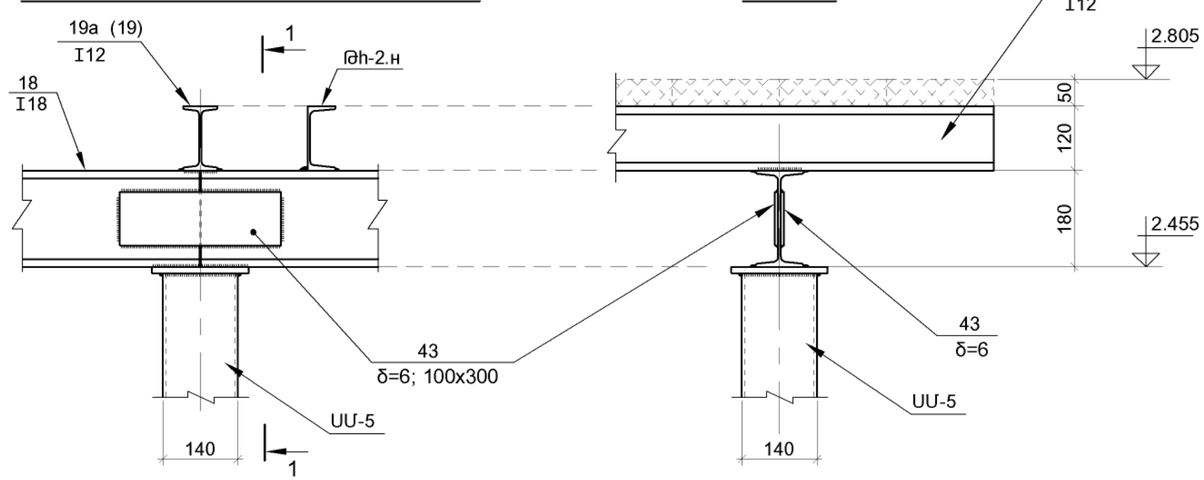

1.ՏՎՅԱԼ թ-ը ԴԻՏԱՐԿԵԼ Կ-8, Կ-9 ԵՎ Կ-10 թ-երի ՀԵՏ ՀԱՄԱՏԵՂ:
2.ՀԱՆԳՈՒՅՑՆԵՐԸ ՏԵՍ թ.թ. Կ-21 ÷ Կ-28:
3.ՄԱՍՆԱԳԻՐԸ ՏԵՍ թ.թ. Կ-29 ԵՎ Կ-30:

ԳՐՔԵՐԻ ԵՎ ԳՐԵՆԱԿԱՆ ՊԻՏՈՒՅՔՆԵՐԻ ՊԱՀԵՍՏԻ ԱՇԽԱՏԱՆՔԱՅԻՆ ՓԱՍՏԱԹՂԹԵՐԻ ՄՇԱԿՈՒՄ				ՊԱՏՎԵՐ N ԲԸԱՇՀԲ-13/15-4		
Ի.Տ.Բ. ՊԵՏ	Հ. ՍՈՒԼԹԱՆՅԱՆ		ԿՈՆՍՏՐՈՒԿՏՈՐԱԿԱՆ ՄԱՍ (ՏԱՐԲԵՐԱԿ [24x28] մ)	ՓՈՒԼ	ԹԵՐԹ	ԹԵՐԹԵ
Ն.Գ.Ճ.	Հ. ՎԱՐԴԱՆՅԱՆ			ԱՆ	Կ-21	30
ՆԱԽԱԳԾԵՑ	Ն. ԹԱՂԵՎՈՍՅԱՆ		ՇՐՋԱՆԱԿ ԸՍՏ II – II ԿՏՐՎԱԾՔԻ	ՏՐԸՆԴԱՊԱՐԳԻԾ	ԵՐԵՎԱՆ 2014	

ՀԱՆԳՈՒՅՑ «2» (M 1:10)

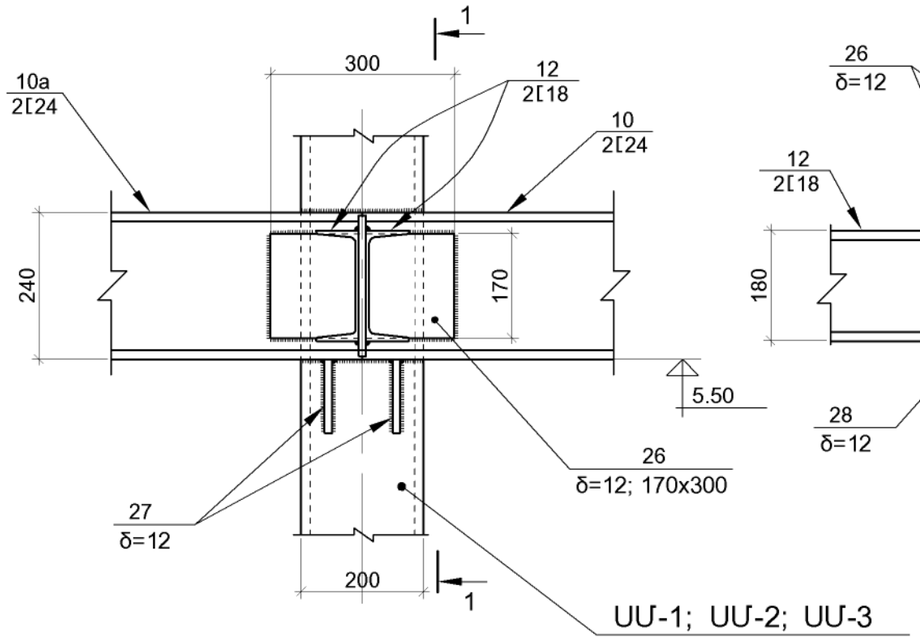

1 - 1

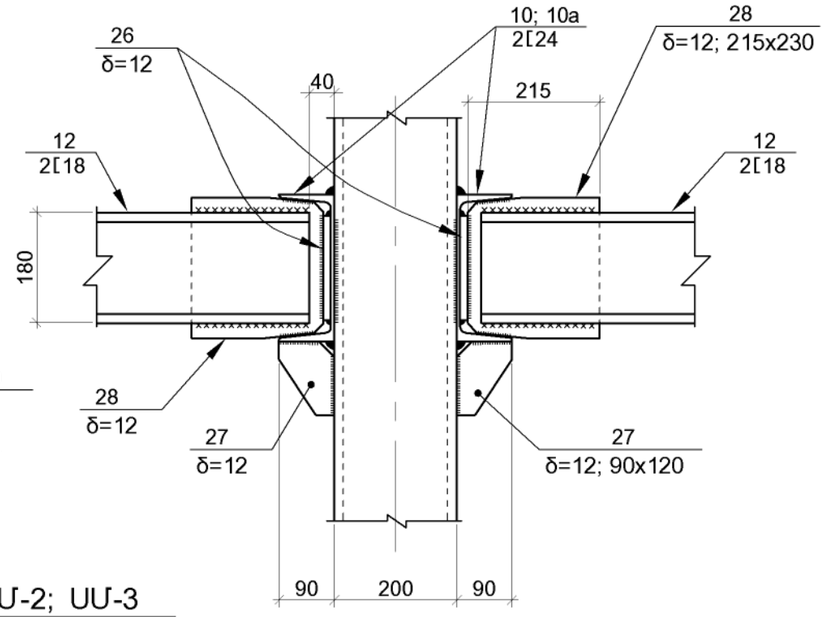

ՀԱՆԳՈՒՅՑ «10» (M 1:10)

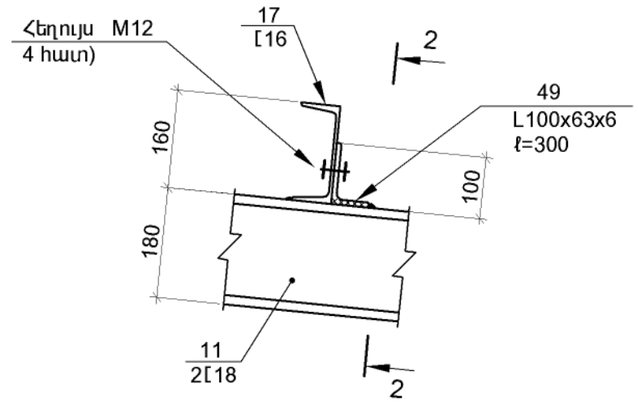

2 - 2

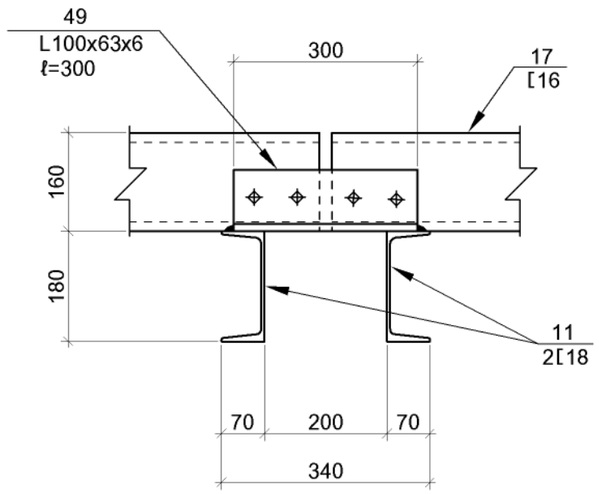

ՀԱՆԳՈՒՅՑ «3» (M 1:10)

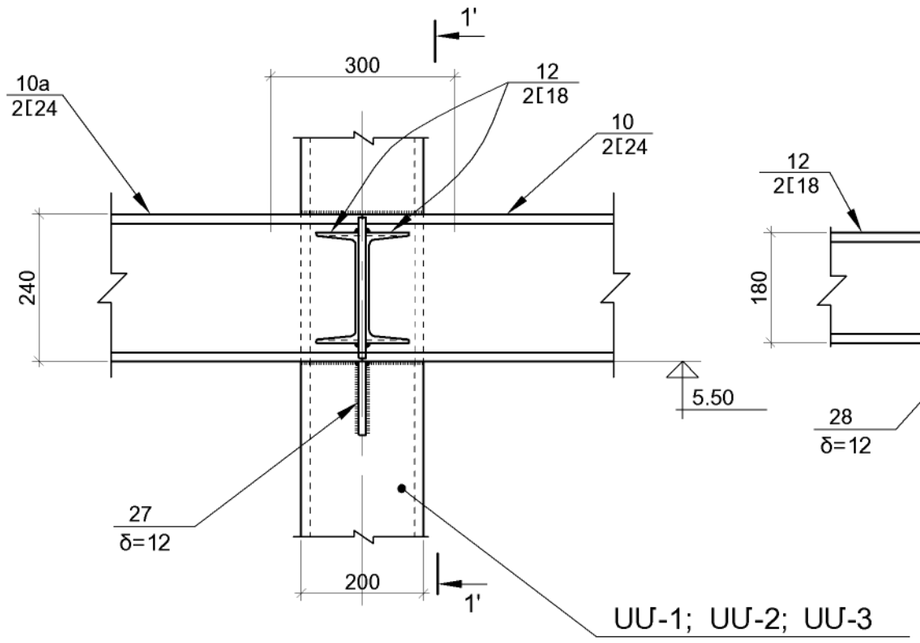

1' - 1'

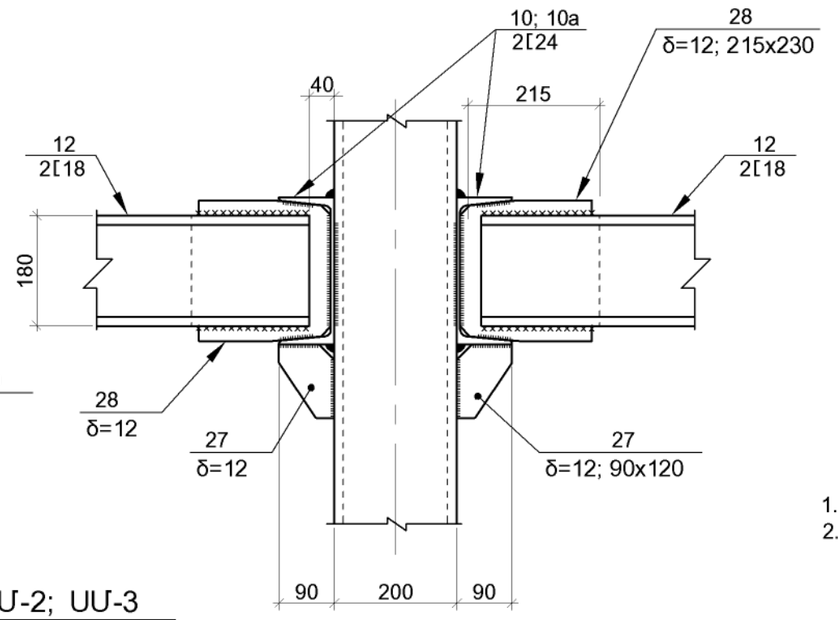

1.ՏԿՅԱԼ թ-ը ԴԻՏԱՐԿԵԼ Կ-8 ÷ Կ-21 թ-երի ՀԵՏ ՀԱՄԱՏԵՂ:
2.ՄԱՍՆԱԳԻՐԸ ՏԵՍ թ.թ. Կ-29 ԵՎ Կ-30:

ԳՐՔԵՐԻ ԵՎ ԳՐԵՆԱԿԱՆ ՊԻՏՈՒՅՔՆԵՐԻ ՊԱՀԵՍՏԻ ԱՇԽԱՏԱՆՔԱՅԻՆ ՓԱՍՏԱԹՂԹԵՐԻ ՄՇԱԿՈՒՄ				ՊԱՏՎԵՐ N ԲԸԱՇՋԲ-13/15-4		
Ի.Տ.Բ. ՊԵՏ	Հ. ՍՈՒԼԹԱՆՅԱՆ		ԿՈՆՍՏՐՈՒԿՏՈՐԱԿԱՆ ՄԱՍ (ՏԱՐԲԵՐԱԿ [24x28] մ)	ՓՈՒԼ	ԹԵՐԹ	ԹԵՐԹԵ
Ն.Գ.Ճ.	Հ. ՎԱՐԴԱՆՅԱՆ			ԱՆ	Կ-22	30
ՆԱԽԱԳԾԵՑ	Ն. ԹԱԴԵՎՈՍՅԱՆ		ՀԱՆԳ. «2», ՀԱՆԳ. «3», ՀԱՆԳ. «10»	ՏՐԱՆՍԱԼԽԱԳԻԾ	ԵՐԵՎԱՆ 2014	

ՀԱՆԳՈՒՅՑ «4» (M 1:10)

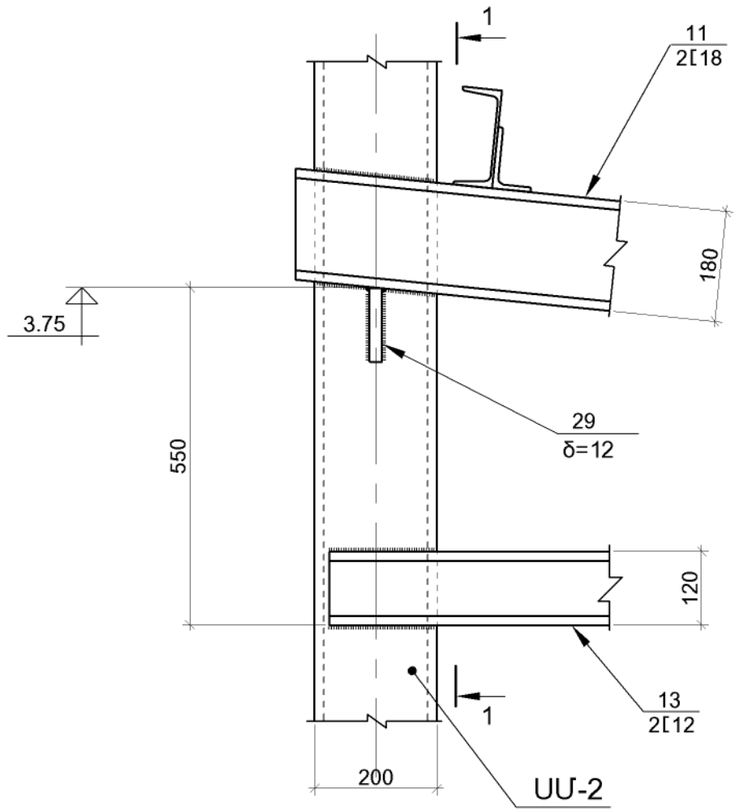

1 - 1

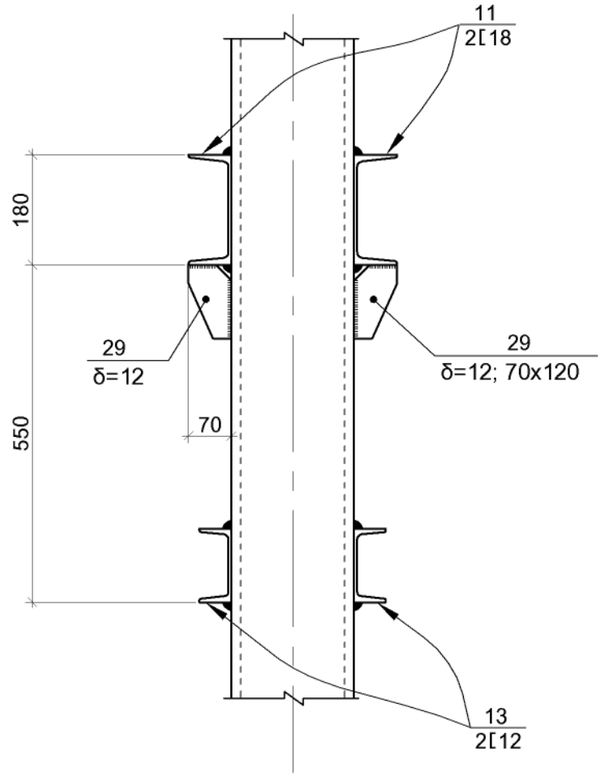

ՀԱՆԳՈՒՅՑ «5» (M 1:10)

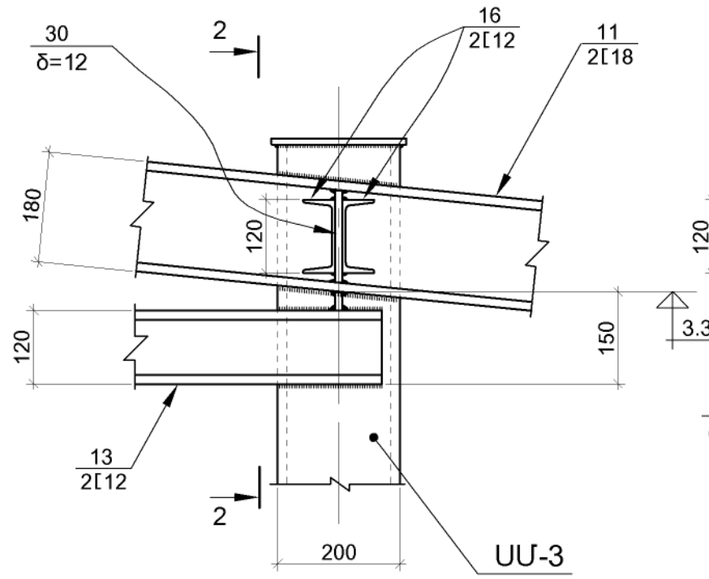

2 - 2

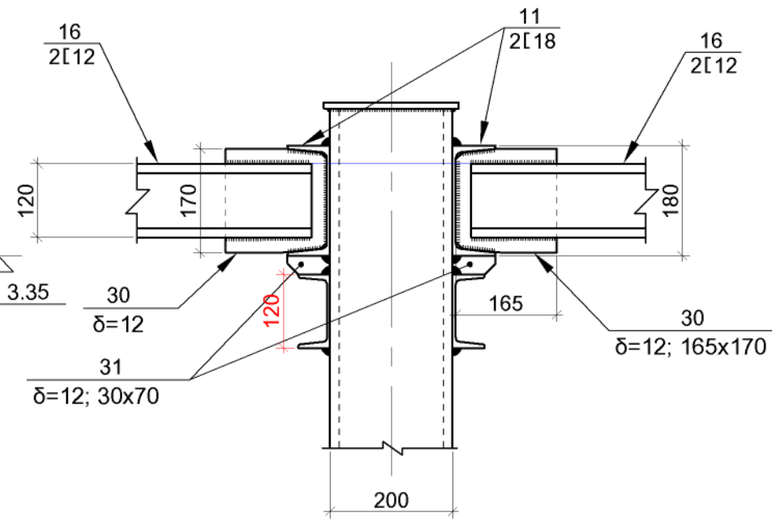

ՀԱՆԳՈՒՅՑ «6» (M 1:10)

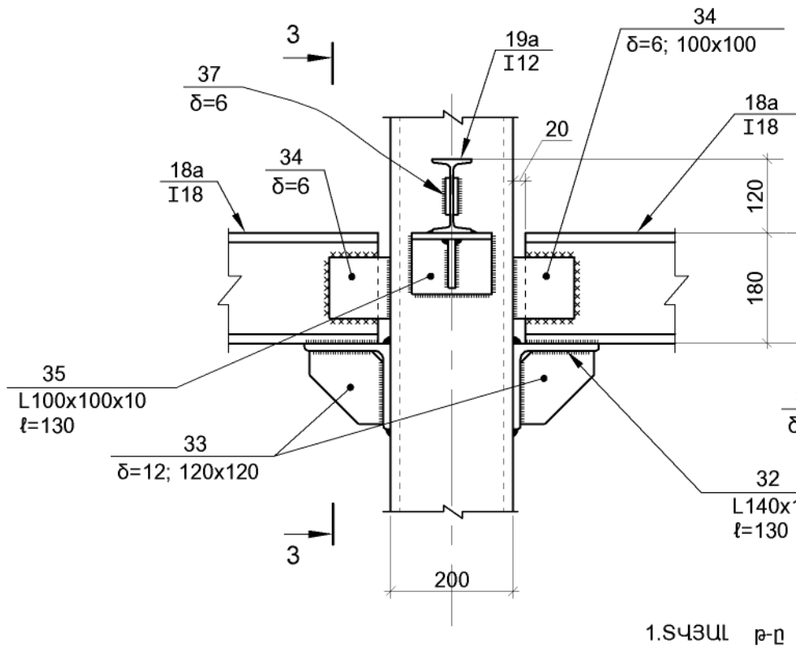

3 - 3

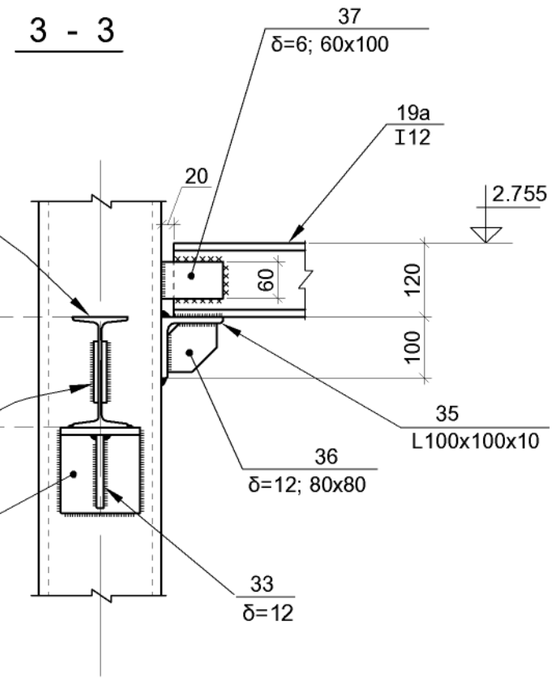

1.ՏՎՅԱԼ թ-ը ԴԻՏԱՐԿԵԼ Կ-8 ÷ Կ-21 թ-երի ՀԵՏ ՀԱՄԱՏԵՂ:
2.ՄԱՍՆԱԳԻՐԸ ՏԵՍ թ.թ. Կ-29 ԵՎ Կ-30:

ԳՐՔԵՐԻ ԵՎ ԳՐԵՆԱԿԱՆ ՊԻՏՈՒՅՔՆԵՐԻ ՊԱՀԵՍՏԻ ԱՇԽԱՏԱՆՔԱՅԻՆ ՓԱՍՏԱԹՂԹԵՐԻ ՄՇԱԿՈՒՄ				ՊԱՏՎԵՐ N ԲԸԱՇՀԲ-13/15-4		
Ի.Տ.Բ. ՊԵՏ	Հ. ՍՈՒԼԹԱՆՅԱՆ		ԿՈՆՍՏՐՈՒԿՏՈՐԱԿԱՆ ՄԱՍ (ՏԱՐԲԵՐԱԿ [24x28] մ)	ՓՈՒԼ	ԹԵՐԹ	ԹԵՐԹԵ
Ն.Գ.Ճ.	Հ. ՎԱՐԴԱՆՅԱՆ			ԱՆ	Կ-23	30
ՆԱԽԱԳԾԵՑ	Ն. ԹԱԴԵՎՈՍՅԱՆ		ՀԱՆԳ. «4», ՀԱՆԳ. «5», ՀԱՆԳ. «6»	ՏՐԱՆՍԱԽՈՒԱԳԻԾ	ԵՐԵՎԱՆ 2014	

ՀԱՆԳՈՒՅՑ «7» (M 1:10)

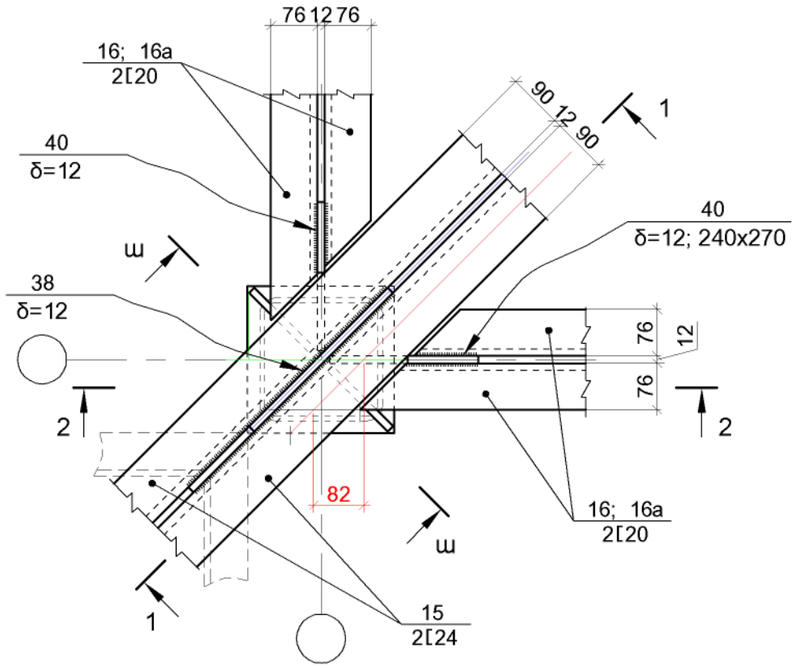

1 - 1

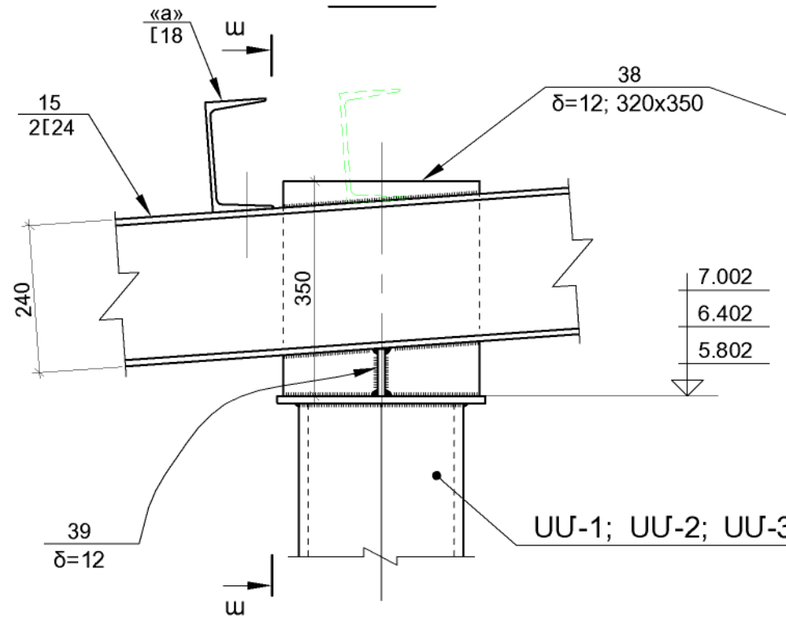

ա - ա

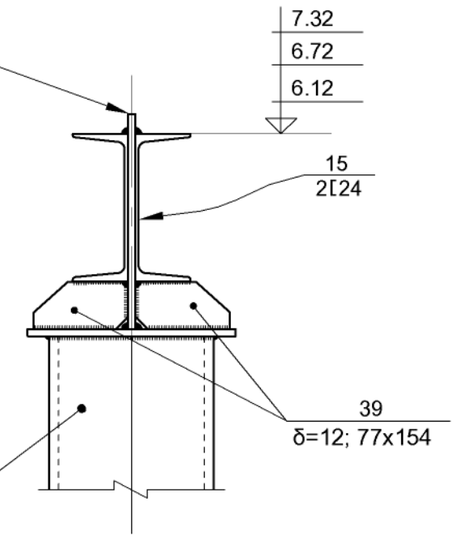

2 - 2

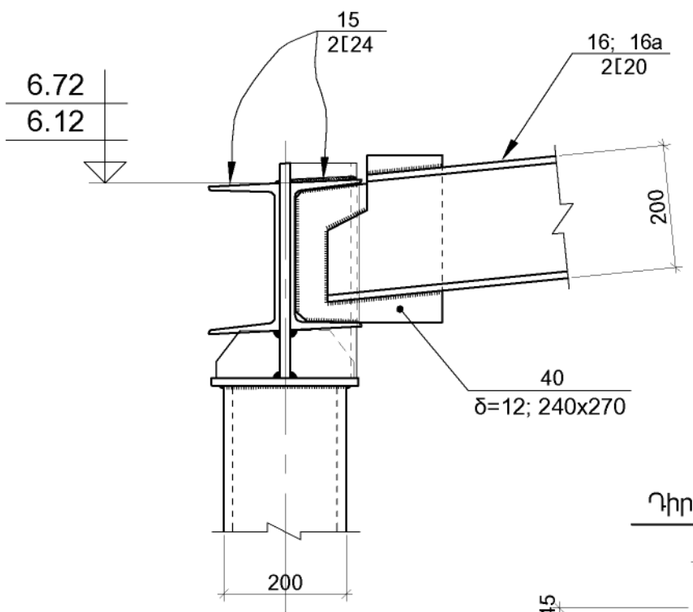

ՀԱՆԳՈՒՅՑ «8» (M 1:10)

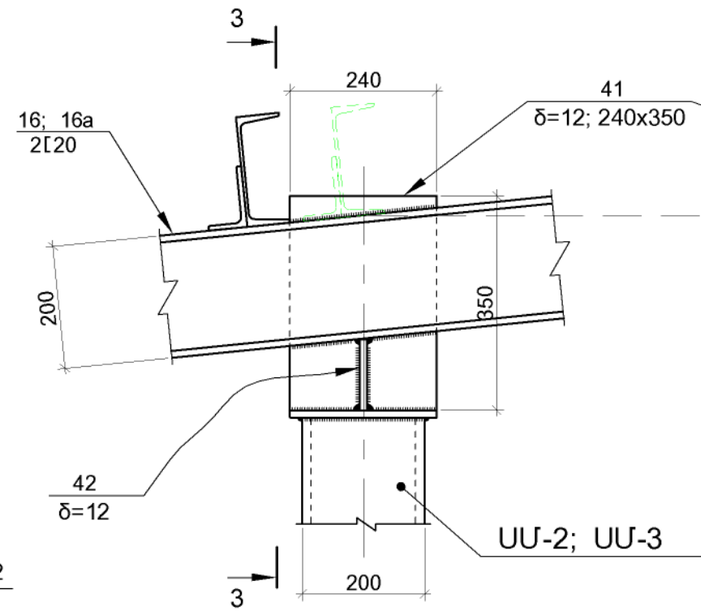

3 - 3

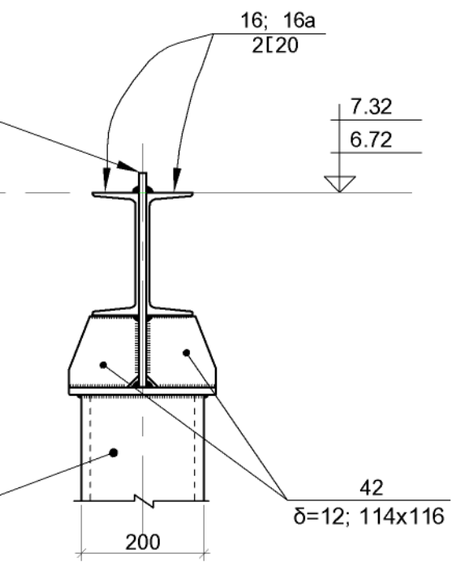

Դիրք «40»

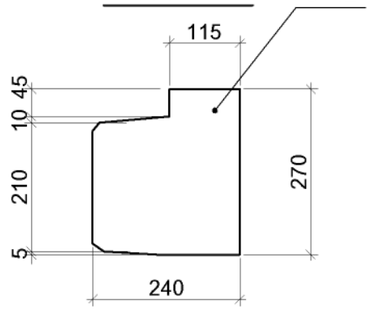

1.ՏԿՅԱԼ թ-ը ԴԻՏԱՐԿԵԼ Կ-8 ÷ Կ-21 թ-երի ՀԵՏ ՀԱՄԱՏԵՂ:
2.ՄԱՍՆԱԳԻՐԸ ՏԵՍ թ.թ. Կ-29 ԵՎ Կ-30:

ԳՐՔԵՐԻ ԵՎ ԳՐԵՆԱԿԱՆ ՊԻՏՈՒՅՔՆԵՐԻ ՊԱՀԵՍՏԻ ԱՇԽԱՏԱՆՔԱՅԻՆ ՓԱՍՏԱԹՂԹԵՐԻ ՄՇԱԿՈՒՄ				ՊԱՏՎԵՐ N ԲԸԱՇՋԲ-13/15-4		
Ի.Տ.Բ. ՊԵՏ	Հ. ՍՈՒԼԹԱՆՅԱՆ		ԿՈՆՍՏՐՈՒԿՏՈՐԱԿԱՆ ՄԱՍ (ՏԱՐԲԵՐԱԿ [24x28] մ)	ՓՈՒԼ	ԹԵՐԹ	ԹԵՐԹԵ
Ն.Գ.Ճ.	Հ. ՎԱՐԴԱՆՅԱՆ			ԱՆ	Կ-24	30
ՆԱԽԱԳԾԵՑ	Ն. ԹԱԴԵՎՈՍՅԱՆ		ՀԱՆԳ. «7», ՀԱՆԳ. «8»	ՏՐԱՆՍԿԱՊԻՏԱԳԻԾ	ԵՐԵՎԱՆ 2014	

ՀԱՆԳՈՒՅՑ «7Ա» (M 1:10)

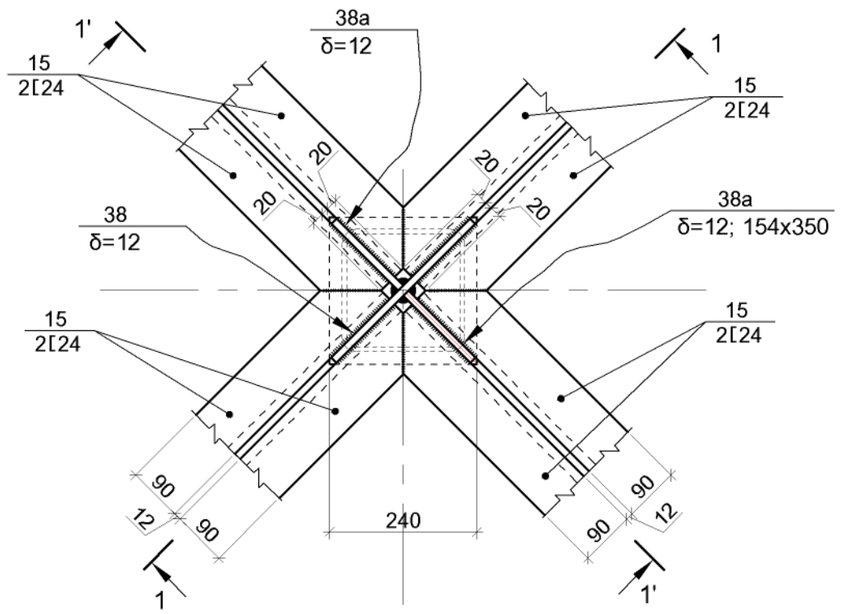

1' - 1'

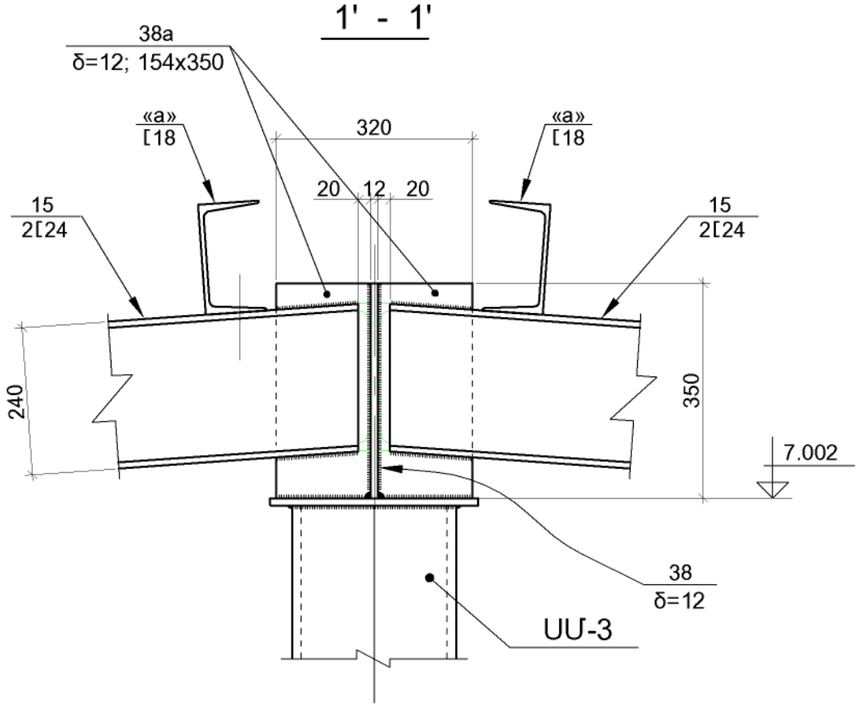

1 - 1

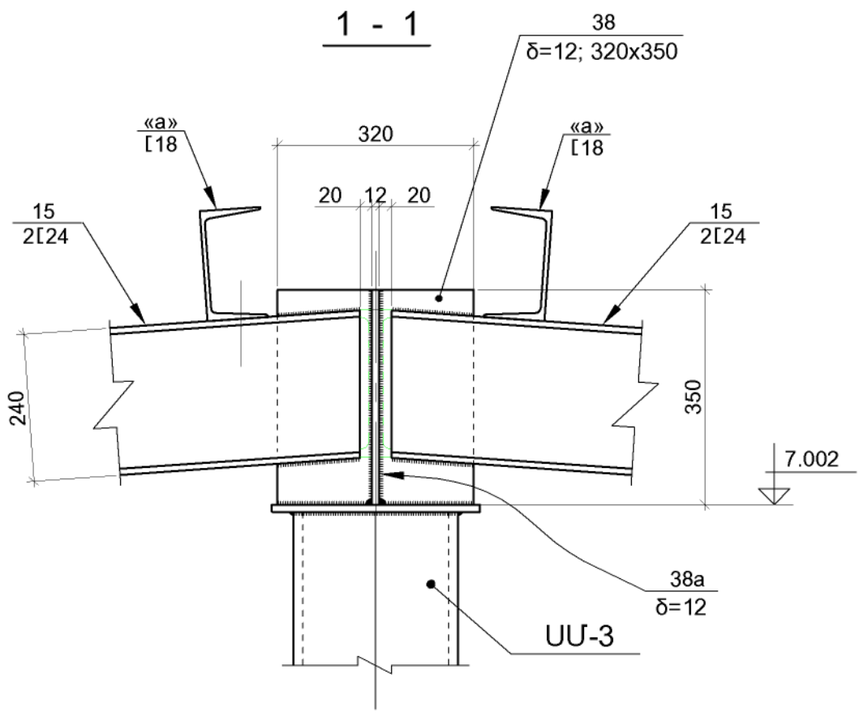

ՀԱՆԳՈՒՅՑ «8Ա» (M 1:10)

2 - 2

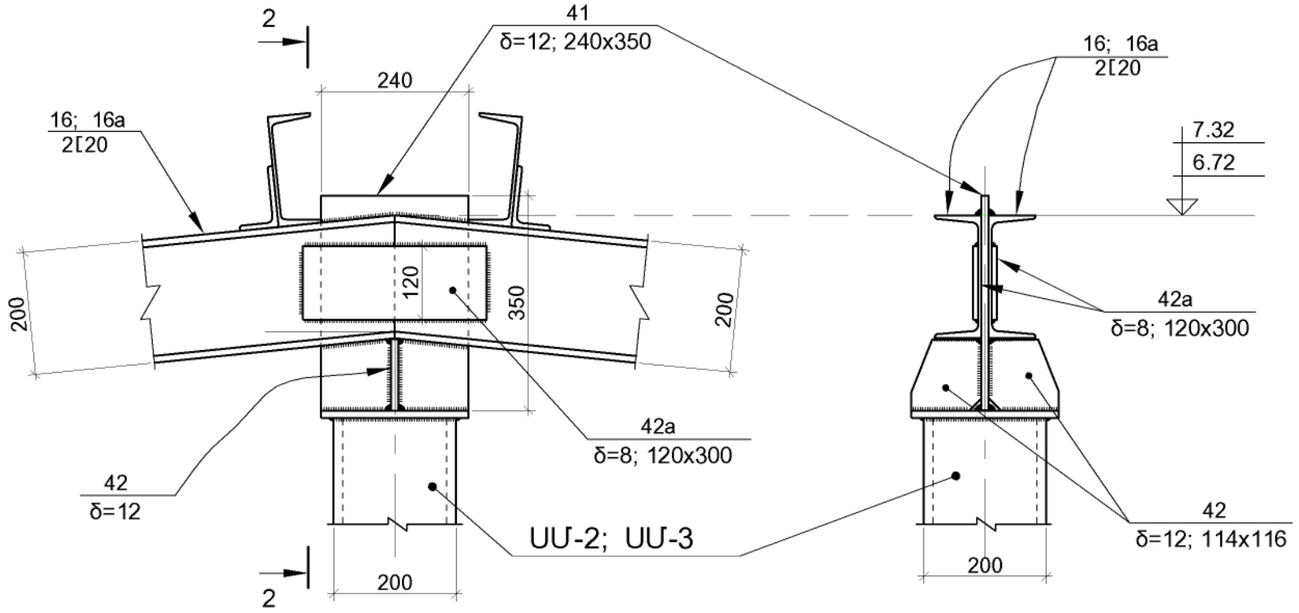

1.ՏՎՅԱԼ թ-ը ԴԻՏԱՐԿԵԼ Կ-8 ÷ Կ-21 թ-երի ՀԵՏ ՀԱՄԱՏԵՂ:
2.ՄԱՍՆԱԳԻՐԸ ՏԵՍ թ.թ. Կ-29 ԵՎ Կ-30:

ԳՐՔԵՐԻ ԵՎ ԳՐԵՆԱԿԱՆ ՊԻՏՈՒՅՔՆԵՐԻ ՊԱՀԵՍՏԻ ԱՇԽԱՏԱՆՔԱՅԻՆ ՓԱՍՏԱԹՂԹԵՐԻ ՄՇԱԿՈՒՄ				ՊԱՏՎԵՐ N ԲԸԱՇՋԲ-13/15-4		
Ի.Տ.Բ. ՊԵՏ	Հ. ՍՈՒԼԹԱՆՅԱՆ		ԿՈՆՍՏՐՈՒԿՏՈՐԱԿԱՆ ՄԱՍ (ՏԱՐԲԵՐԱԿ [24x28] մ)	ՓՈՒԼ	ԹԵՐԹ	ԹԵՐԹԵ
Ն.Գ.Ճ.	Հ. ՎԱՐԴԱՆՅԱՆ			ԱՆ	Կ-25	30
ՆԱԽԱԳԾԵՑ	Ն. ԹԱԴԵՎՈՍՅԱՆ		ՀԱՆԳ. «7Ա», ՀԱՆԳ. «8Ա»	ՏՐԱՆՍԱԼԽԱԳԻԾ	ԵՐԵՎԱՆ 2014	

ԴԵՏԱԼ «1»

(№10 (2[24) ՀԵԾԱՆՆԵՐԻ ՄԻԱԿՑՄԱՆ ԴԵՏԱԼ)

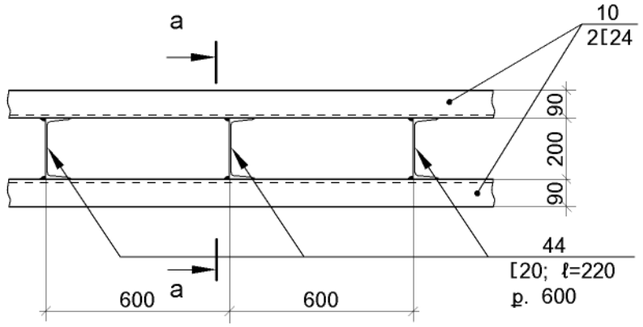

а - а

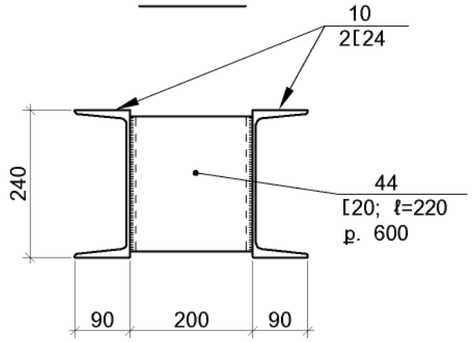

ԴԵՏԱԼ «1а»

(№11 (2[18) ՀԵԾԱՆՆԵՐԻ ՄԻԱԿՑՄԱՆ ԴԵՏԱԼ)

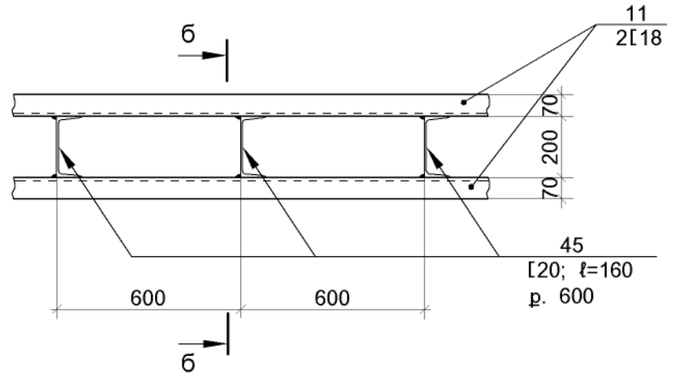

б - б

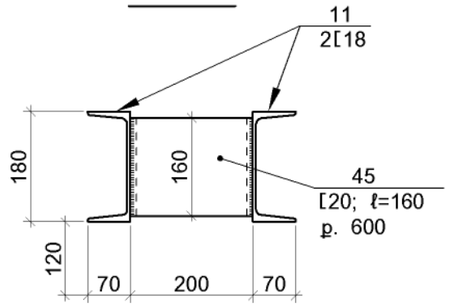

ԴԵՏԱԼ «2»

(№12 (2[18); №14(2[12); №16 և №16а([20)
ՀԵԾԱՆՆԵՐԻ ՄԻԱԿՑՄԱՆ ԴԵՏԱԼ)

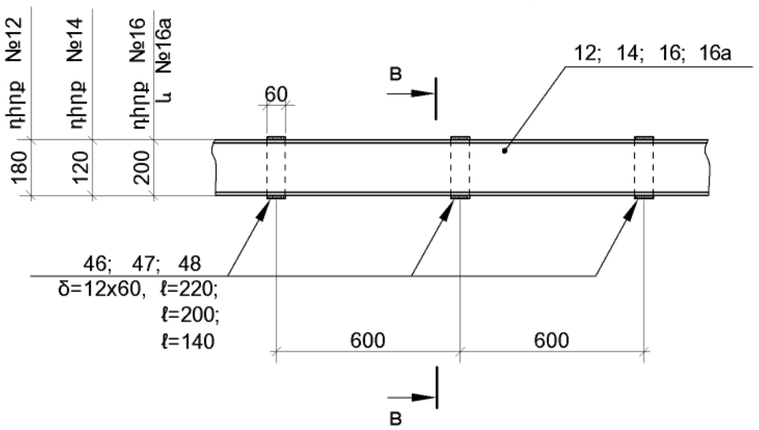

в - в

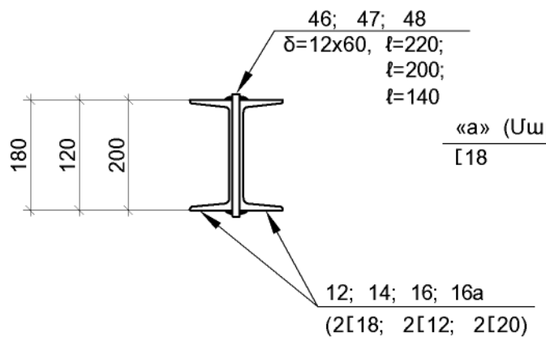

ՀԱՆԳՈՒՅՑ «12» (M 1:10)

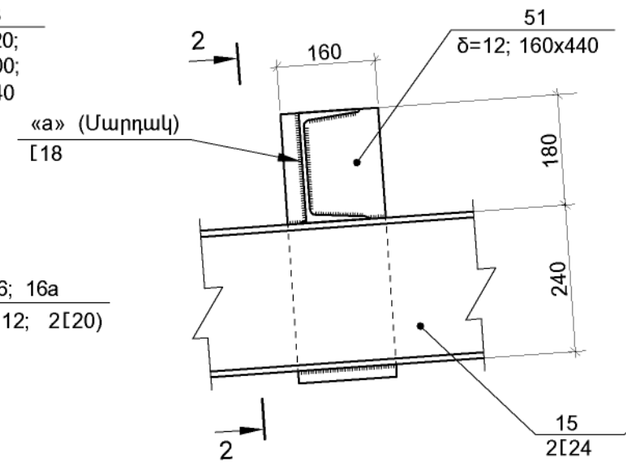

2 - 2

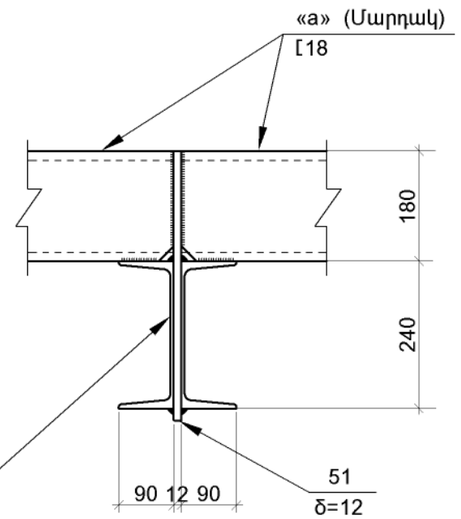

ՀԱՆԳՈՒՅՑ «11» (M 1:10)

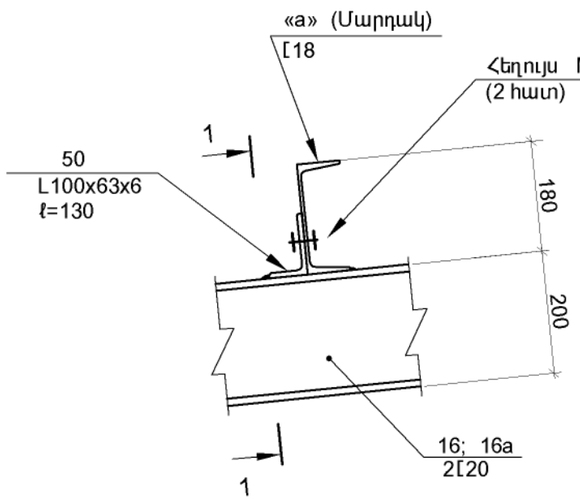

1 - 1

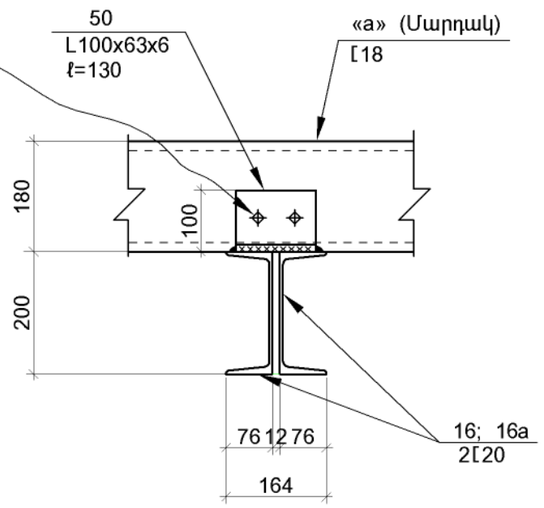

ՀԱՆԳՈՒՅՑ «13» (M 1:10)

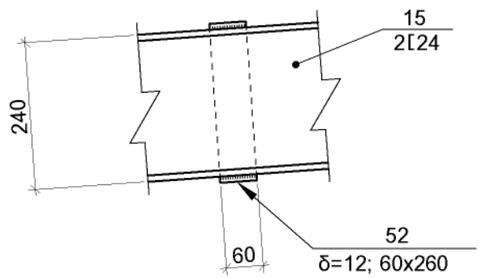

1.ՏԿՅԱԼ թ-ը ԴԻՏԱՐԿԵԼ Կ-8 ÷ Կ-21 թ-երի ՀԵՏ ՀԱՄԱՏԵՂ:
2.ՄԱՍՆԱԳԻՐԸ ՏԵՍ թ.թ. Կ-29 ԵՎ Կ-30:

ԳՐՔԵՐԻ ԵՎ ԳՐԵՆԱԿԱՆ ՊԻՏՈՒՅՔՆԵՐԻ ՊԱՀԵՍՏԻ ԱՇԽԱՏԱՆՔԱՅԻՆ ՓԱՍՏԱԹՂԹԵՐԻ ՄՇԱԿՈՒՄ				ՊԱՏՎԵՐ N ԲԸԱՇՋԲ-13/15-4		
Ի.Տ.Բ. ՊԵՏ	Հ. ՍՈՒԼԹԱՆՅԱՆ		ԿՈՆՍՏՐՈՒԿՏՈՐԱԿԱՆ ՄԱՍ (ՏԱՐԲԵՐԱԿ [24x28] մ)	ՓՈՒԼ	ԹԵՐԹ	ԹԵՐԹԵ
Ն.Գ.Ճ.	Հ. ՎԱՐԴԱՆՅԱՆ			ԱՆ	Կ-26	30
ՆԱԽԱԳԾԵՑ	Ն. ԹԱԴԵՎՈՍՅԱՆ		ԴԵՏԱԼ «1», ԴԵՏԱԼ «1а», ԴԵՏԱԼ«2» ՀԱՆԳ. «11», ՀԱՆԳ. «12», ՀԱՆԳ«13»	ՏՐԱՆՍԱԼԽԱԳԻԾ	ԵՐԵՎԱՆ 2014	

Թh-2.т

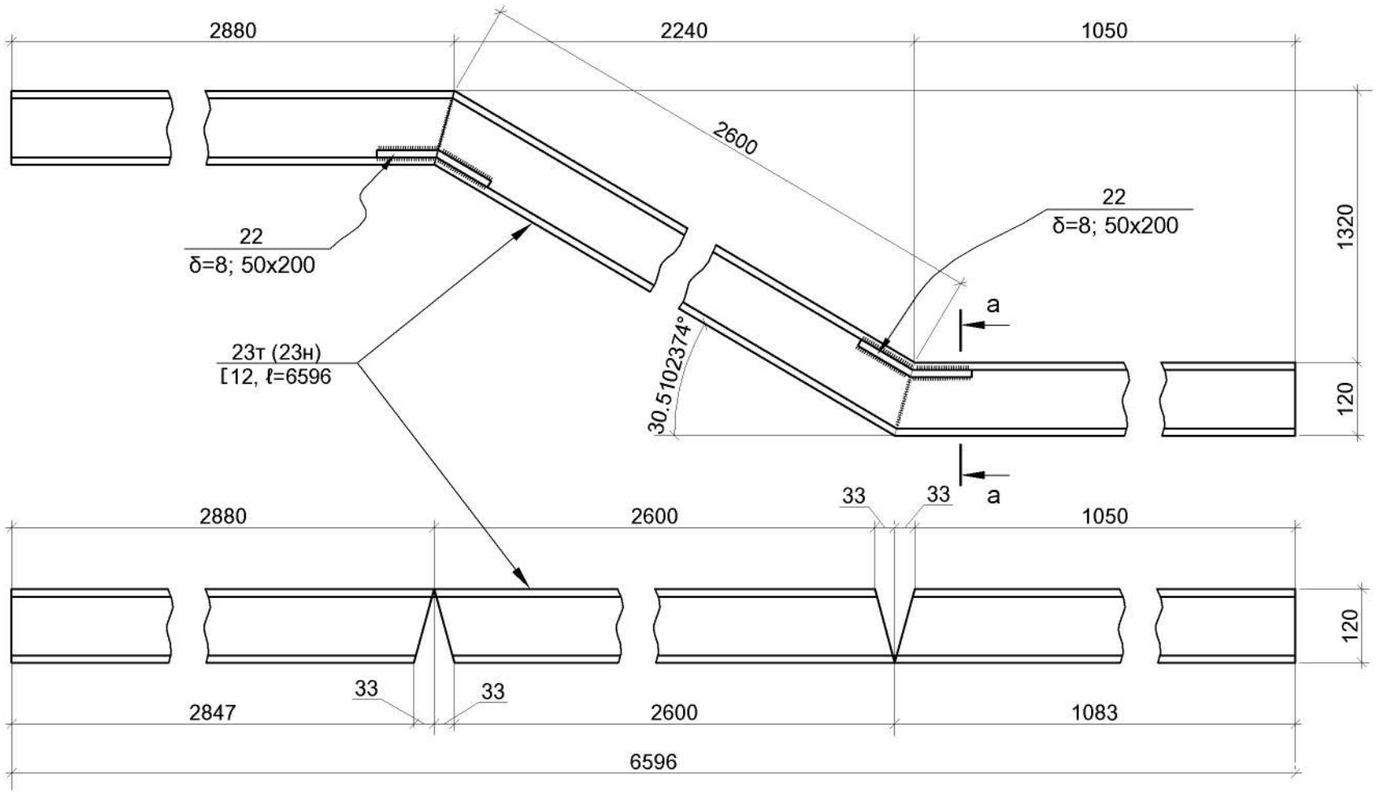

ՀԱՆԳՈՒՅՑ «14» (M 1:10)

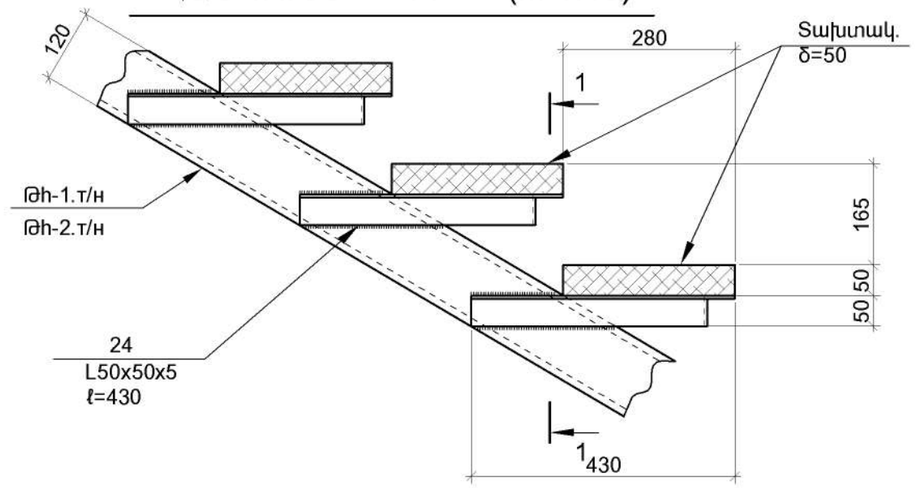

1 - 1

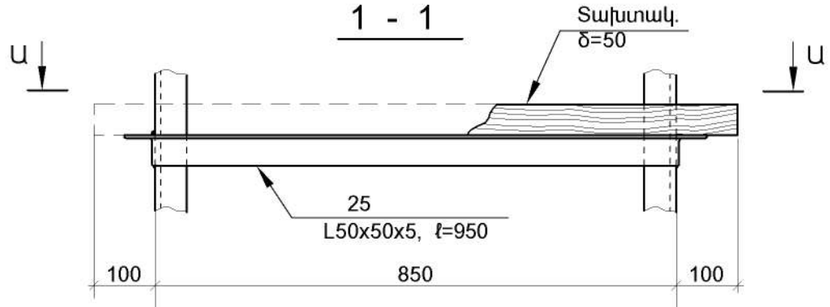

Թh-1.т

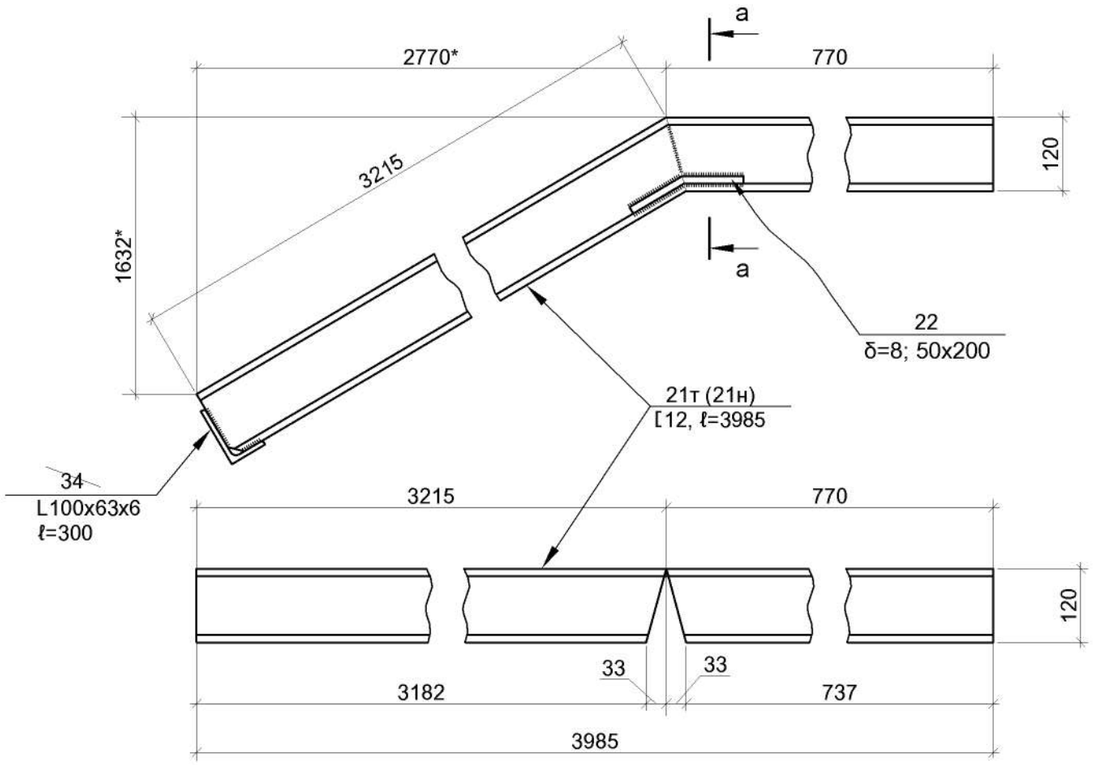

a - a

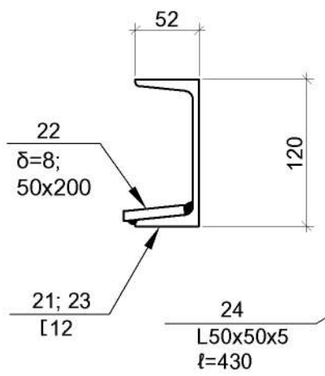

Ա - Ա

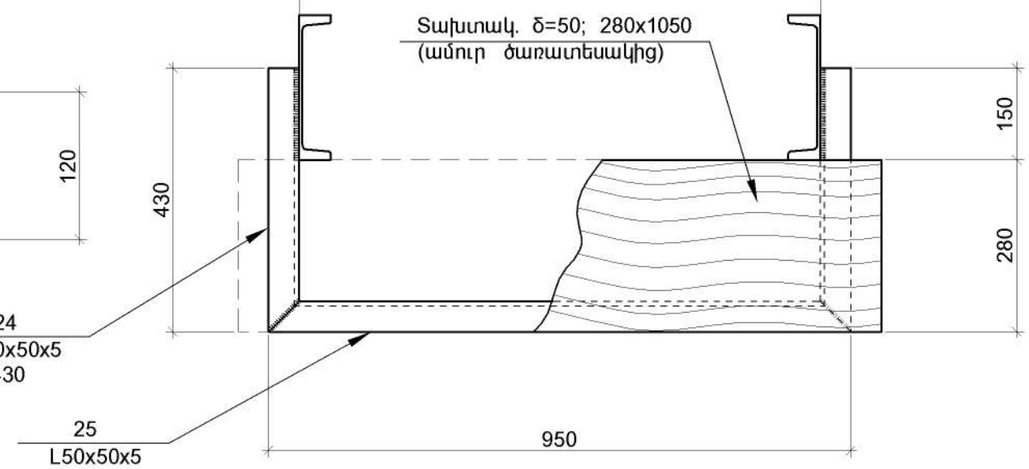

1.ՏԿՅԱԼ Թ-ը ԴԻՏԱՐԿԵԼ Կ-10 թ-ի ՀԵՏ ՀԱՄԱՏԵՂ:

ԳՐՔԵՐԻ ԵՎ ԳՐԵՆԱԿԱՆ ՊԻՏՈՒՅՔՆԵՐԻ ՊԱՀԵՍՏԻ ԱՇԽԱՏԱՆՔԱՅԻՆ ՓԱՍՏԱԹՂԹԵՐԻ ՄՇԱԿՈՒՄ				ՊԱՏԿԵՐ N ԲԸԱՇՀԲ-13/15-4		
Ի.Տ.Բ. ՊԵՏ	Հ. ՍՈՒԼԹԱՆՅԱՆ		ԿՈՆՍՏՐՈՒԿՏՈՐԱԿԱՆ ՄԱՍ (ՏԱՐԲԵՐԱԿ [24x28] մ)	ՓՈՒԼ	ԹԵՐԹ	ԹԵՐԹԵ
Ն.Գ.Ճ.	Հ. ՎԱՐԴԱՆՅԱՆ			ԱՆ	Կ-27	30
ՆԱԽԱԳԾԵՑ	Ն. ԹԱԴԵՎՈՍՅԱՆ		ՀԱՆԳ. «14»	ՏՐԼԵՆՄԼԽԼԳԻԾ	ԵՐԵՎԱՆ 2014	

ՀԱՆԳՈՒՅՑ «1» (M 1:10)

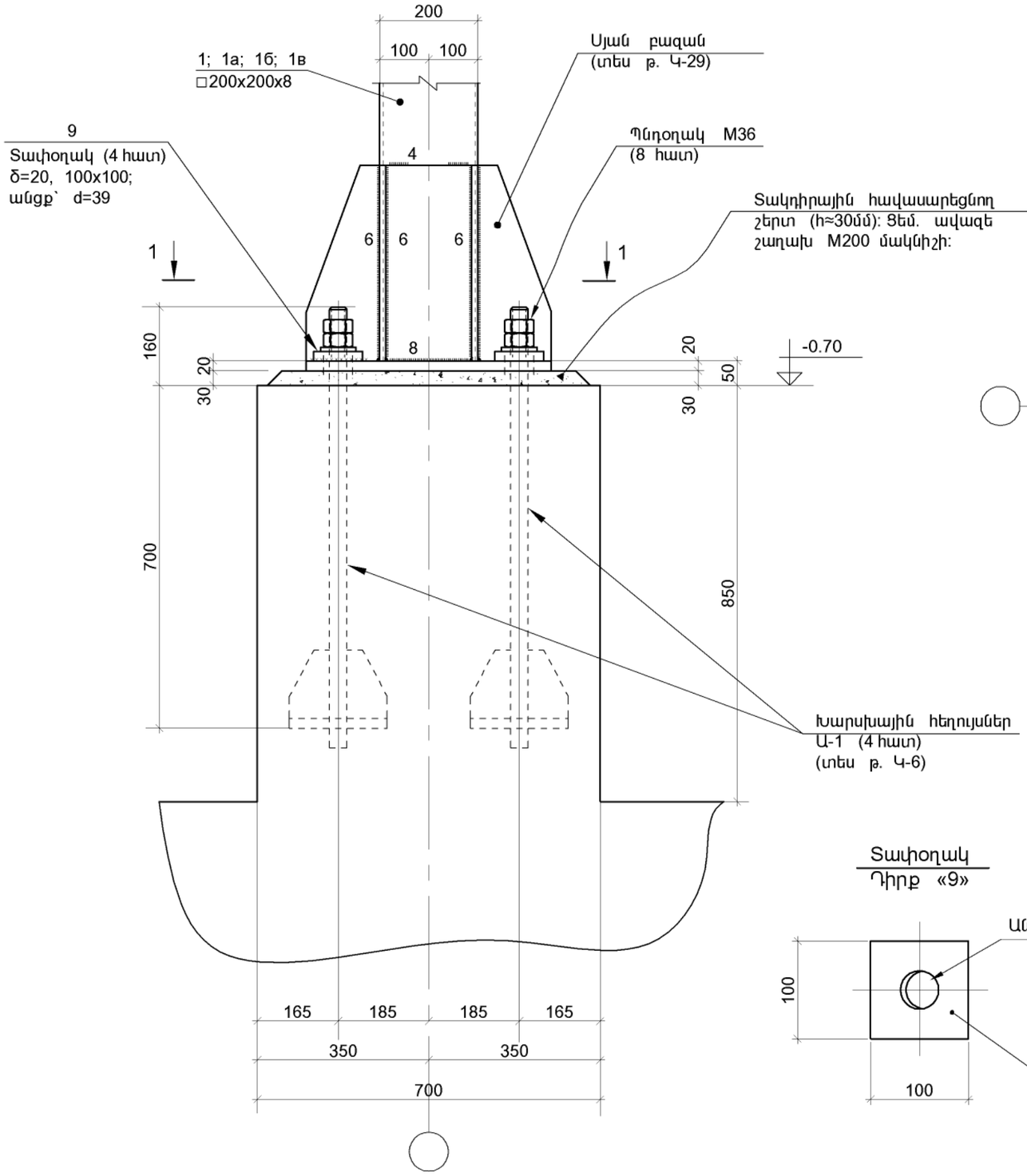

1 - 1

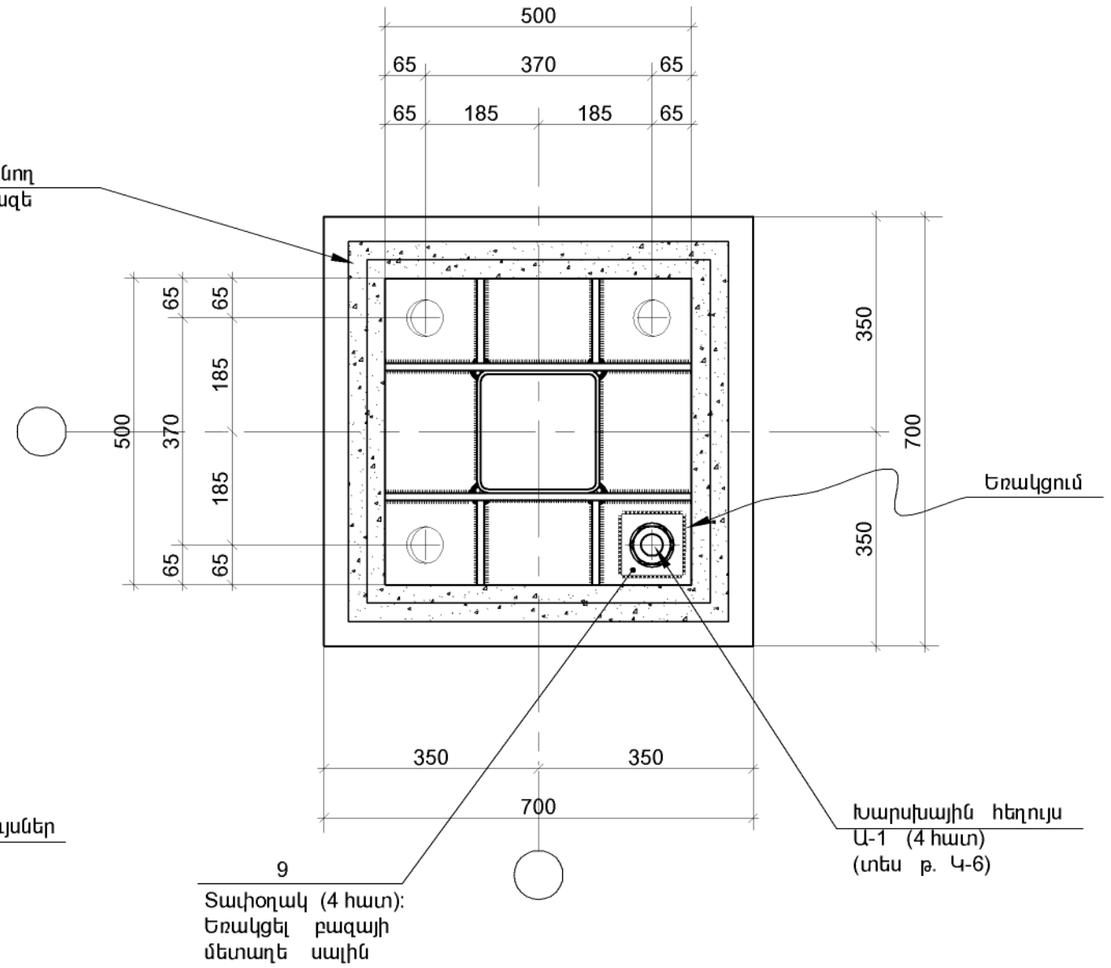

Տափօղակ
Դիրք «9»

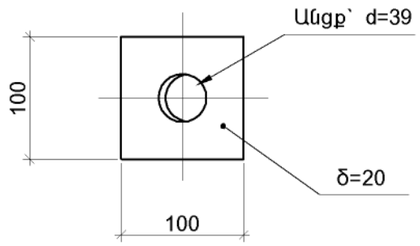

1.ՏԿՅԱԼ թ-ը ԴԻՏԱՐԿԵԼ Կ-11 ÷ Կ-21 թ-երի ՀԵՏ ՀԱՄԱՏԵՂ:
2.ՄԱՍՆԱԳԻՐԸ ՏԵՍ թ.թ. Կ-29 ԵՎ Կ-30:

ԳՐՔԵՐԻ ԵՎ ԳՐԵՆԱԿԱՆ ՊԻՏՈՒՅՔՆԵՐԻ ՊԱՀԵՍՏԻ ԱՇԽԱՏԱՆՔԱՅԻՆ ՓԱՍՏԱԹՂԹԵՐԻ ՄՇԱԿՈՒՄ				ՊԱՏՎԵՐ N ԲԸԱՇՋԲ-13/15-4		
Ի.Տ.Բ. ՊԵՏ	Հ. ՍՈՒԼԹԱՆՅԱՆ		ԿՈՆՍՏՐՈՒԿՏՈՐԱԿԱՆ ՄԱՍ (ՏԱՐԲԵՐԱԿ [24x28] մ)	ՓՈՒԼ	ԹԵՐԹ	ԹԵՐԹԵ
Ն.Գ.Ճ.	Հ. ՎԱՐԴԱՆՅԱՆ			ԱՆ	Կ-28	30
ՆԱԽԱԳԾԵՑ	Ն. ԹԱԴԵՎՈՍՅԱՆ		ՀԱՆԳՈՒՅՑ «1»	ՏՐԱՆՍԱԼԽԱԳԻԾ	ԵՐԵՎԱՆ 2014	

ՍՅԱՆ ԲԱԶԱ (M 1:10)

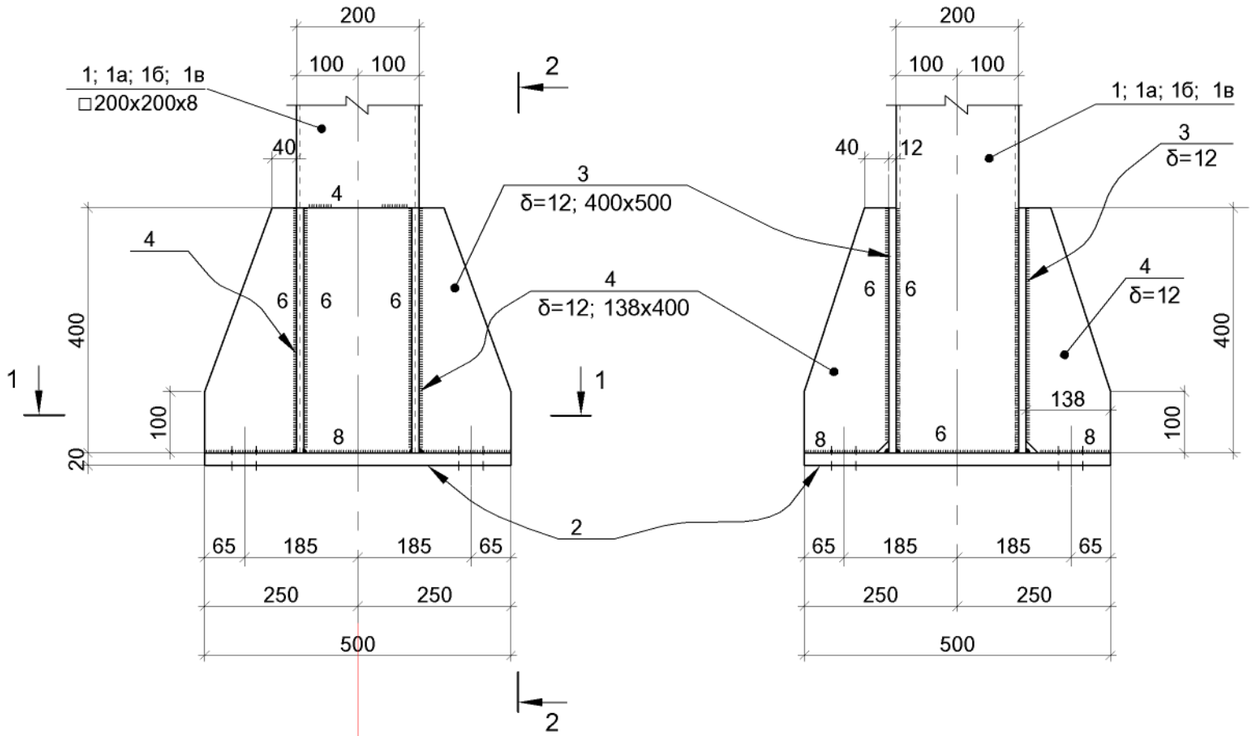

2 - 2

1 - 1

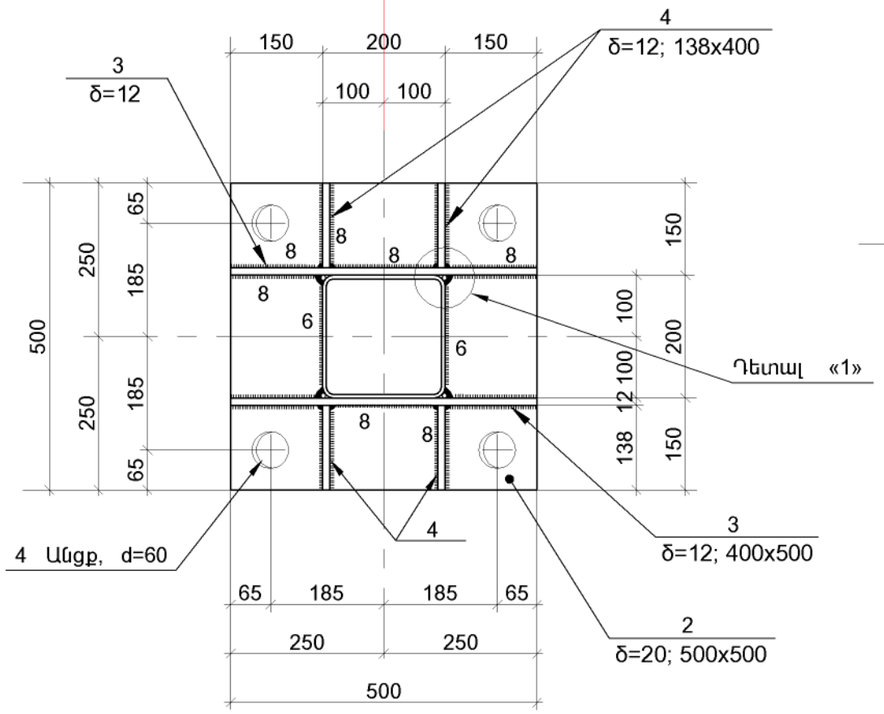

ԴԵՏԱԼ «1»

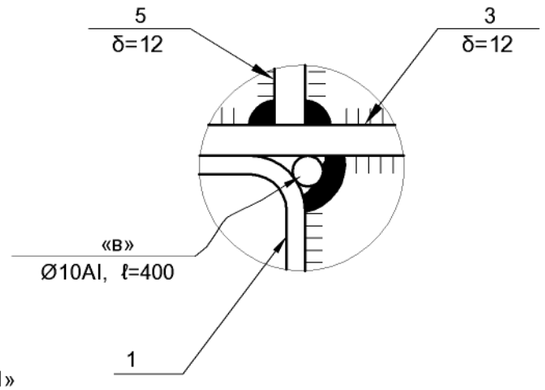

1.ՏԿՅԱԼ Թ-Ը ԴԻՏԱՐԿԵԼ Կ-28 թ-ի ՀԵՏ ՀԱՄԱՏԵՂ:

ՊՈՂՊԱՏԻ ՄԱՍՆԱԳԻՐ ՄԵԿ ՄԵՏԱՂԱԿԱՆ ԷԼԵՄԵՆՏԻ ՀԱՄԱՐ

ՄԱԿՆԻՇ; ԱՆՎԱՆՈՒՄ	ԴԻՐՔ №	ՊՐՈՖԻԼ ԿԱՄ ԿՏՐՎԱԾՔ	ԵՐԿԱՐՈՒԹ. մմ	ՔԱՆ. հատ.	ՄԱՍԱ կգ		
					ՄԵԿ դիրքի	ԲՈԼՈՐ դիրքերի	ՄԱԿՆԻՇ
ՍՅՈՒՆ ՍՄ-1 (4 ՀԱՏ)	1	□200x200x8	6440	1	297.00	297.00	404.60
	2	-20x500	500	1	39.30	39.30	
	3	-12x400	500	2	18.90	37.80	
	4	-12x138	400	4	5.20	20.80	
	«в»	Ø10AI	400	4	0.25	1.00	
	5	-12x240x240	220	1	2.30	2.30	
	9	-20x100 (տափօղակ)	100	4	1.60	6.40	
ՍՅՈՒՆ ՍՄ-2 (12 ՀԱՏ)	1a	□200x200x8	7040	1	324.60	324.60	432.20
	2	-20x500	500	1	39.30	39.30	
	3	-12x400	500	2	18.90	37.80	
	4	-12x138	400	4	5.20	20.80	
	«в»	Ø10AI	400	4	0.25	1.00	
	5	-12x240x240	220	1	2.30	2.30	
	9	-20x100 (տափօղակ)	100	4	1.60	6.40	
ՍՅՈՒՆ ՍՄ-3 (9 ՀԱՏ)	1б	□200x200x8	7640	1	352.30	352.30	459.90
	2	-20x500	500	1	39.30	39.30	
	3	-12x400	500	2	18.90	37.80	
	4	-12x138	400	4	5.20	20.80	
	«в»	Ø10AI	400	4	0.25	1.00	
	5	-12x240x240	220	1	2.30	2.30	
	9	-20x100 (տափօղակ)	100	4	1.60	6.40	
ՍՅՈՒՆ ՍՄ-4 (5 ՀԱՏ)	1	□200x200x8	4240	1	195.50	195.50	303.10
	2	-20x500	500	1	39.30	39.30	
	3	-12x400	500	2	18.90	37.80	
	4	-12x138	400	4	5.20	20.80	
	«в»	Ø10AI	400	4	0.25	1.00	
	5	-12x240x240	220	1	2.30	2.30	
	9	-20x100 (տափօղակ)	100	4	1.60	6.40	
ՍՄ-5 (13 ՀԱՏ)	6	□140x140x5	3880	1	79.20	79.20	85.4
	7	-12x180	180	2	3.10	6.20	
ՍՄ-6 (2 ՀԱՏ)	8	□140x140x5	2620	1	53.50	53.50	59.70
	7	-12x180	180	2	3.10	6.20	

ԳՐՔԵՐԻ ԵՎ ԳՐԵՆԱԿԱՆ ՊԻՏՈՒՅՔՆԵՐԻ ՊԱՀԵՍՏԻ ԱՇԽԱՏԱՆՔԱՅԻՆ ՓԱՍՏԱԹՂԹԵՐԻ ՄՇԱԿՈՒՄ				ՊԱՏՎԵՐ N ԲԸԱՇՋԲ-13/15-4		
Ի.Տ.Բ. ՊԵՏ	Հ. ՍՈՒԼԹԱՆՅԱՆ		ԿՈՆՍՏՐՈՒԿՏՈՐԱԿԱՆ ՄԱՍ (ՏԱՐԲԵՐԱԿ [24x28] մ)	ՓՈՒԼ	ԹԵՐԹ	ԹԵՐԹԵ
Ն.Գ.Ճ.	Հ. ՎԱՐԴԱՆՅԱՆ			ԱՆ	Կ-29	30
ՆԱԽԱԳԾԵՑ	Ն. ԹԱԴԵՎՈՍՅԱՆ		ՍՅԱՆ ԲԱԶԱ; ՄԱՍՆԱԳԻՐ	ՏՐԱՆՍԿԱԽՍԱԳԻԾ	ԵՐԵՎԱՆ 2014	

ՍՄ-1; ՍՄ-2; ՍՄ-3; ՍՄ-4

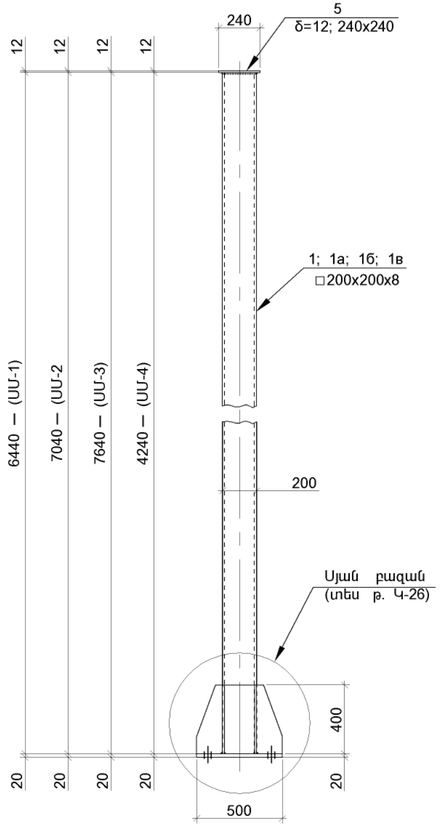

ՍՄ-5; ՍՄ-6

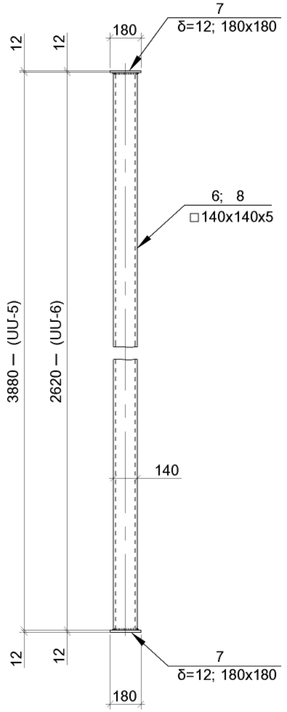

ՊՈՂՊԱՏԻ ԸՆՏՐՈՒԹՅՈՒՆԸ ԸՍՏ ՊՐՈՖԻԼՆԵՐԻ

ՊՐՈՖԻԼ №	ՄԱՍԱ կգ	ՊՐՈՖԻԼԻ ԳՈՍՏ-Ը
□200x200x8	9231.40	ГОСТ 12336-66
□140x140x5	1136.60	
[24	9458.40	ГОСТ 8240-72*
[20	6168.30	
[18	13920.20	
[16	1732.40	
[12	1350.00	
I18	869.40	ГОСТ 8239-72*
I12	876.40	
L100x63x6	876.40	ГОСТ 8510-86
L140x140x10	26.80	ГОСТ 8509-86
L100x100x10	14.00	
L50x50x5	234.60	
δ=20	1371.00	ГОСТ 82-70*
δ=12	3533.70	
δ=8	45.20	
δ=6	20.90	
Ø10AI	30.00	ГОСТ 2590-71*

Σ=50896.00

Расход наплавленного металла - ~1020.0 кг.

ՊՈՂՊԱՏԻ ՄԱՍՆԱԳԻՐ ՄԵԿ ՄԵՏԱՂԱԿԱՆ ԷԼԵՄԵՆՏԻ ՀԱՄԱՐ

ՄԱԿՆԻՇ; ԱՆԿԱՆՈՒՍ		ԴԻՐՔ №	ՊՐՈՖԻԼ ԿԱՄ ԿՏՐՎԱԾՔ	ԵՐԿԱՐՈՒԹ. մմ	ՔԱՆ. հատ.	ՄԱՍԱ կգ		
						ՄԵԿ դիրքի	ԲՈԼՈՐ դիրքերի	ՄԱԿՆԻՇԻ
ԾԱԾԿԵՐԻ ՄԵՏԱՂԱԿԱՆ ԷԼԵՄԵՆՏՆԵՐ (1 ՀԱՏ)		10	[24	6000	20	144.00	2880.00	
		10a	[24	6600	20	158.40	3168.00	
		11	[18	6100	10	99.50	995.00	
		12	[18	5720	40	93.30	3732.00	
		13	[12	4150	10	43.20	432.00	
		14	[12	5740	8	59.70	477.60	
		15	[24 Σℓ=17760*	—	8	426.30	3410.40	
		16**	[20 Σℓ=290.0 գ.մ	—	—	—	5336.00	
		17	[16 Σℓ=122.0 գ.մ	—	—	—	1732.40	
		«a»	[18, Σℓ=564.0 գ.մ	—	—	—	9193.20	
		«б»	L100x63x6, Σℓ=96.0 գ.մ	—	—	—	722.90	
		18	I18	6100	2	112.30	224.60	
		18a	I18	5760	4	106.00	424.00	
		18б	I18	6000	2	110.40	220.80	
		19	I12	3160	18	36.40	655.20	
		19a	I12	2970	5	34.20	171.00	
		20	I12	2180	2	25.10	50.20	
	թh-1.т	21т	[12	3985	2	41.50	83.00	
		22	-8x50	220	2	0.70	1.40	
	թh-1.н	21н	[12	3985	2	41.50	83.00	
		22	-8x50	220	2	0.70	1.40	
	թh-2.т	23т	[12	6596	2	68.60	137.20	
		22	-8x50	220	4	0.70	2.80	
	թh-2.н	23н	[12	6596	2	68.60	137.20	
		22	-8x50	220	4	0.70	2.80	
		24	L50x50x5	430	68	1.65	112.20	
		25	L50x50x5	950	34	3.60	122.40	

ՇԱՐՈՒՆԱԿՈՒԹՅՈՒՆ

ՄԱԿՆԻՇ; ԱՆԿԱՆՈՒՍ	ԴԻՐՔ №	ՊՐՈՖԻԼ ԿԱՄ ԿՏՐՎԱԾՔ	ԵՐԿԱՐՈՒԹ. մմ	ՔԱՆ. հատ.	ՄԱՍԱ կգ		
					ՄԵԿ դիրքի	ԲՈԼՈՐ դիրքերի	ՄԱԿՆԻՇ
ՇԱՐՈՒՆԱԿՈՒԹՅՈՒՆ	26	-12x170	300	30	4.85	145.50	ΣΣ=37186.0
	27	-12x90	120	76	1.05	79.80	
	28	-12x215	230	40	4.70	188.00	
	29	-12x70	120	10	0.80	8.00	
	30	-12x165	170	8	2.65	21.20	
	31	-12x30	70	10	0.20	2.00	
	32	L140x140x10	130	8	3.35	26.80	
	33	-12x120	120	8	1.40	11.20	
	34	-6x100	100	16	0.50	8.00	
	35	L100x100x10	130	7	2.00	14.00	
	36	-12x80	80	7	0.60	4.20	
	37	-6x60	100	14	0.30	4.20	
	38	-12x320	350	9	10.60	95.40	
	38a	-12x154	350	2	5.10	10.20	
	39	-12x77	154	16	1.15	18.40	
	40	-12x240	270	16	6.10	97.60	
	41	-12x240	350	16	7.95	127.20	
	42	-12x114	116	32	1.25	40.00	
	42a	-8x120	300	16	2.30	36.80	
	43	-6x100	300	6	1.45	8.70	
	44	[20	220	180	4.05	729.00	
	45	[20	160	35	2.95	103.30	
	46	-12x60	220	216	1.25	270.00	
	47	-12x60	200	180	1.15	207.00	
	48	-12x60	140	36	0.80	28.80	
	49	L100x63x6	300	25	2.30	57.50	
	50	L100x63x6	130	96	1.00	96.00	
	51	-12x160	440	32	6.65	212.80	
	52	-12x60	260	32	1.45	46.40	
		Հեղույս M12, ℓ≈30	—	~840			

1.ՏԿՅԱԼ թ-ը ԴԻՏԱՐԿԵԼ Կ-12 թ-ի ՀԵՏ ՀԱՄԱՏԵՂ:

ԳՐՔԵՐԻ ԵՎ ԳՐԵՆԿԱՆ ՊԻՏՈՒՅՔՆԵՐԻ ՊԱՀԵՍՏԻ ԱՇԽԱՏԱՆՔԱՅԻՆ ՓԱՍՏԱԹՂԹԵՐԻ ՄՇԱԿՈՒՄ				ՊԱՏԿԵՐ N ԲԵԱՇՇՔ-13/15-4		
Ի.Տ.Բ. ՊԵՏ	Հ. ՍՈՒԼԹԱՆՅԱՆ		ԿՈՆՍՏՐՈՒԿՏՈՐԱԿԱՆ ՄԱՍ (ՏԱՐԲԵՐԱԿ [24x28] մ)	ՓՈՒԼ	ԹԵՐԹ	ԹԵՐԹԵ
Ն.Գ.Ճ.	Հ. ՎԱՐԴԱՆՅԱՆ			ԱՆ	Կ-30	30
ՆԱԽԱԳԾԵՑ	Ն. ԹԱՂԵՎՈՍՅԱՆ		ՍՅՈՒՆ ՍՄ-1, ՍՄ-2, ՍՄ-3, ՍՄ-4, ՍՄ-5: ՄԱՍՆԱԳԻՐ	ՏՐԱՆՍԿԱՊԻՏԱԼՆԱԽԱԳԻԾ	ԵՐԵՎԱՆ 2014	

ԳՐՔԵՐԻ ԵՎ ԳՐԵՆԱԿԱՆ ՊԻՏՈՒՅՔՆԵՐԻ ՊԱՀԵՍՏԻ ՏԱՐՈՂՈՒԹՅԱՆ
ՀԱՇՎԱՐԿ

ՇԻՆԱՐԱՐՈՒԹՅԱՆ ՄԱԿԵՐԵՍԸ 24.24 x 24.24 = 587.6մ2

ԲԵՌՆՄԱՆ ՄԱԿԵՐԵՍ

$S = \frac{ExP}{q}, մ^2$

ՈՐՏԵՂ

E - ՊԱՀԵՍՏԻ ՏԱՐՈՂՈՒԹՅՈՒՆՆ Է, ՊԱՅՄԱՆԱԿԱՆ ՏԱԿԴԻՐՆԵՐԸ - 496 ՀԱՏ

P - ԴԱՐԱԿԱՇԱՐԵՐՈՒՄ ՄԵԿ ՏԱԿԴԻՐԻ ՏԵՂԱԴՐՄԱՆ ԱՆՀՐԱԺԵՇՏ ՄԱԿԵՐԵՍՆ Է - 1.2$մ^2$

q - ԲԱՐՁՐՈՒԹՅԱՄԲ ԱՊՐԱՆՔՆԵՐԻ ՏԵՂԱԴՐՄԱՆ ՀԱՐԿԵՐԻ ՔԱՆԱԿՆ Է - 4

$S = \frac{496x1.2}{4} = 31.2մ^2$

ՊԱՀԵՍՏԻ ՏԱՐՈՂՈՒԹՅՈՒՆԸ ՈՐՈՇՎՈՒՄ Է ՊԱՅՄԱՆԱԿԱՆ ՏԱԿԴԻՐԵՆՐԻ ՄԻՋՈՑՈՎ: ՈՐՊԵՍ ՊԱՅՄԱՆԱԿԱՆ ՏԱԿԴԻՐ ԸՆՏՐՎԱԾ Է 1200x800x150ՄՄ ՉԱՓԵՐՈՎ ԵՎ ԱՊՐԱՆՔԻ 1050մմ ԲԱՐՁՐՈՒԹՅԱՄԲ:

ԱՄԲՈՂՋԱԿԱՆ ՓԱԹԵԹԻ ԲԱՐՁՐՈՒԹՅՈՒՆԸ - 1200մմ:

ԱՊՐԱՆՔԻ ԾԱՎԱԼԸ ՊԱՅՄԱՆԱԿԱՆ ՏԱԿԴԻՐԻ ՎՐԱ - 1$մ^3$

ՄԻՋԻՆ ԿՇԻՌԸ ՄԵԿ ՊԱՅՄԱՆԱԿԱՆ ՏԱԿԴԻՐԻ ՈՉ ԱՐՏԱԴՐԱԿԱՆ ԱՊՐԱՆՔՆԵՐԻ ՀԱՄԱՐ - 0.37 ՏՈՆՆԱ Է:

ՊԱՀԵՍՏԻ ԾԱՎԱԼԸ ԿԱՋՄՈՒՄ Է:

496x0.37=187.52ՏՈՆՆԱ

ԲԵՌՆԱՓՈԽԱՆԱԿՄԱՆ ՀԱՇՎԱՐԿԸ

ՕՐՈՒՄ ԲԵՌՆԵՐԻ ՔԱՆԱԿԸ ՈՐՈՆՔ ՄՈՒՏՔ ԵՆ ԳՈՐԾՈՒՄ ՊԱՀԵՍՏ

$Q_{ՄՏՆՈՂ} = \frac{183.2x7.3x1.3}{365}$= 4.99 ՏՈՆՆԱ ԿԱՄ 12.9 ՊԱՅՄԱՆԱԿԱՆ ՏԱԿԴԻՐ

ՕՐՈՒՄ ԲԵՌՆԵՐԻ ՔԱՆԱԿԸ ՈՐՈՆՔ ԴՈՒՐՍ ԵՆ ԳԱԼԻՍ ՊԱՀԵՍՏԻՑ

$Q_{ԵԼՆՈՂ} = \frac{183.2x7.3x1.2}{305}$= 5.27 ՏՈՆՆԱ ԿԱՄ 14.3 ՊԱՅՄԱՆԱԿԱՆ ՏԱԿԴԻՐ

ՈՐՏԵՂ 7.3 - Ը ՏԱՐԵԿԱՆ ՊԱՀԵՍՏԻ ՏԱՐՈՂՈՒԹՅԱՆ ԲԱԺԱՆԱՐԱՐ ՓՈՓՈԽՈՒԹՅՈՒՆՆ Է:

ԱՊՐԱՆՔՆԵՐԻ ՊԱՀԵՍՏՈՒՄ ՊԱՀՄԱՆ ՄԻՋԻՆ ԺԱՄԱՆԱԿԱՀԱՏՎԱԾԸ - 50ՕՐ

1.3 - ԲԵՌՆԵՐԻ ՄՈՒՏՔԱՅԻՆ ԱՆՀԱՄԱՊԱՏԱՍԽԱՆՈՒԹՅԱՆ ԳՈՐԾԱԿԻՑՆ Է

1.2 - ԲԵՌՆԵՐԻ ԵԼՔԱՅԻՆ ԱՆՀԱՄԱՊԱՏԱՍԽԱՆՈՒԹՅԱՆ ԳՈՐԾԱԿԻՑՆ Է

365 - ԲԵՌՆԵՐԻ ԸՆԴՈՒՆՄԱՆ ՕՐԵՐԻ ՔԱՆԱԿՆ Է

305 - ԲԵՌՆԵՐԻ ԴՈՒՐՍ ԳՐՄԱՆ ՕՐԵՐԻ ՔԱՆԱԿՆ Է

ՆԱԽԱԳԾԻ ԿԱԶՄԸ

NN ը/հ	ԳԾԱԳՐԵՐԻ ԱՆՎԱՆԱՑԱՆԿ	ԹԵՐԹԻ ՄԱԿՆԻՇ
1.	ՊԱՀԵՍՏԻ ՏԱՐՈՂՈՒԹՅԱՆ ՀԱՇՎԱՐԿ	S-1
2.	ՀԱՏԱԿԱԳԻԾ +0.000 ՆԻՇԻ ՎՐԱ	S-2
3.	ՀԱՏԱԿԱԳԻԾ +2.720 ՆԻՇԻ ՎՐԱ	S-3
4.	ԿՏՐՎԱԾՔ 1-1	S-4
5.	ԿՏՐՎԱԾՔ 2-2	S-5
6.	ՍԱՐՔԱՎՈՐՈՒՄՆԵՐԻ ՄԱՍՆԱԳԻՐ	S-6

ԳՐՔԵՐԻ ԵՎ ԳՐԵՆԱԿԱՆ ՊԻՏՈՒՅՔՆԵՐԻ ՊԱՀԵՍՏԻ ԱՇԽԱՏԱՆՔԱՅԻՆ ՓԱՍՏԱԹՂԹԵՐԻ ՄՇԱԿՈՒՄ				ՊԱՏՎԵՐ N ՊԵԱՇՁԲ-13/7		
Ի.Տ.Բ. ՊԵՏ	Հ. ՍՈՒԼԹԱՆՅԱՆ		ՏԵԽՆՈԼՈԳԻԱԿԱՆ ՄԱՍ	ՓՈՒԼ	ԹԵՐԹ	ԹԵՐԹԵՐ
Ն.Գ.Ճ.	Հ. ՎԱՐԴԱՆՅԱՆ			ԱՆ	S - 1	6
ՆԱԽԱԳԾԵՑ	ՅՈՒ. ԽՈԵՑՅԱՆ		ՊԱՀԵՍՏԻ ՏԱՐՈՂՈՒԹՅԱՆ ՀԱՇՎԱՐԿ	ՏՐԱՆՍԱԼՏԱԳԻԾ	ԵՐԵՎԱՆ 2014	

ԳՈՐԾԱՐԱՆԱՅԻՆ ՀԱՄԱԼՍԱՐԱՆ ԱՇԽԱՏԱՆՔԱՅԻՆ ՈՒՍՈՒՄՆԱՍԻՐՈՒԹՅԱՆ ՀԱՄԱՐ ԵՎ ԳՈՐԾԱՐԱՆԱՅԻՆ ՇԵՆՔԵՐԻ ԿԱՌՈՒՑԱՔԱՅԻՆ ՄԱՍԻ ՄՇԱԿՈՒՄ			ՊԱՏՎԱՐ N ՊԼԱՆՇԱՐ-13/7
ՌԻՍԿԻՆԳՈՒ ԿԱՌԱՎԱՐՄԱՆ ՀԱՄԱԿԱՐԳ			
Հ.Տ.Բ. պետ	Վ. ՍՈՒԼԱՄԱՆՅԱՆ		
Ղ.Գ.Ա.	Վ. ԱՍՐՅԱՆՅԱՆ	ՏԵԽՆԻԿԱԿԱՆ ՍՊԱՍ	
ԾԳԱԳԱՏԵՍ	ՅՈՒ. ԽՈՐԵՅԱՆ		
		ՀԱՏԱԿԱՅԻՆ +0.000 ԾԻԼԻ ՀԻՄՔ	

ՓՈՒԼ	ԹԵՐԹ	ԹԵՐԹԵՐ	
Ա	S-2	6	

ԵՐԵՎԱՆ 2014

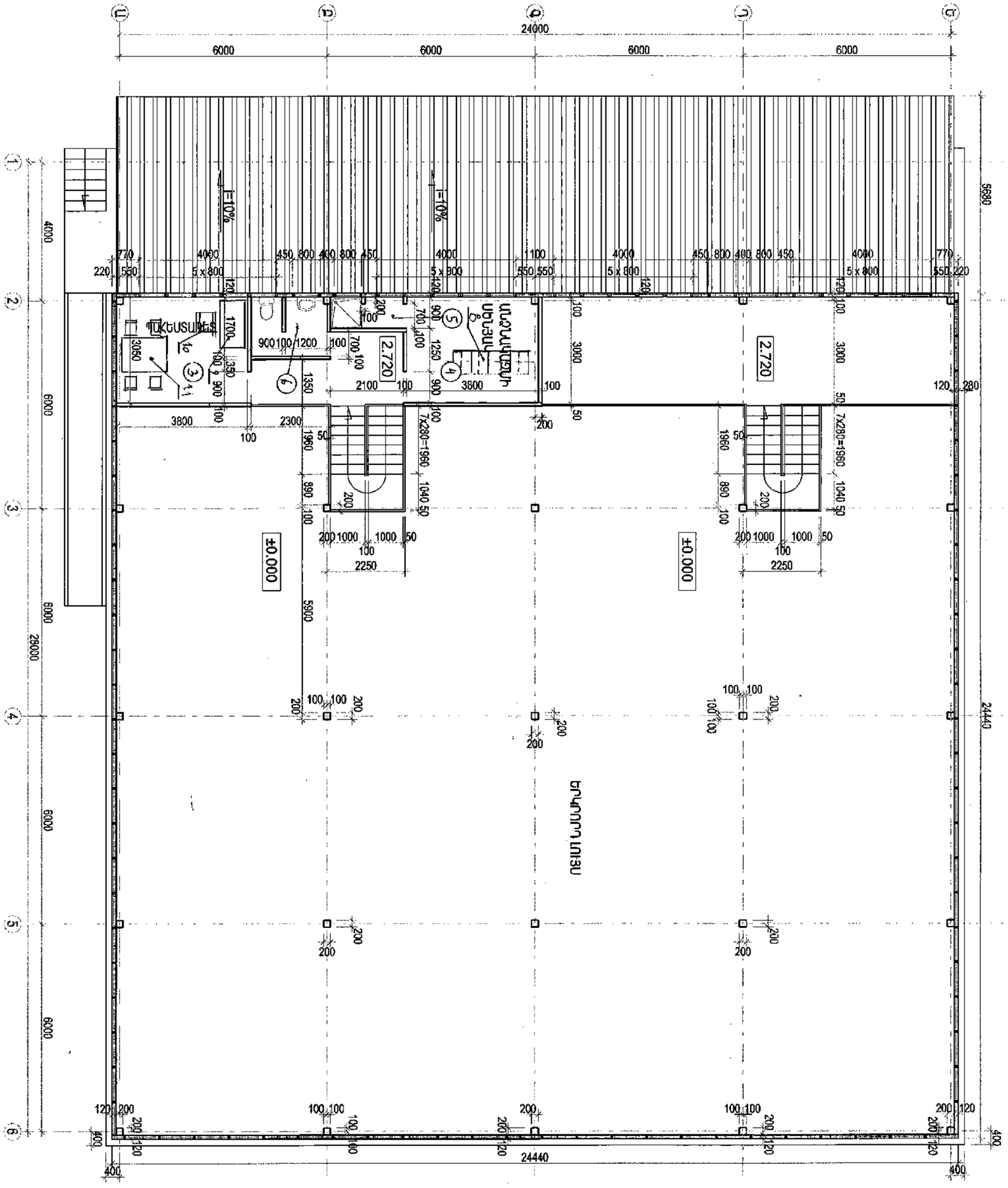

ԳՐՔԵՐԻ ԵՎ ԳՐԵՆԱԿԱՆ ՊԻՏՈՒՅՔՆԵՐԻ ՊԱՀԵՍՏԻ ԱՇԽԱՏԱՆՔԱՅԻՆ ՓԱՍՏԱԹՂԹԵՐԻ ՄՇԱԿՈՒՄ				ՊԱՏՎԵՐ N ՊԸԱՇՁԲ-13/7		
Ի.Տ.Բ. ՊԵՏ	Հ. ՍՈՒԼԹԱՆՅԱՆ		ՏԵԽՆՈԼՈԳԻԱԿԱՆ ՄԱՍ	ՓՈՒԼ	ԹԵՐԹ	ԹԵՐԹԵՐ
Ն.Գ.Ճ.	Հ. ՎԱՐԴԱՆՅԱՆ			ԱՆ	S - 3	6
ՆԱԽԱԳԾԵՑ	ՅՈՒ. ԽՈՇԵՑՅԱՆ		ՀԱՏԱԿԱԳԻԾ +2.720 ՆԻՇԻ ՎՐԱ	ԵՐԵՎԱՆ 2014		

ԿՏՐՎԱԾՔ 1-1

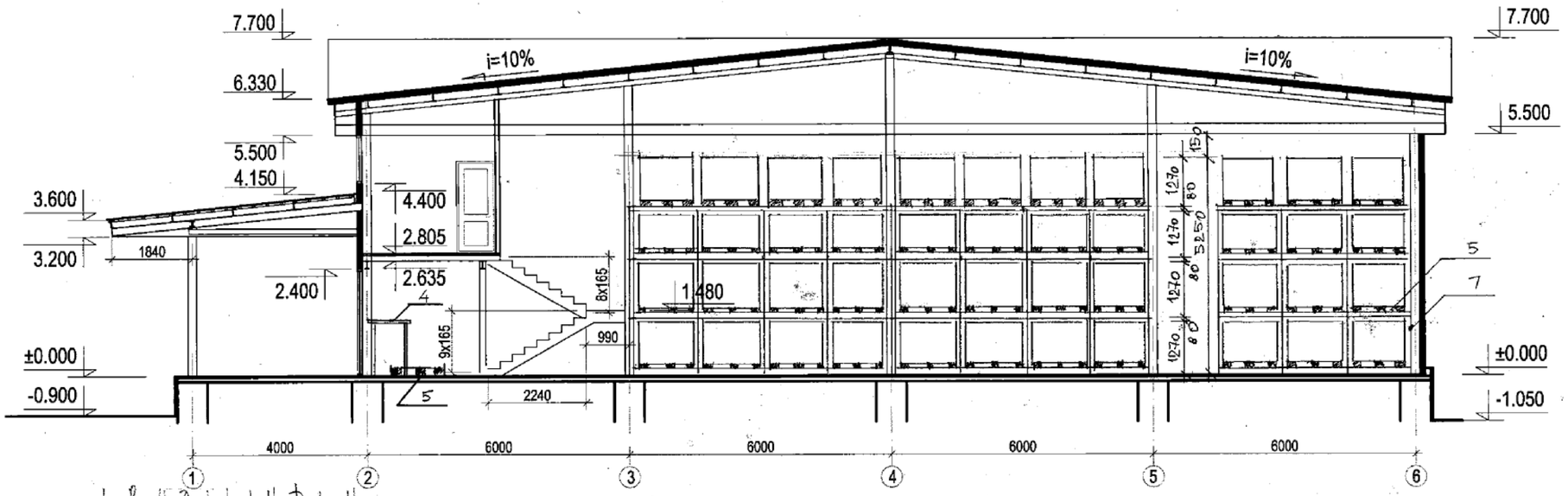

ԷՔՍՊԼԻԿԱՑԻԱ

NN	ԱՆՎԱՆՈՒՄՆԵՐ
1	ՊԱՀԵՍՏԱՐԱՆ ՍԵՂՄԱԿ
2	ԷԼեկտրական լամպերի ամրակներ
3	ԱՆՀՐԱԿԱԶԱՏ ՍԵՂՄԱԿ
4	ՀԱՄԱՀԵՐԶԱՐԱՆ
5	ԾՆԾՈՒՂԱՐԱՆ
6	ՁՈՒԳԱՐԱՆ

ԾԱՆՈՒՑ

1. Տեսանելի գծագրերը՝ նշված հատակագծերում՝ թ. թ. № Տխ-2
2. Սարքավորումների սեղմակների տեղադրումը՝ ըստ էլեկտրական մասի տվյալների № Տխ-6

ԳՐՔԵՐԻ ԵՎ ԳՐԵՆԱԿԱՆ ՊԻՏՈՒՅՔՆԵՐԻ ՊԱՀԵՍՏԻ ԱՇԽԱՏԱՆՔԱՅԻՆ ՓԱՍՏԱԹՂԹԵՐԻ ՄՇԱԿՈՒՄ				ՊԱՏՎԵՐ N ՊԲԱՇՁԲ-13/7		
Ի.Տ.Բ. ՊԵՏ	Հ. ՍՈՒԼԹԱՆՅԱՆ		ՏԵԽՆՈԼՈԳԻԱԿԱՆ ՄԱՍ	ՓՈՒԼ	ԹԵՐԹ	ԹԵՐԹԵՐ
Ն.Գ.Ճ.	Հ. ՎԱՐԴԱՆՅԱՆ			ԱՆ	Տ - 4	6
ՆԱԽԱԳԾԵՑ	ՅՈՒ. ԽՈԵՑՅԱՆ		ԿՏՐՎԱԾՔ 1-1	ՏՐԱՆՍԼԻՆԱԼԱԳԻԾ	ԵՐԵՎԱՆ 2014	

ԿՏՐՎԱԾՔ 2-2 Մ 1 50

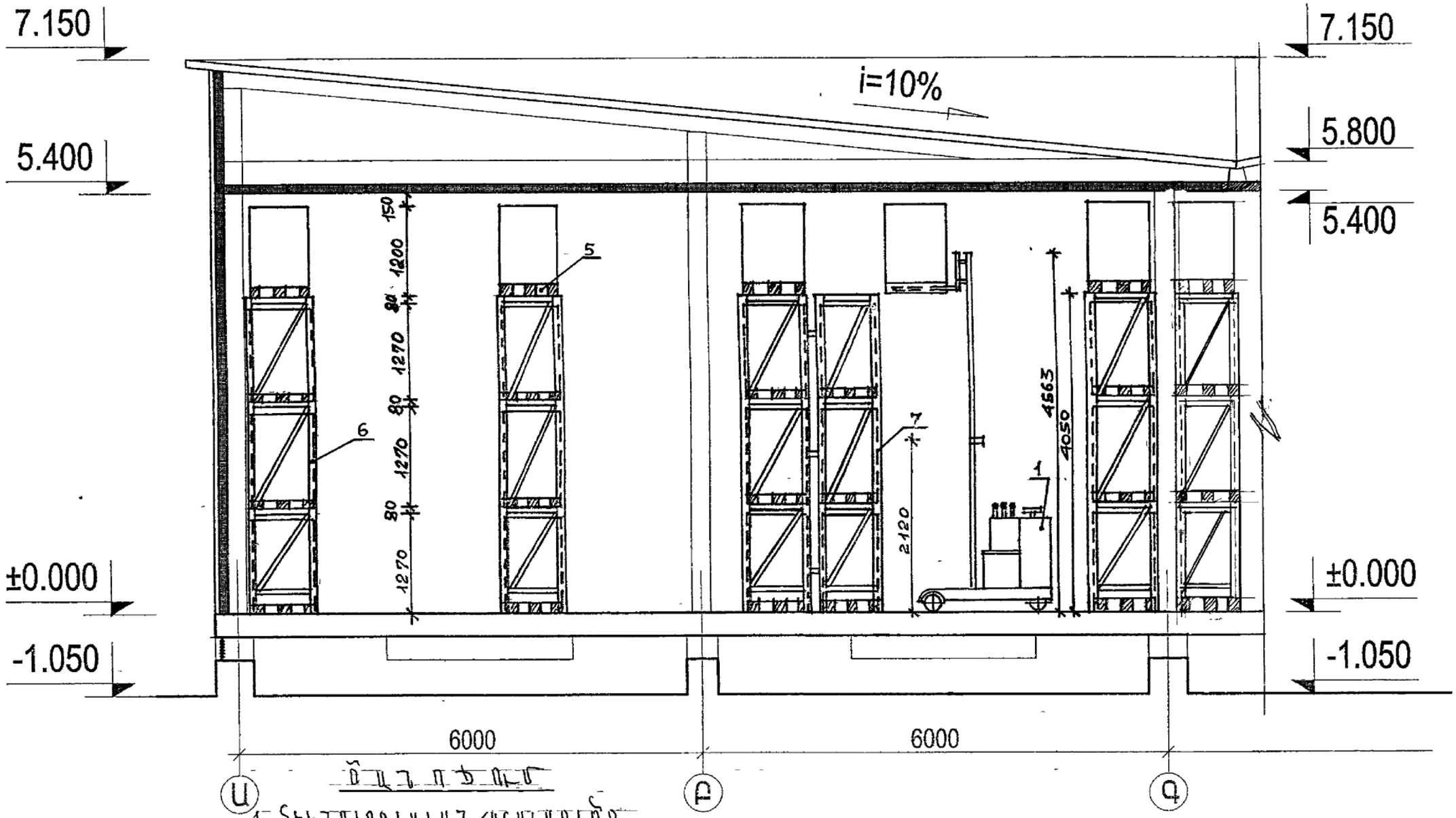

ԾԱՆՈԹՈՒՄ

1. ՏԵԽՆՈԼՈԳԻԱԿԱՆ ՀԱՏԱԿԱԳԾԻՐ
ԳԱՅԻՐ ԹԵՐԹ № ՏԽ-2
2. ԱՐՔԻՄԵԴԵՍ ՄՈԴԵԼԱՎՈՐՄԱՆ
ԳԱՅԻՐ ԹԵՐԹ № ՏԽ-6

ԳՐՔԵՐԻ ԵՎ ԳՐԵՆԱԿԱՆ ՊԻՏՈՒՅՔՆԵՐԻ ՊԱՀԵՍՏԻ ԱՇԽԱՏԱՆՔԱՅԻՆ ՓԱՍՏԱԹՂԹԵՐԻ ՄՇԱԿՈՒՄ				ՊԱՏՎԵՐ N ՊԸԱՇՁԲ-13/7		
Ի.Տ.Բ. ՊԵՏ	Հ. ՍՈՒԼԹԱՆՅԱՆ		ՏԵԽՆՈԼՈԳԻԱԿԱՆ ՄԱՍ	ՓՈՒԼ	ԹԵՐԹ	ԹԵՐԹԵՐ
Ն.Գ.Ճ.	Հ. ՎԱՐԴԱՆՅԱՆ			ԱՆ	Տ - 5	6
ՆԱԽԱԳԾԵՑ	ՅՈՒ. ԽՈԵՑՅԱՆ		ԿՏՐՎԱԾՔ 2-2	ՏՐԱՆՍԱԼՓԻՆԳԻԾ	ԵՐԵՎԱՆ 2014	

Համար	Սարքավորումների և նյութերի անվանումը և տեխնիկական բնութագրերը	Սարքավորման մակնիշը, տեսակը	Չափման միավոր	Սարքավորման ընտրման մեթոդը	Քանակը	Միավոր սարքավորման քաշը, կգ
1	Էլեկտրական դարսակիչ 630կգ բեռնունակությամբ 2100x900x2120մմ հատակից ղեկավարմամբ:Պտտման շառավիղը 1150մմ, վիլաների ամբողջական բարձացված վիճակում բարձրությունը 4500մմ, աշխատանքային միջանցքի լայնությունը 2300մմ	ЕВ-351 45 1	հատ	ձեռքբերում	1	1100
2	Բեռնասայլակ բարձրացվող վիլաներով 1370x560x1355մմ	ТВ-630	հատ	ձեռքբերում	1	82
3	Բեռնասայլակ 400կգ բեռնատարողությամբ 1100x800x1000մմ	-	հատ	ձեռքբերում	1	54
4	Բրակերաժային սեղան 1600x900x850մմ	-	հատ	ձեռքբերում	1	-
5	Տակդիր երկու բռնիչով չորս մուտքանի 1200x800x150մմ	ГОСТ 9078-84	հատ	պատրաստում	112	26
6	Ստելաժ, քանդովի-հավաքովի, մեկշարքանի, ներքին բջջի չափսերը 1350x850x1270մմ, բջիջների չափսերը 3, սետլաժի չափսերը 1350x850x4050մմ, հիմնական էլեմենտների ամրացումները-բոլտային	-	հատ	պատրաստում	18	-
7	Ստելաժ, քանդովի-հավաքովի, երկշարքանի, ներքին բջջի չափսերը 1350x850x1270մմ, բջիջների չափսերը 3, սետլաժի չափսերը 1350x850x4050մմ, հիմնական էլեմենտների ամրացումները-բոլտային	-	հատ	պատրաստում	4	-
8	Հատուկ շորերի պահարան 600x300x2100մմ	-	հատ	պատրաստում	6	-
9	Գրասեղան 1200x600x720մմ	-	հատ	ձեռքբերում	1	-
10	Կիսափափուկ աթոռ 450x450x750մմ	-	հատ	ձեռքբերում	1	-
11	Ճաշասեղան 4 աթոռով 1200x800x720մմ	-	հատ	ձեռքբերում	1	-
12	Սելենային ուղղիչ 560x400x500մմ N=2,56կՎտ, եռաֆազ	EPK24/70a-2	հատ	ձեռքբերում	1	60

ՋՐԱՄԱՏԱԿԱՐԱՐՄԱՆ , ԿԵՆՑԱՂԱՅԻՆ ԿՈՅՈՒՂՈՒ ՑԱՆՑԵՐԻ ԲԱՑԱՏՐԱԳԻՐ

ՋՐԱՄԱՏԱԿԱՐԱՐՄԱՆ, ԿԵՆՑԱՂԱՅԻՆ ԿՈՅՈՒՂՈՒ ԵՎ ՀԱԿԱՀՐԴԵՀԱՅԻՆ ՑԱՆՑԵՐԻ ՆԱԽԱԳԻԾԸ ՄՇԱԿՎԱԾ է ԸՍՏ ճարտարապետական գծագրերի եվ տրված առաջադրանքների հիման վրա:

Շենքում նախագծվել է սառը, տաք եվ հակահրդեհային ջրամատակարարման, կենցաղային կոյուղու ցանցեր:

Նախագիծը կատարվում է համաձայն գործող Շն. եվ կ. 2.04-01.85-ի նորմերի:

Սառը ջրի եվ հակահրդեհային ցանցերի սնուցումը կատարվում է ջրմուղի ցանցից, որը անցնում է կից փողոցով: Սառը ջրի ցանցի վրա՝ ջրամատակարարման հորի մեջ, տեղադրվում է ջրաչափ Φ 32 մմ, ֆիլտր Φ 32 մմ, փական Φ 32 մմ: Սառը ջրի ցանցի համար կիրառված է պոլիպրոպելենե խողովակներ Φ32 Φ25 եվ Φ20 մմ: Հակահրդեհային ցանցերի համար կիրառված է երկաթե Φ50մմ խողովակ; տաք ջրի ջրամատակարարման ցանցը իրականացվում է պոլիպրոպելենե խողովակով՝ Φ20 մմ: Կենցաղային կեղտաջրերը՝ սան-սարքերից ինքնահոս հավաքվում եվ հեռացվում են ներքին ցանցի միջոցով՝ դեպի կոյուղու բակային ցանց: Կոյուղու բակային ցանցը նախատեսված է միացնել կոյուղատարին Φ100 մմ խողովակով: Ցանցերի համար կիրառվածեն կոյուղու պոլիվինիլացեցատային խողովակներ Φ100 և 50 մմ :

Ներքին հակահրդեհային ջրապահանջը կազմում է 2x2.5լ/վրկ.: Նախատեսված հակահրդեհային կանգնակների վրա տեղադրվում են հակահրդեհային փականներ Φ50մմ : Բոլոր մոնտաժային աշխատանքները կատարվելու են հատակի տակով՝ 0.00 նիշից ներքեվ, հեստգա ապամոնտաժման եվ տեխնիկական խնդիրների լուծման նպատակով:

Բակային ցանցը նախատեսված է Φ100մմ պոլիվինիլացեցատային խողովակից: Ցանցի վրա նախատեսված է դիտահոր՝ ստուգումներ կատարելու եվ հեստգա շահագործելու համար:

Նախագծային աշխատանքները կատարված են ՀՀ-ում գործող նորմերի եվ կանոնների համաձայն:

ԱՆՎԱՆԱԹԵՐԹ

	ԱՆՎԱՆՈՒՄԸ	ԹԵՐԹ
1	ԲԱՑԱՏՐԱԳԻՐ ԱՆՎԱՆԱԹԵՐԹ	ՋԿ-1
2	0.00 ՆԻՇԻ ՀԱՏԱԿԱԳԻԾ	ՋԿ-2
3	+2.720 ՆԻՇԻ ՀԱՏԱԿԱԳԻԾ	ՋԿ-3
4	ԿՏՐՎԱԾՔ	ՋԿ-4
5	ՋՐԱՄԱՏԱԿԱՐԱՐՄԱՆ ԵՎ ԿՈՅՈՒՂՈՒ ՑԱՆՑԵՐԻ ՍԽԵՄԱ	ՋԿ-5
6	ՋՐԱՄԱՏ. և ԿՈՅՈՒՂՈՒ ԾԱՎԱԼԱԹԵՐԹ: ԿՈՅՈՒՂՈՒ ՉԱՎՈՐ ՄԱՍԵՐ	ՋԿ-6
7	ՀԱԿԱՀՐԴԵՀԱՅԻՆ ՑԱՆՑԵՐԻ ՍԽԵՄԱ	ՋԿ-7
8	ՀԱԿԱՀՐԴԵՀԱՅԻՆ ՀԱՄԱԿԱՐԳԻ ՋՐԱՄԱՏԱԿԱՐԱՐՄԱՆ ԵՎ ԿՈՅՈՒՂՈՒ ԿՏՐՎԱԾՔ	ՋԿ-8
9	ՀԱԿԱՀՐԴԵՀԱՅԻՆ ՀԱՄԱԿԱՐԳԻ ՋՐԱՄԱՏԱԿԱՐԱՐՄԱՆ ԵՎ ԿՈՅՈՒՂՈՒ ՀԱՏԱԿԱԳԻԾ	ՋԿ-9

ՊԱՅՄԱՆԱԿԱՆ ՆՇԱՆԵՐ

ՀԱՏԱԿԱԳԾՈՒՄ	ՍԽԵՄԱՅՈՒՄ	ՆՇԱՆՆԵՐԻ ԱՆՎԱՆՈՒՄԸ
1	2	3
.....ՋԿ1.....	.....ՋԿ1.....	ՍԱՌԸ ՋՐԻ ԿԱՆԳՆԱԿ
.....ԿԿ1.....	.....ԿԿ1.....	ԿՈՅՈՒՂՈՒ ԿԱՆԳՆԱԿ
.....	.....	ՓԱԿԱՆ
		ՋՐԱՉԱՓ
ԼԿ		ԼՎԱՑԱՐԱՆ
Ջ.Կ		ՋՈՒԳԱՐԱՆԱԿՈՆՔ
		ՍՏՈՒԳԻՉ
ԿԿ1	ԿԿ1	ԿՈՅՈՒՂՈՒ ԿԱՆԳՆԱԿ
ՋԿ1	ՋԿ1	ՍԱՌԸ ՋՐԻ ԿԱՆԳՆԱԿ
ԽԿ		ԽՈՀԱՆՈՑԱԿՈՆՔ
Հ		ՀՈՍԱԿ

ԳՐՔԻ ԵՎ ԳՐԵՆԱԿԱՆ ՊԻՏՈՒՅՔՆԵՐԻ ՊԱՀԵՍՏՆԵՐԻ ԱՇԽԱՏԱՆՔԱՅԻՆ ՆԱԽԱԳԾԻ ՄՇԱԿՈՒՄ				ՊԱՏՎԵՐ N ՊԲԱՇՋԲ-13/7		
Ի.Տ.Բ. ՊԵՏ	Հ. ՍՈՒԼԹԱՆՅԱՆ		ՋՐԱՄԱՏԱԿԱՐԱՐՈՒՄ ԵՎ ԿՈՅՈՒՂԻ	ՓՈՒԼ	ԹԵՐԹ	ԹԵՐԹԵՐ
Ն.Գ.Ճ.	Հ. ՎԱՐԴԱՆՅԱՆ			ԱՆ	ՋԿ-1	9
ՆԱԽԱԳԾԵՑ	Ս. ՂԱՋԱՐՅԱՆ		ԲԱՑԱՏՐԱԳԻՐ ԱՆՎԱՆԱԹԵՐԹ	ԵՐԵՎԱՆ 2014		

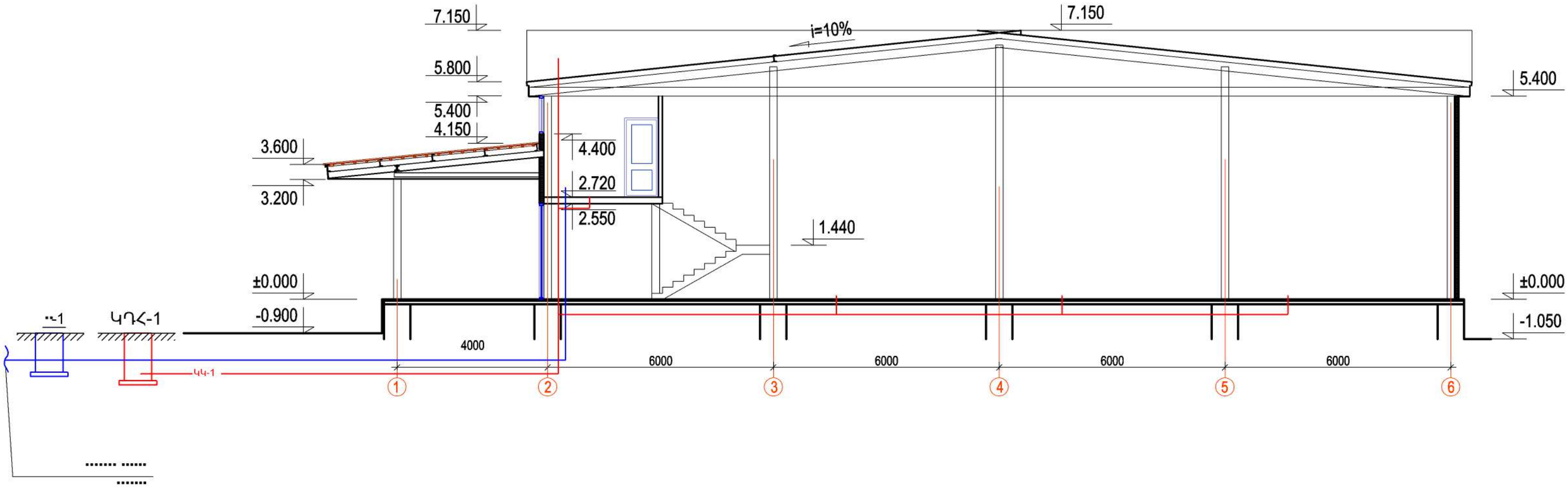

ԳՐՔԻ ԵՎ ԳՐԵՆԱԿԱՆ ՊԻՏՈՒՅՔՆԵՐԻ ՊԱՀԵՍՏՆԵՐԻ ԱՇԽԱՏԱՆՔԱՅԻՆ ՆԱԽԱԳԾԻ ՄՇԱԿՈՒՄ				ՊԱՏՎԵՐ N ՊԸԱՇՁԲ-13/7		
Ի.Տ.Բ. ՊԵՏ	Հ. ՍՈՒԼԹԱՆՅԱՆ		ՋՐԱՄԱՏԱԿԱՐԱՐՈՒՄ ԵՎ ԿՈՅՈՒՂԻ	ՓՈՒԼ	ԹԵՐԹ	ԹԵՐԹԵՐ
Ն.Գ.Ճ.	Հ. ՎԱՐԴԱՆՅԱՆ			ԱՆ	ՋԿ-4	9
ՆԱԽԱԳԾԵՑ	Ս. ՂԱՋԱՐՅԱՆ		ԿՏՐՎԱԾՔ	ԵՐԵՎԱՆ 2014		

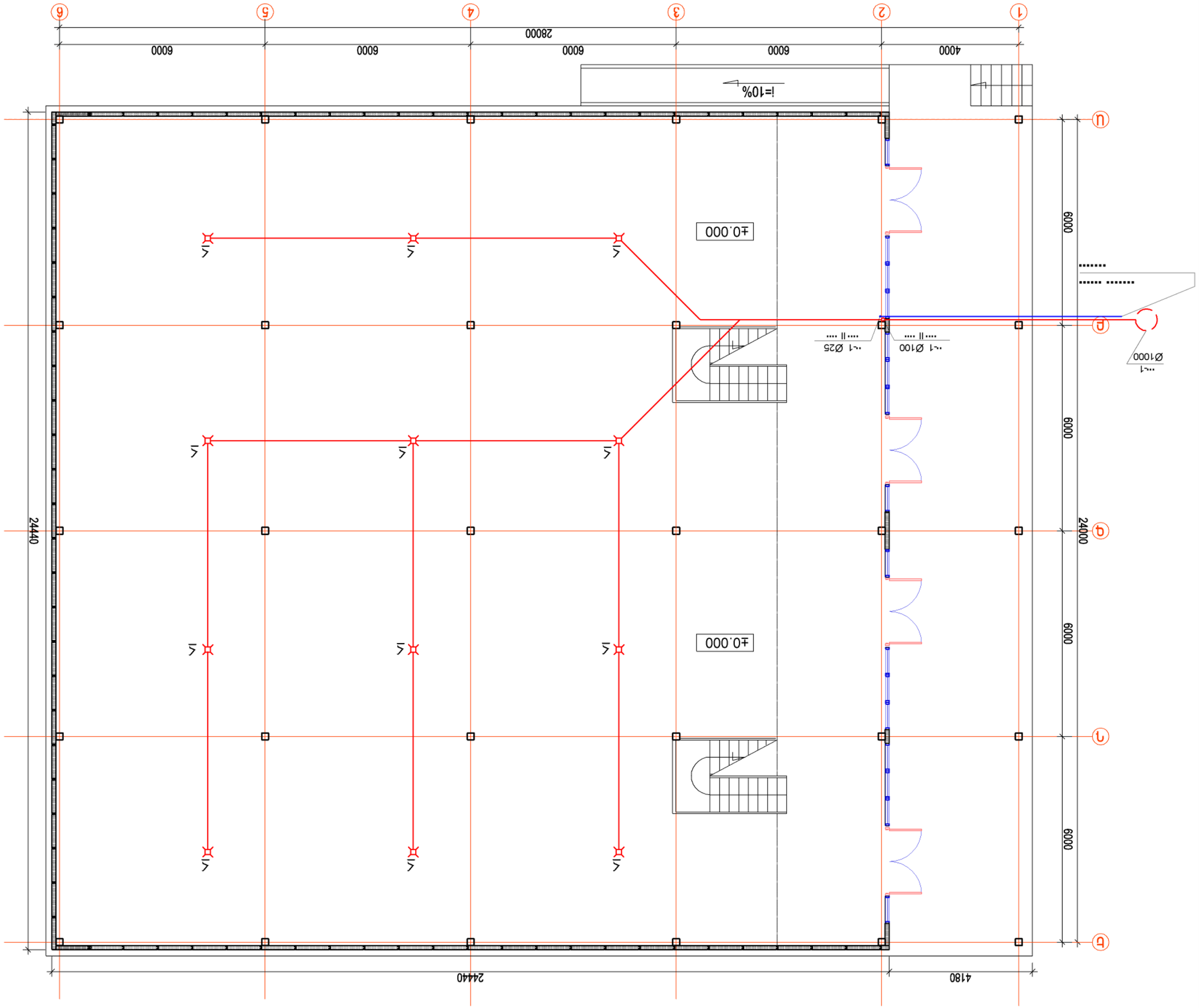

ՊՈՍՏԵՐ N ՊՈՍՏՔՊ-13/7

ՓՈԼ	թեր/թեռ	թեր/թերմ
ԱՍ	2-հ	9

ԵՐԵՎԱՆ
2014

ՊԱՐԵՐԱԿԱՆ ՊԻՏՈՒՅՔՆԵՐԻ ՊԱՀԵՍՏՆԵՐԻ ԱՇԽԱՏԱՆՔԱՅԻՆ ՆԱԽԱԳԾԻ ՍՇԱԿՈՒՄ

ԳՈՒՄԲ ԵՎ ԳՈՏԱՀԱՄԸ ՊԻՏՈՒՅՔՆԵՐԻ ՊԱՀԵՍՏՆԵՐԻ ԱՇԽԱՏԱՆՔԱՅԻՆ ՆԱԽԱԳԾԻ ՍՇԱԿՈՒՄ

Ի.Տ.Բ. ՊԵՏ	Տալ. ՊԵՏ	
Ն.Գ.Ճ.	Հ. ՎԱՐԴԱՆՅԱՆ	
ԱՌԱՔԱԾԵՏ	Ս. ՈՒՅՈՒՄՅԱՆ	

ՀԱՏԱԿԱԳԾԻ

0.00 ՆԻՇԻ ՀԱՏԱԿԱԳԾԻ

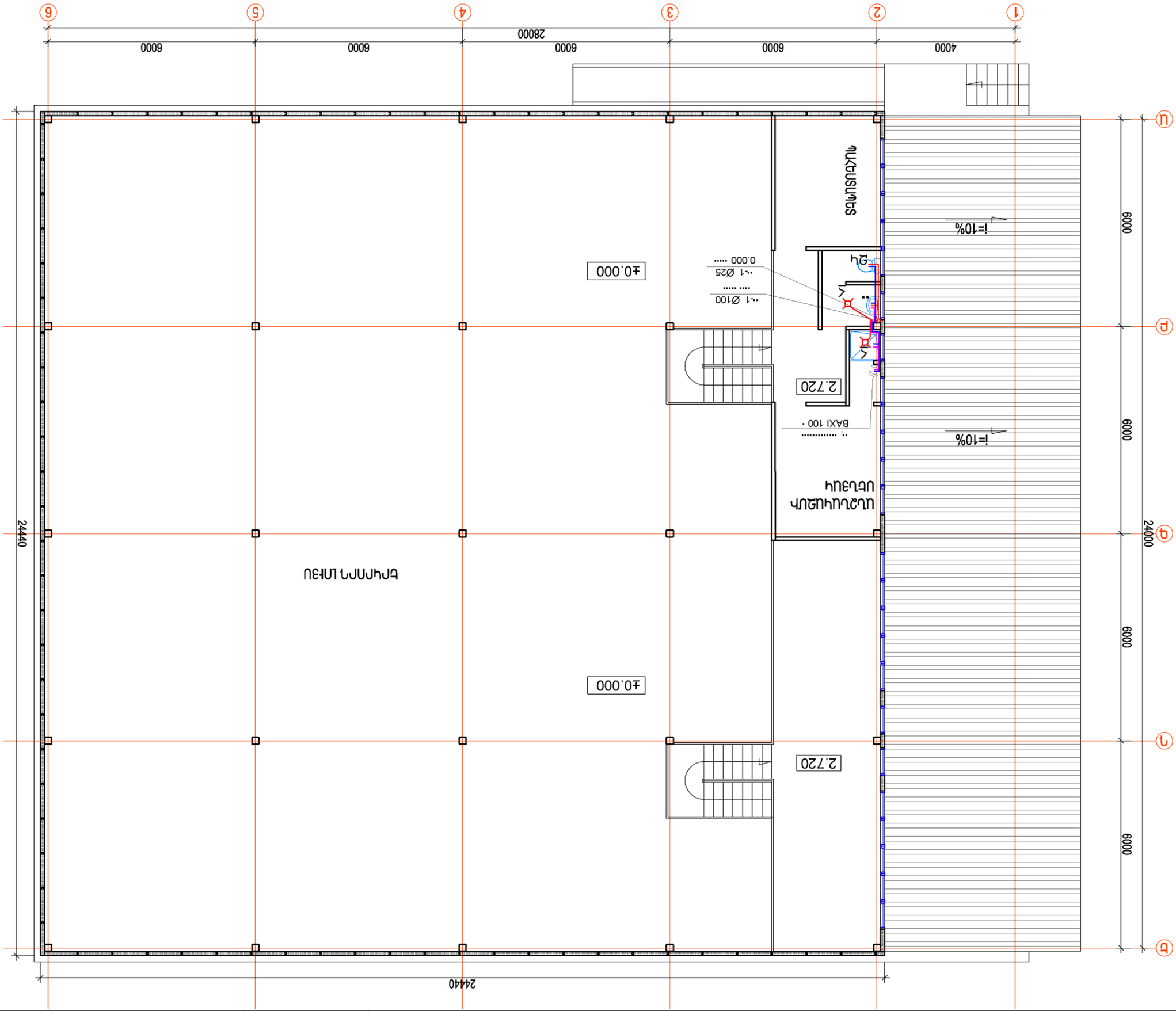

ՊԱՏՎԵՐ N ՊԸՍԸՇԲ-13/7

Փուլ	Թերթ	Թերթերի
Ա	2-3Հ	6

ԵՐԵՎԱՆ
2014

ԳՈՒՄԱՐԻ ԵՎ ԳՈՒՆԱՀԱՄԱՐ ՊԻՏՈՒՅՔՆԵՐԻ ՊԱՀԵՍՏՆԵՐԻ ԱՇԽԱՏԱՆՔԱՅԻՆ ՆԱԽԱՏԵՍԻ ՀՇԱԿՈՒՄ

ՋՐԱՄԱՏԱԿԱՐԱՐՄԱՆ ԵՎ ԿՈՅՐԻՆ

+2.720 մետր հատակագիծ

Տեխ. Պետ		
Ն.գ.ճ.	Հ. ՎԱՐԴԱՆՅԱՆ	
Նախագծեց	Ս. ՈՒԱՍՈՅԱՆ	Հ. ՍՈՒԼՔԱՍՅԱՆ

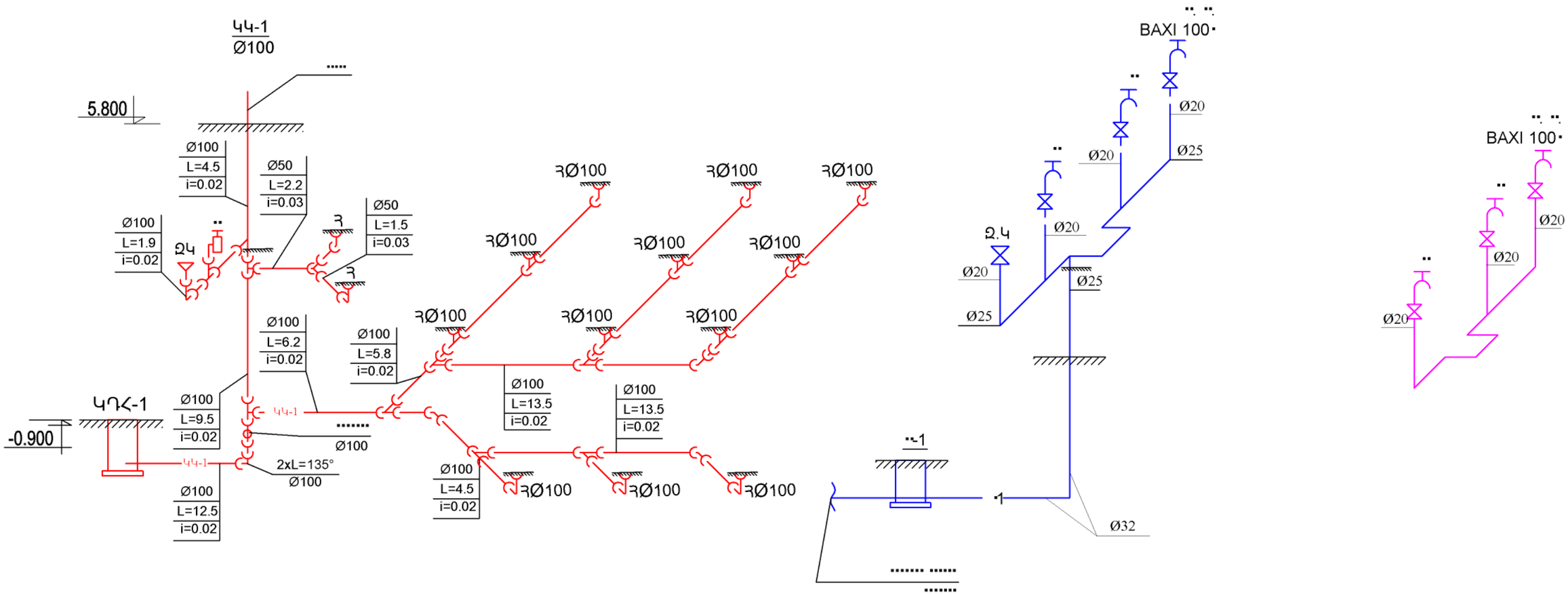

ԳՐՔԻ ԵՎ ԳՐԵՆԱԿԱՆ ՊԻՏՈՒՅՔՆԵՐԻ ՊԱՀԵՍՏՆԵՐԻ ԱՇԽԱՏԱՆՔԱՅԻՆ ՆԱԽԱԳԾԻ ՄՇԱԿՈՒՄ				ՊԱՏՎԵՐ N ՊԸԱՇՁԲ-13/7		
Ի.Տ.Բ. ՊԵՏ	Հ. ՍՈՒԼԹԱՆՅԱՆ		ՋՐԱՄԱՏԱԿԱՐԱՐՈՒՄ ԵՎ ԿՈՅՈՒՂԻ	ՓՈՒԼ	ԹԵՐԹ	ԹԵՐԹԵՐ
Ն.Գ.Ճ.	Հ. ՎԱՐԴԱՆՅԱՆ			ԱՆ	ՁԿ-5	9
ՆԱԽԱԳԾԵՑ	Ս. ՂԱՋԱՐՅԱՆ		ՍԱՌԸ, ՏԱՔ ԵՎ ՀԱԿԱՀՐԴԵՀԱՅԻՆ ՋՐԱՄԱՏԱԿԱՐԱՐՄԱՆ ԵՎ ԿՈՅՈՒՂՈՒՄ ՋՐԱՄԱՏԱԿԱՐԱՐՄԱՆ ՀԱՄԱՐ		ԵՐԵՎԱՆ 2014	

ՆԵՐՔԻՆ ՋՐԱՄԱՏԱԿԱՐԱՐՄԱՆ և ԿՈՅՈՒՂՈՒ ՑԱՆՑ

N	ԱՆՎԱՆՈՒՄԸ	ՉԱՓ	ՉԱՓ. ՄԻԱՎ.	ՔԱՆԱԿ	ՊԵՏ. ՍՏԱՆԴ.
1.	ՄԻԱՑՈՒՄ ԳՈՐԾՈՂ ՋՐԱԳԾԻՆ				
2.	ՄԻԱՑՈՒՄ ԳՈՐԾՈՂ ԴԻՏԱՀՈՐԻՆ				
3.	ԽՈՂՈՎԱԿ ՊՈԼԻՊՐՈՊԵԼԵՆԵ	Ø 32	Գ.Մ	50	
4.	ՆՈՒՅՆԸ	Ø 25	Գ.Մ	10	
5.	ՆՈՒՅՆԸ	Ø 20	Գ.Մ	16	
6.	ՓԱԿԱՆ	Ø 32	ՀԱՏ	4	
7.	ՖԻԼՏՐ	Ø 32	ՀԱՏ	1	
8.	ՋՐԱՉԱՓ	Ø 32	ՀԱՏ	1	
9.	ԽՈՂՈՎԱԿ ՊՈԼԻՎԻՆԻԱՑԵՏԱՏԱՅԻՆ	Ø 100	Գ.Մ	60	
10.	ՆՈՒՅՆԸ	Ø 50	Գ.Մ	10	
11.	ԱՆԿՅՈՒՆ	32-90	ՀԱՏ	30	
12.	ՆՈՒՅՆԸ	25-90	ՀԱՏ	6	
13.	ՆՈՒՅՆԸ	20-90	ՀԱՏ	15	
14.	ՆՈՒՅՆԸ	20-1/2F	ՀԱՏ	10	
15.	ՆՈՒՅՆԸ	100-45	ՀԱՏ	30	
16.	ՆՈՒՅՆԸ	50-45	ՀԱՏ	10	
17.	ԵՌԱԲԱՇԽԻՉ	100-45	ՀԱՏ	16	
18.	ՆՈՒՅՆԸ	100-90	ՀԱՏ	3	
19.	ՆՈՒՅՆԸ	50-45	ՀԱՏ	3	
20.	ՆՈՒՅՆԸ	50-90	ՀԱՏ	2	
21.	ՆՈՒՅՆԸ	25-20-25	ՀԱՏ	4	
22.	ՆՈՒՅՆԸ	32	ՀԱՏ	14	
23.	ՆՈՒՅՆԸ	20	ՀԱՏ	10	
24.	ԱՆՑՈՒՄ	100-50	ՀԱՏ	4	
25.	ՆՈՒՅՆԸ	32-25	ՀԱՏ	2	
26.	ՆՈՒՅՆԸ	25-20	ՀԱՏ	6	
27.	ՍՏՈՒԳԻՉ	100	ՀԱՏ	2	
28.	ԳՆՂԱՅԻՆ ՓԱԿԱՆ	1/2 F/M	ՀԱՏ	6	
29.	ՆՈՒՅՆԸ	32	ՀԱՏ	10	
30.	ԷԼ. ՋՐԱՏԱՔԱՑՈՒՑԻՉ BAXI	100 ·.	ՀԱՏ	1	
31.	ԵՐԿԱԹԵ ԽՈՂՈՎԱԿ	Ø 50	Գ.Մ	90	
32.	ՓԱԿԱՆ	Ø 50	ՀԱՏ	9	
33.	ԵՌԱԲԱՇԽԻՉ	Ø 50	ՀԱՏ	7	
34.	ԱՆԿՅՈՒՆ	Ø 50	ՀԱՏ	9	

ԿՈՅՈՒՂՈՒ ՁԵՎԱՎՈՐ ՄԱՍԵՐ

N	ԷՍՔԻԶ	ԱՆՎԱՆՈՒՄԸ	ՔԱՆԱԿ	ՔԱՇԸ 1 ՀԱՏ
1.	Ø100 α=135°	ԹԵՔՈՒՄ	10	
2.	Ø100 α=90 °	ԵՌԱԲԱՇԽԻԿ	3	
3.	Ø100 α=135°	ԵՌԱԲԱՇԽԻԿ	6	
4.	Ø100	ՍՏՈՒԳԻՉ	2	
5.	Ø50 α=135 °	ԹԵՔՈՒՄ	12	
6.	100 -50	ԱՆՑՈՒՄ	3	

ԳՐՔԻ ԵՎ ԳՐԵՆԱԿԱՆ ՊԻՏՈՒՅՔՆԵՐԻ ՊԱՀԵՍՏՆԵՐԻ ԱՇԽԱՏԱՆՔԱՅԻՆ ՆԱԽԱԳԾԻ ՄՇԱԿՈՒՄ				ՊԱՏՎԵՐ N ՊԸԱՇՁԲ-13/7		
Ի.Տ.Բ. ՊԵՏ	Հ. ՍՈՒԼԹԱՆՅԱՆ		ՋՐԱՄԱՏԱԿԱՐԱՐՈՒՄ ԵՎ ԿՈՅՈՒՂԻ	ՓՈՒԼ	ԹԵՐԹ	ԹԵՐԹԵՐ
Ն.Գ.Ճ.	Հ. ՎԱՐԴԱՆՅԱՆ			ԱՆ	ՁԿ-5	8
ՆԱԽԱԳԾԵՑ	Ս. ՂԱՋԱՐՅԱՆ		ՋՐԱՄԱՏ. և ԿՈՅՈՒՂՈՒ ԾԱՎԱԼԱԹԵՐԹ: ԿՈՅՈՒՂՈՒ ՁԵՎԱՎՈՐ ՄԱՍԵՐ	"		ԵՐԵՎԱՆ 2014

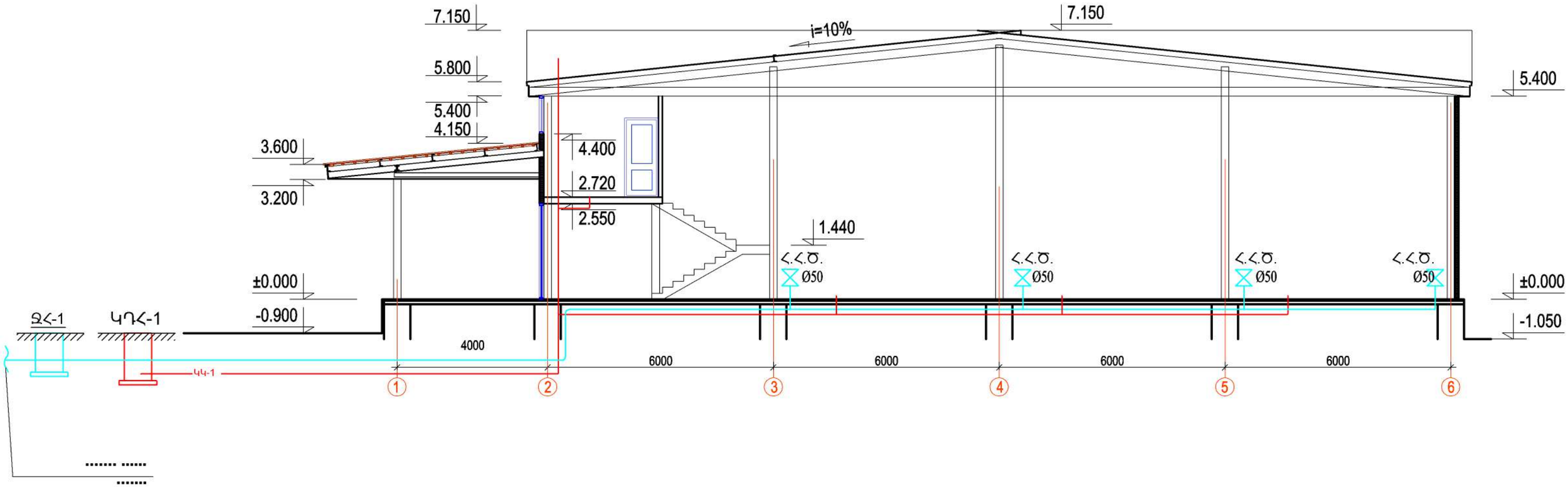

ԳՐՔԻ ԵՎ ԳՐԵՆԱԿԱՆ ՊԻՏՈՒՅՔՆԵՐԻ ՊԱՀԵՍՏՆԵՐԻ ԱՇԽԱՏԱՆՔԱՅԻՆ ՆԱԽԱԳԾԻ ՄՇԱԿՈՒՄ				ՊԱՏՎԵՐ N ՊԸԱՇՁԲ-13/7		
Ի.Տ.Բ. ՊԵՏ	Հ. ՍՈՒԼԹԱՆՅԱՆ		ՋՐԱՄԱՏԱԿԱՐԱՐՈՒՄ ԵՎ ԿՈՅՈՒՂԻ	ՓՈՒԼ	ԹԵՐԹ	ԹԵՐԹԵՐ
Ն.Գ.Ճ.	Հ. ՎԱՐԴԱՆՅԱՆ			ԱՆ	ՁԿ-5	8
ՆԱԽԱԳԾԵՑ	Ս. ՂԱՋԱՐՅԱՆ		ՀԱԿԱՀՐՈՂԵՀԱՅԻՆ ՀԱՄԱԿԱՐԳԻ ԵՎ ԿՈՅՈՒՂՈՒ ԿՏՐՎԱԾՔ	ԵՐԵՎԱՆ 2014		

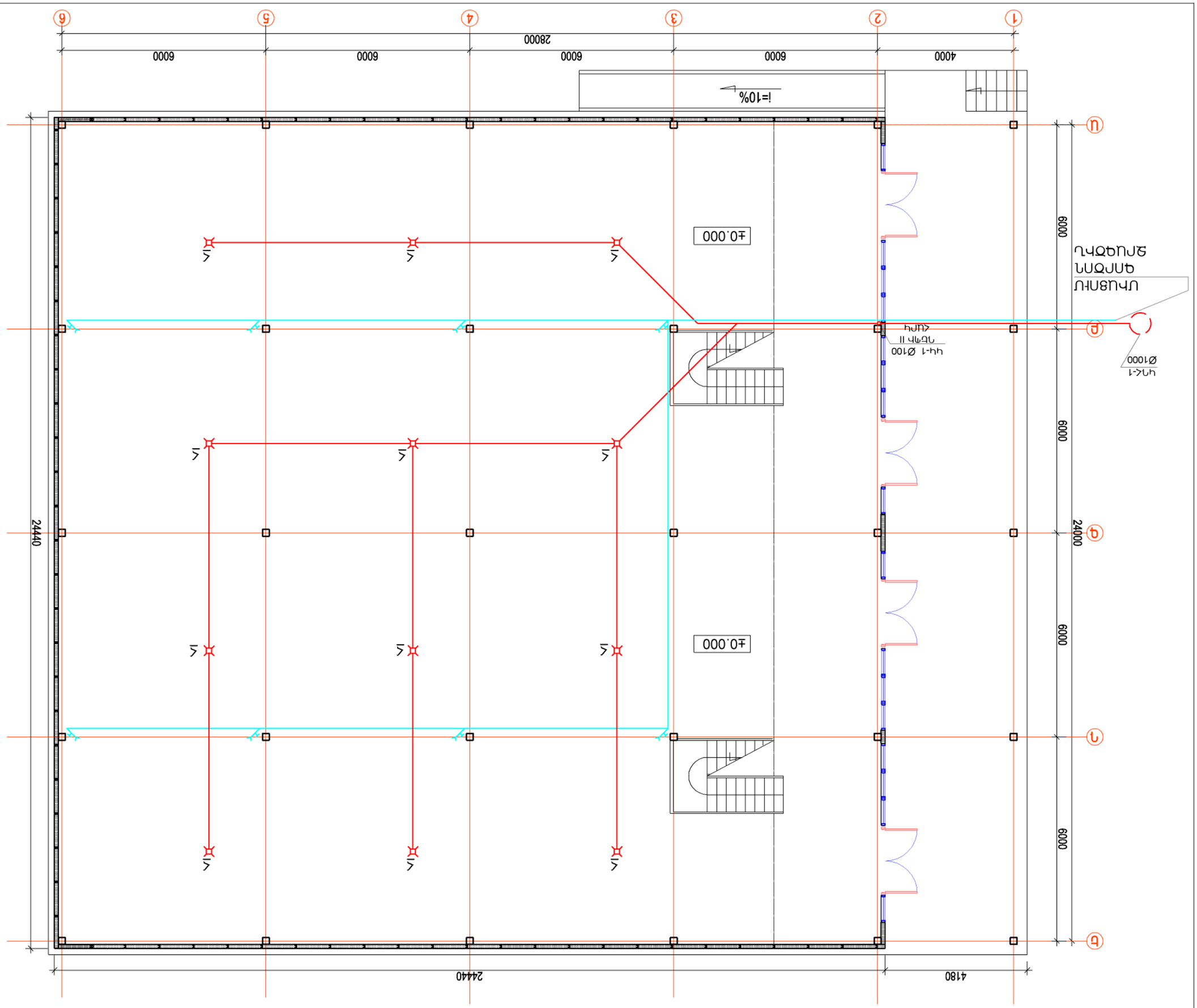

ՊՈՍՏԵՐ N ՊՈՍՏՇՇԲ-13/7

ՓՈԽ	ՔԱՇՄԱՆ	ԹԱՐՄԱԳԻՐ
ԱՍ	Շ3-2	8

ԵՐԵՎԱՆ
2014

ԳՈՒՄԱՐԻ ՊԱՐՏԱՏԵՍԵՐԻ ՊԱՀԵՍՏՆԵՐԻ ԱՇԽԱՏԱՆՔԱՅԻՆ ՆԱԽԱՏԵՍԻ ՍՏԱՆԴԱՐՏ

ՀԱՏԱԿԱԳԾԻ ԵՎ ԿՈՂԱՐԻ ՀԱՏԱԿԱԳԾԻ ԱՌԱՆՑՔԱՅԻՆ ՊԼԱՆ

Գ.Գ. 0.00 ՆԻՇԻ ՀԱՏԱԿԱԳԾԻ

Ի.Տ.Բ. ՊԵՏ	ՏԱՆԼԱԶԱՅԱՆ	
Ն.Գ.Ճ.	Դ. ՎԱՐԴԱՆՅԱՆ	
ԱՌԱՋԱԳԾԵՑ	Ս. ՈՒՑՈՒՄՅԱՆ	

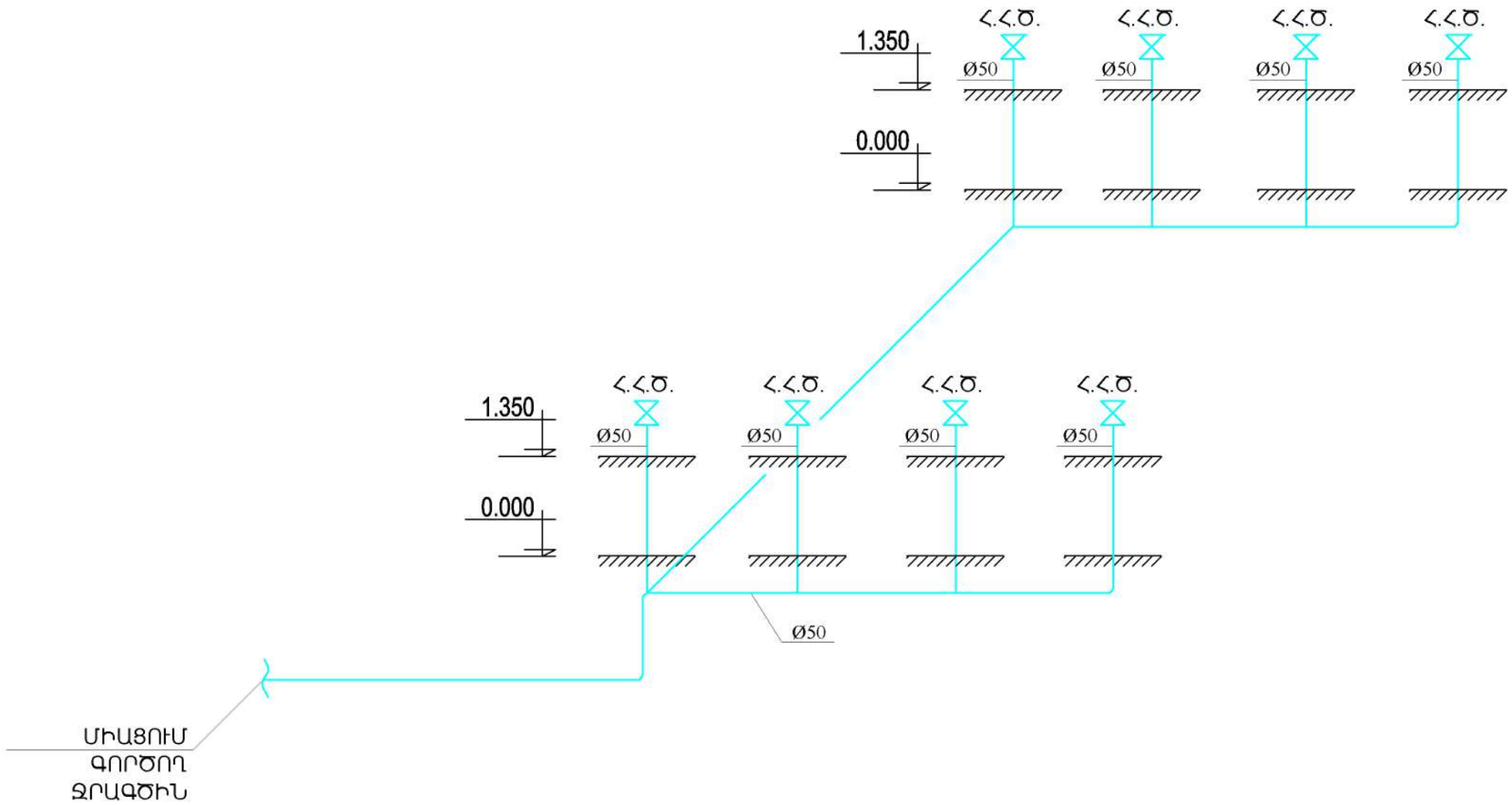

ԳՐՔԻ ԵՎ ԳՐԵՆԱԿԱՆ ՊԻՏՈՒՅՔՆԵՐԻ ՊԱՀԵՍՏՆԵՐԻ ԱՇԽԱՏԱՆՔԱՅԻՆ ՆԱԽԱԳԾԻ ՄՇԱԿՈՒՄ				ՊԱՏՎԵՐ N ՊԸԱՇՁԲ-13/7		
Ի.Տ.Բ. ՊԵՏ	Հ. ՍՈՒԼԹԱՆՅԱՆ		ՋՐԱՄԱՏԱԿԱՐԱՐՈՒՄ ԵՎ ԿՈՅՈՒՂԻ	ՓՈՒԼ	ԹԵՐԹ	ԹԵՐԹԵՐ
Ն.Գ.Ճ.	Հ. ՎԱՐԴԱՆՅԱՆ			ԱՆ	ՁԿ-9	9
ՆԱԽԱԳԾԵՑ	Ս. ՂԱՋԱՐՅԱՆ		ՀԱԿԱՀՐՈՂԵՀԱՅԻՆ ՀԱՄԱԿԱՐԳԻ ԵՎ ԿՈՅՈՒՂՈՒ ԿՏՐՎԱԾՔ	ԵՐԵՎԱՆ 2014		

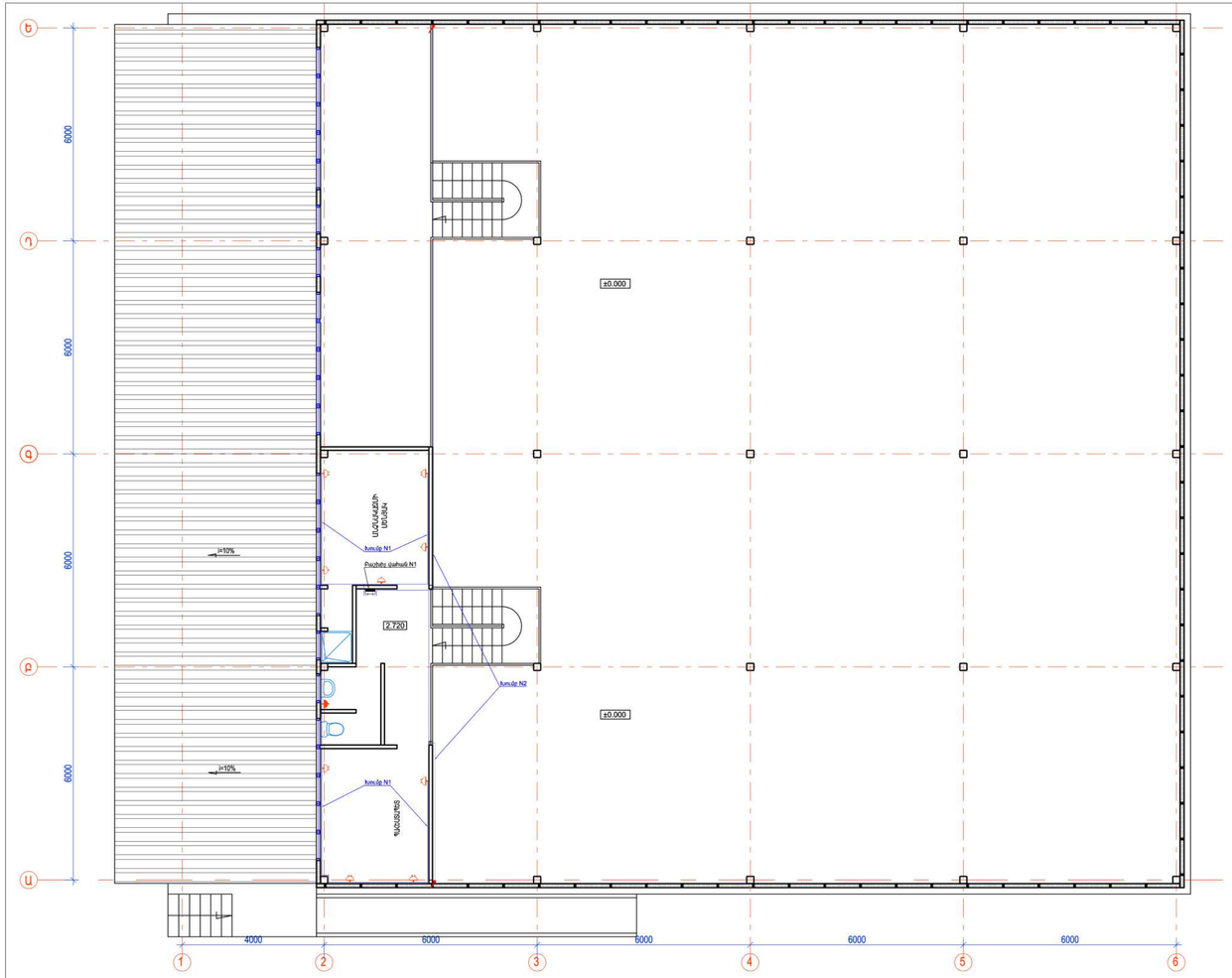

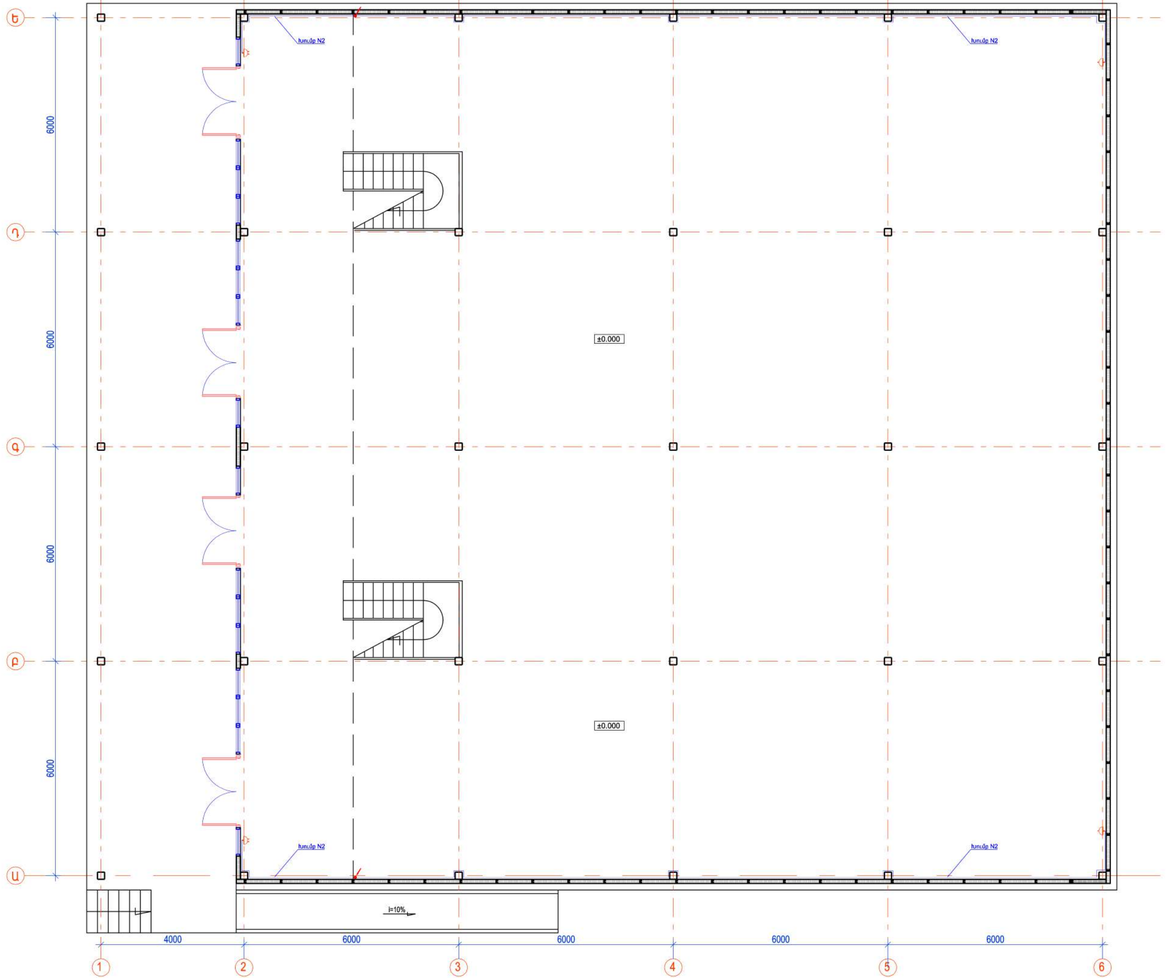

Պայմանական նշանակումներ

- Վարդակները սնող մալուխ
- Բաշխիչ վահան
- Մեկ տեղանքի արտաքին տեղադրման վարդակ
- Մեկ տեղանքի արտաքին տեղադրման վարդակ
- Երկու տեղանքի արտաքին տեղադրման վարդակ
- Դնպի մերքև գնացող
- Վերևից եկող

ԳՈՐԾԵՐԻ և ԳՈՐԵՆԱԿԱՆ ՊԻՏՈՒՅՔԵՐԻ ՊԱՀԵՍՏԻ ԱՇԽԱՏԱՆՔԱՅԻՆ ՆԱԽԱԳԾԻ ՄՇԱԿՈՒՄ				ՊԱՏՎԵՐ N ՊԸԱՀՀՔ-13/7		
Ի.Տ.Ք. ՊԵՏ	Հ. ՍՈՒԼԹԱՆՅԱՆ		ԷԼԵԿՏՐԱՏԵԽՆԻԿԱԿԱՆ ՄԱՍ	ՓՈՒԼ	ԹԵՐԹ	ԹԵՐԹԵՐ
Ն.Գ.Ճ.	Մ. ԱՎԵՏԻՍՅԱՆ			ԱՆ	Է-1	4
ՆԱԽԱԳԾԵՑ	Ս. ԳԱՎԱԼՅԱՆ		ՎԱՐԴԱԿՆԵՐԻ ԷԼ.ՄԱՏԱԿԱՐԱՐՈՒՄ	ՏՊԱՐԱՆԱՊԵՏԱՐԱՆ	ԵՐԵՎԱՆ 2014	

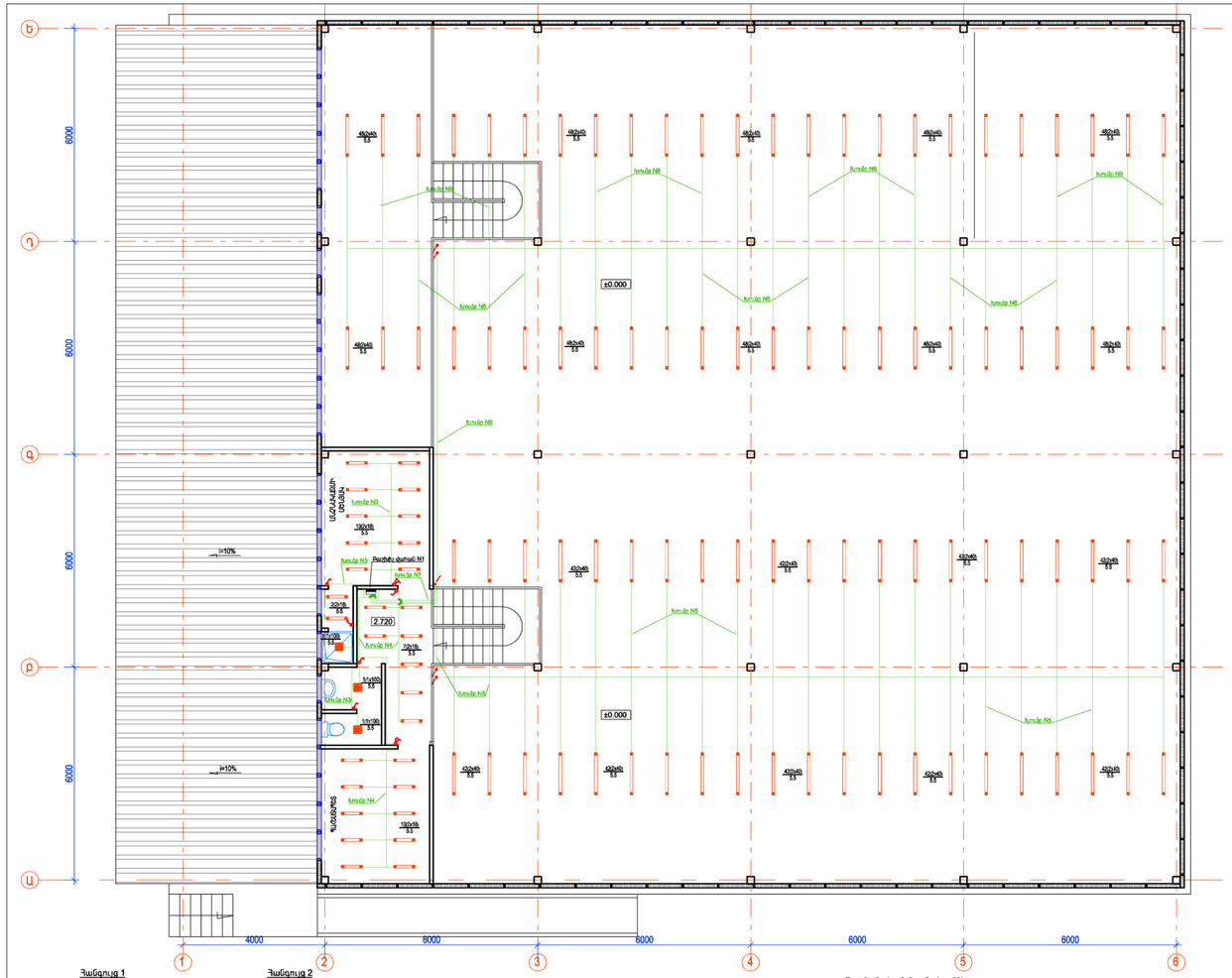

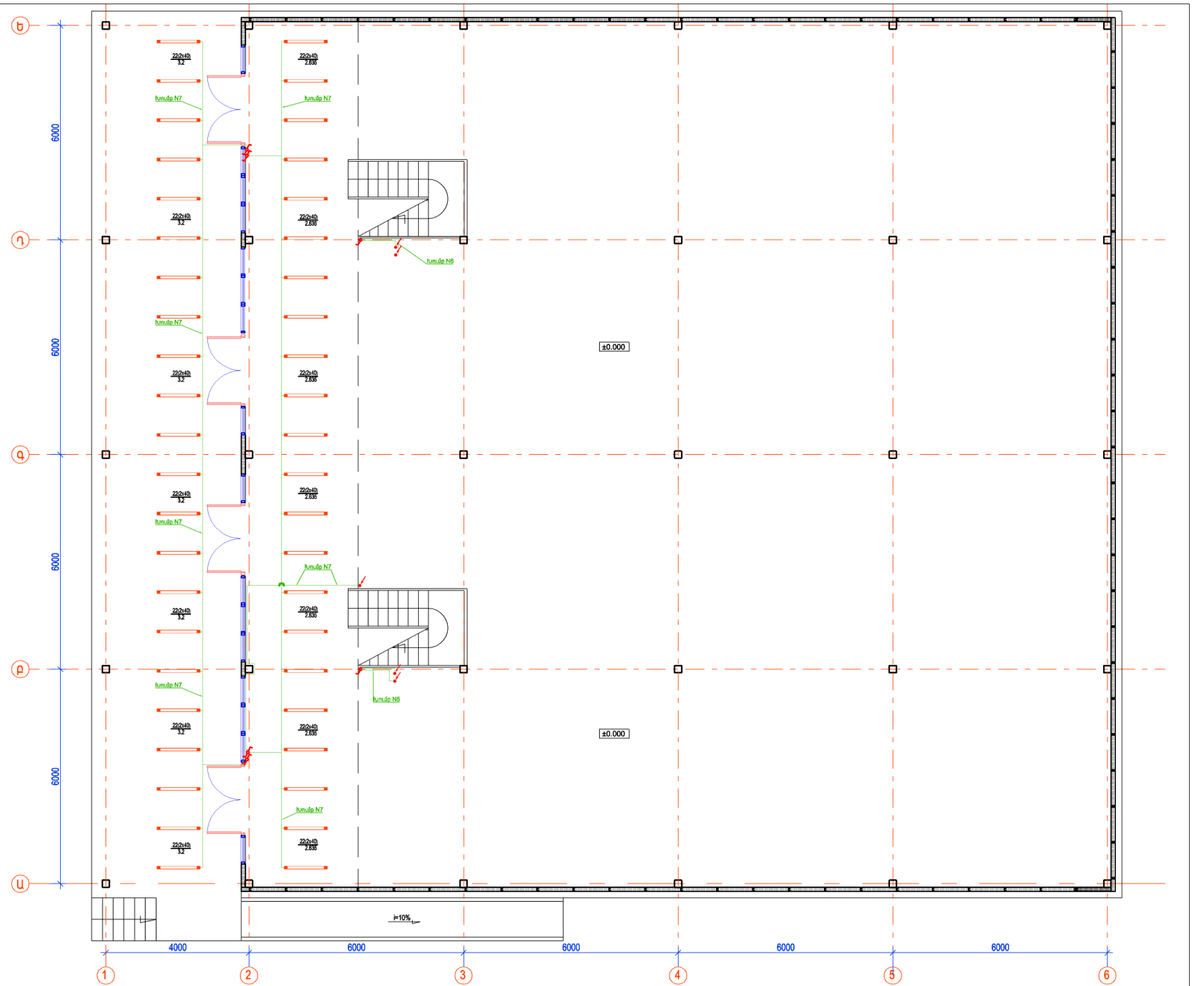

Հանգույց 1

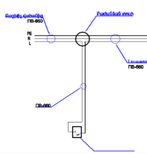

Հանգույց 2

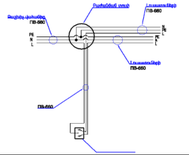

Պայմանական նշանակումներ

- Լամպ ծալուն
- Բաշխիչ վահան
- Հիկպացման լամպով ջրաանթափանց լուսատու 1x100-վատ հզորության
- Լումինիսցենտ լամպերով լուսատու 2x40-վատ հզորության
- Լումինիսցենտ լամպերով լուսատու 2x18-վատ հզորության
- Արտաքին տեղադրման միաբևեռ անջատիչ
- Արտաքին տեղադրման երկբևեռ անջատիչ
- Միասեռ անջատիչ ծեփերս
- Ոնպի ներքև գնացող
- Վերևից ելնող

ԳՈՐԾԻՐԻ և ԳՈՐԾԱԿԱԼՆ ՊԻՏՈՒՅՔԵՐԻ ՊԱՀԵՍՏԻ ԱՇԽԱՏԱՆՔԱՅԻՆ ՆԱԽԱԳԾԻ ՄՇԱԿՈՒՄ				ՊԱՏՎԵՐ N ՊԸԱՀՇՀԸ-13/7	
Ի.Տ.Բ. ՊԵՏ	Հ. ՍՈՒԼԵՄԱՆՅԱՆ		ԷԼԵԿՏՐԱՏԵԽՆԻԿԱԿԱՆ ՄԱՍ	ՓՈՒԼ	ԹԵՐԹ	ԹԵՐԹԵՐՈ
Ն.Գ.Ճ.	Մ. ԱՎԵՏԻՍՅԱՆ			ԱՆ	Է-2	4
ՆԱԽԱԳԾԵՑ	Ս. ԳԱՎԱԼՅԱՆ		ԼՈՒՍԱՎՈՐՈՒԹՅԱՆ ԷԼՄՏԱԿԱՐԱՐՈՒՄ	ՏՊԱՐԱՆԱՊԵՏԱՐԱՆ	ԵՐԵՎԱՆ 2014	

Էլեկտրական օդային ջեռուցման սարք
AGE- 6-27 N=27կվտ FEO35-4EQ օդամուղով
Рдв.= 200 вт Uдв.= 230в 3.0 նիշի վրա

Էլեկտրական օդային ջեռուցման սարք
AGE- 2-6 N=6կվտ HXM-250 օդամուղով
Рдв.= 46 вт Uдв.= 230в 3,0 3.0 նիշի վրա

Յուղային մարտկոց 1.5կվտ հզորությամբ

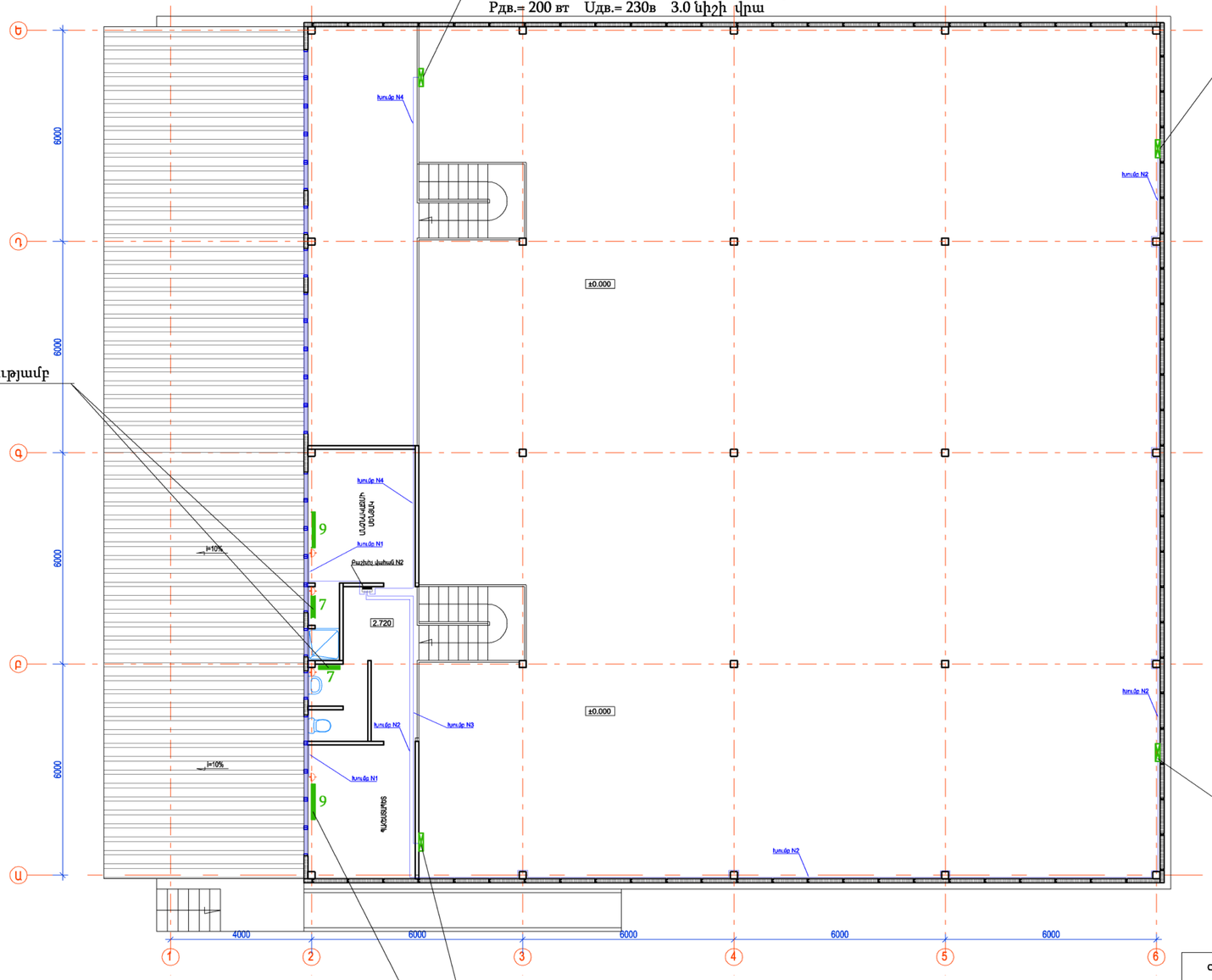

Էլեկտրական օդային ջեռուցման սարք
AGE- 2-6 N=6կվտ HXM-250 օդամուղով
Рдв.= 46 вт Uдв.= 230в 3,0 3.0 նիշի վրա

Պայմանական նշանակումներ

Լոող մալուխ

Բաշխիչ վահան

Մեկ տեղանի արտաքին տեղադրման վարդակ

Յուղային մարտկոց 2,0կվտ հզորությամբ

Էլեկտրական օդային ջեռուցման սարք
AGE- 6-27 N=27կվտ FEO35-4EQ օդամուղով

ԳՐՔԵՐԻ և ԳՐԵՆԱԿԱՆ ՊԻՏՈՒՅՔՆԵՐԻ ՊԱՀԵՍՏԻ ԱՇԽԱՏԱՆՔԱՅԻՆ ՆԱԽԱԳԾԻ ՄՇԱԿՈՒՄ				ՊԱՏՎԵՐ N ՊԸԱՀՇՁԲ-13/7		
Ի.Տ.Բ. ՊԵՏ	Հ. ՍՈՒԼԹԱՆՅԱՆ		ԷԼԵԿՏՐԱՏԵԽՆԻԿԱԿԱՆ ՄԱՍ	ՓՈՒԼ	ԹԵՐԹ	ԹԵՐԹԵՐ
Ն.Գ.Ճ.	Մ. ԱՎԵՏԻՍՅԱՆ			ԱՆ	Է-3	4
ՆԱԽԱԳԾԵՑ	Ս. ԳԱՎԱԼՅԱՆ		ՕԴԱՓՈԽՈՒԹՅԱՆ Է.ՄԱՏԱԿԱՐԱՐՈՒՄ	ՏՐՈՒՆԴԱՊՈՍՊԳԻՊ	ԵՐԵՎԱՆ 2014	

N1 բաշխիչ վահանի սխեմա

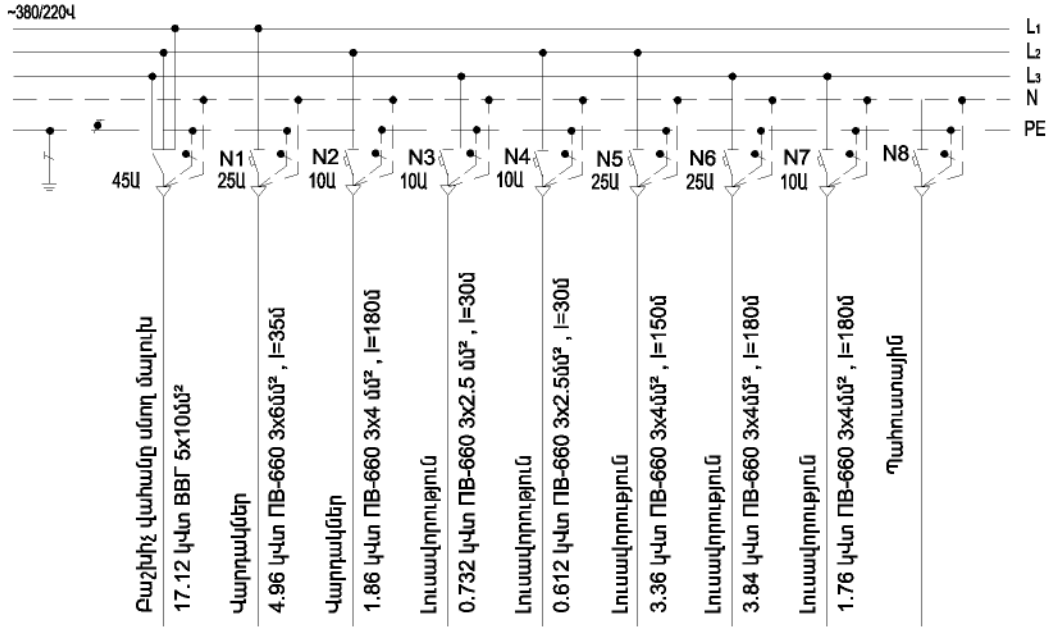

N2 բաշխիչ վահանի սխեմա

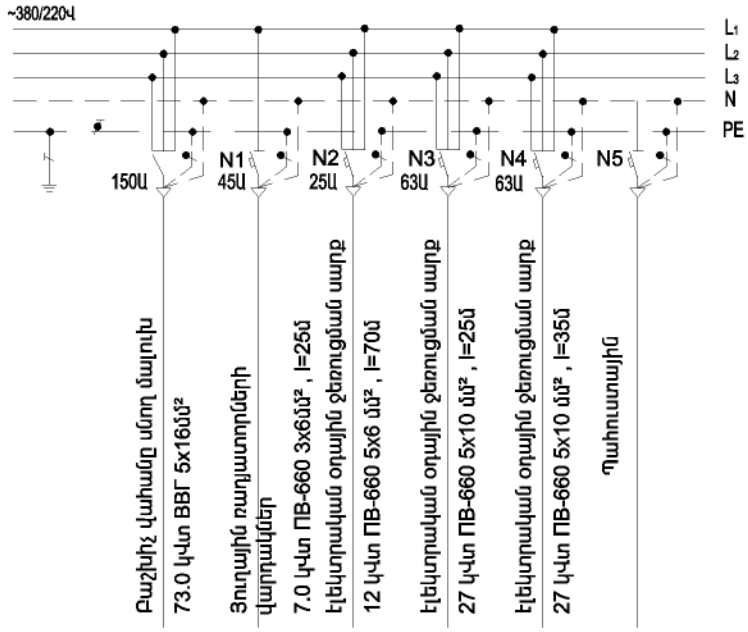

ԳՐՔԵՐԻ և ԳՐԵՆԱԿԱՆ ՊԻՏՈՒՅՔՆԵՐԻ ՊԱՀԵՍՏԻ ԱՇԽԱՏԱՆՔԱՅԻՆ ՆԱԽԱԳԾԻ ՄՇԱԿՈՒՄ				ՊԱՏՎԵՐ N ՊԸԱՇՁԲ-13/7		
Ի.Տ.Բ. ՊԵՏ	Հ. ՍՈՒԼԹԱՆՅԱՆ		ԷԼԵԿՏՐԱՏԵԽՆԻԿԱԿԱՆ ՄԱՍ	ՓՈՒԼ	ԹԵՐԹ	ԹԵՐԹԵՐ
Ն.Գ.Ճ.	Մ. ԱՎԵՏԻՍՅԱՆ			ԱՆ	Է-4	4
ՆԱԽԱԳԾԵՑ	Ս. ԳԱՎԱԼՅԱՆ		ՄԻԱԳԾԱՆԻ ՍԽԵՄԱ	ՏԲԸՆՄՆԱԽԱԳԻԾ	ԵՐԵՎԱՆ 2014	

Մասնագիր

Պահեստի ներքին սնման ցանցերի մոնտաժման աշխատանքների

Հ/Հ	Աշխատանքի անվանումը	Չափ. միավորը	Քանակը	Անհրաժեշտ նյութեր	Չափ. մավորը	Ընդհամենը
1	Բաշխիչ վահանի տեղադրում	հատ	2	Բաշխիչ վահան 45Ա	հատ	1
				Բաշխիչ վահան 120Ա	հատ	1
2	Մալուխների մոնտաժում պլաստմասե վաքում լուսավորություն	մ	877	ՊՎ-660 3x2,5մմ²	մ	60
				ՊՎ-660 3x4մմ²	մ	690
				ՊՎ-660 3x6մմ²	մ	60
				ՊՎ-660 5x6մմ²	մ	70
				ՊՎ-660 5x10մմ²	մ	60
3	Միաֆազ ավտոմատ անջատիչների տեղադրում	հատ	8	Միաֆազ ավտոմատ անջատիչ 10Ա	հատ	4
				Միաֆազ ավտոմատ անջատիչ 25Ա	հատ	3
				Միաֆազ ավտոմատ անջատիչ 45Ա	հատ	1
4	Եռաֆազ ավտոմատ անջատիչների տեղադրում	հատ	4	Եռաֆազ ավտոմատ անջատիչ 25Ա	հատ	1
				Եռաֆազ ավտոմատ անջատիչ 45Ա	հատ	1
				Եռաֆազ ավտոմատ անջատիչ 63Ա	հատ	1
				Եռաֆազ ավտոմատ անջատիչ 120Ա	հատ	1
5	Պլաստմասե Վաքի մոնտաժում սենդվիչային պատով 30Х30մմ	մ	877	Պլաստմասե Վաք 30Х30մմ	մ	415
6	Վարդակների տեղադրում պատերում	հատ	18	Արտաքին տեղադրմն մեկ տեղանի ջրանթափանց վարդակ 10Ա	հատ	1
				Արտաքին տեղադրմն մեկ տեղանի վարդակ 10Ա	հատ	9
				Արտաքին տեղադրմն երկու տեղանի վարդակ 10Ա	հատ	8
7	Անջատիչների տեղադրում	հատ	13	Արտաքին տեղադրման միաբևեռ ջրանթափանց անջատիչ	հատ	2
				Արտաքին տեղադրման միաբևեռ անջատիչ	հատ	5
				Արտաքին տեղադրման երկբևեռ անջատիչ	հատ	2
				Արտաքին տեղադրման միաբևեռ ռեվերսային անջատիչ	հատ	4
8	Լուսատուների տեղադրում	հատ	72	Շիկացման լամպով ջրանթափանց լուսատու 1x100Վտ	հատ	3
				Լումինիսցենտ լամպերով լուսատու 2x18Վտ	հատ	29
				Լումինիսցենտ լամպերով լուսատու 2x40Վտ	հատ	134
9	Ճյուղավորման տուփերի մոնտաժում	հատ	60	Ճյուղավորման տուփ	հատ	60

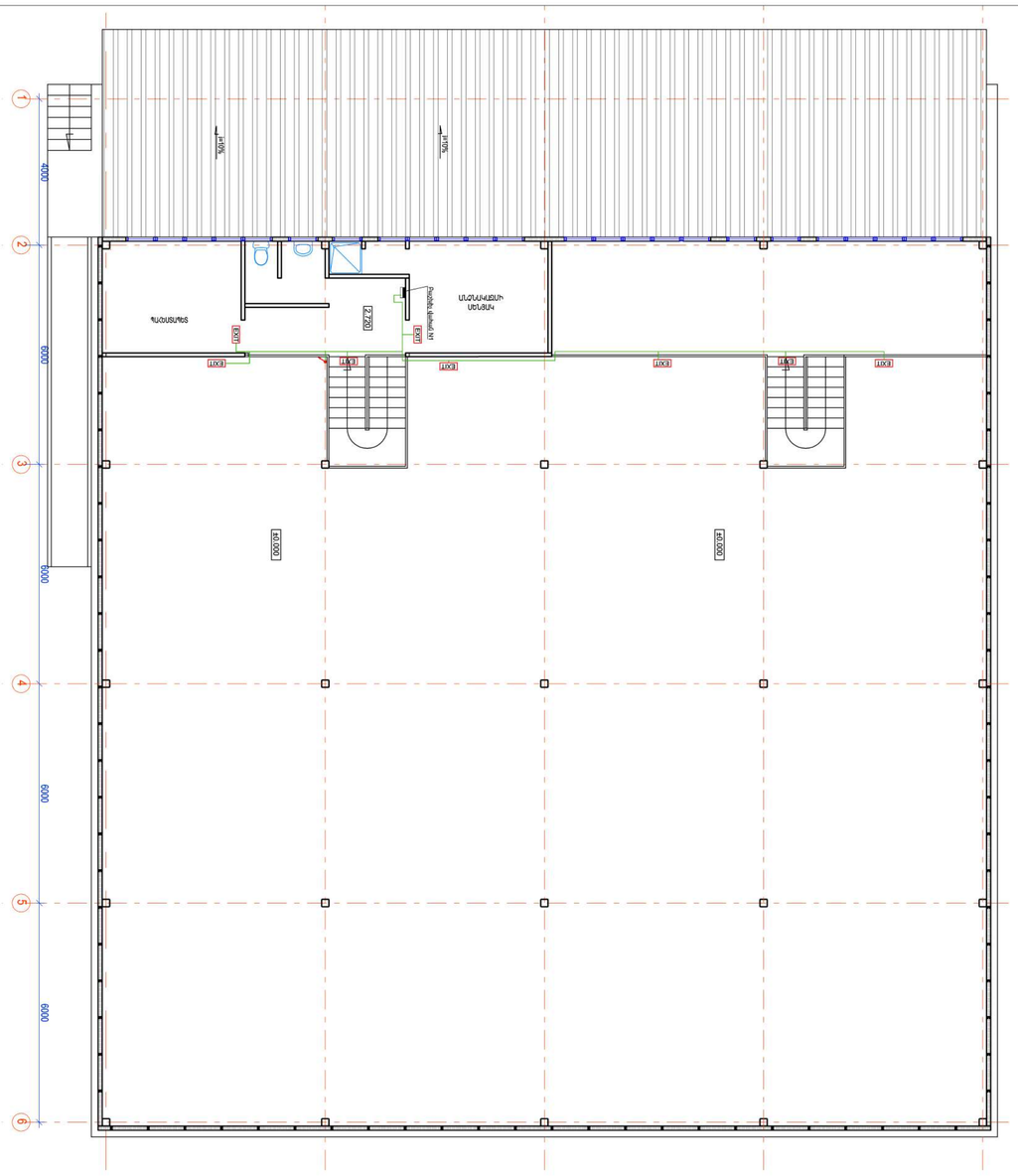
ՊԱՀԵՍՏՊԱՏ
ՄԱՆՉԱՎԱՅԼԵՍԻ ՍԵՂԱՆԱԿ
Z-250
EXIT
EXIT
EXIT

Գծագրերի անվանացանկ

NN	Անվանում	Մանիշ
1	Ընդհանուր տվյալներ	ՋՕ-1
2	Հատակագիծ Մ1:200, օդափոխության համակարգի սխեմաներ	ՋՕ-2

Ընդհանուր ցուցումներ

Պահեստի ջեռուցման և օդափոխության նախագիծը կատարված է համաձայն նախագծային առաջադրանքի, շինարարական գծագրերի և գործող նորմերի և կանոնների հիման վրա:
Նկատի ունենալով տարածկում կաթսայատան բացակայության հանգամանքը պահեստում ջեռուցումը իրականացվում է էլետրական եղանակով: Պահեստում նախագծված է օդային ջեռուցման նախագիծ:
Որպես ջերմության աղբյուր հանդիսանում է էլետրական օդային սարք AGE, որոնք ամրացվում են պատերին ամրաններով 3.0մ բարձրության վրա: Ադմինիստրատիվ սենյակները տաքացվում են յուղային մարտկոցների միջոցով:
Պահեստի և սանհանգույցների օդափոխությունը իրականացվում է բնական եղանակով:

Նյութերի մասնագիր

NN	Անվանում	Չափի միավոր	Քանակ	Ծանոթություն
1	Յուղային մարտկոց N=2կվտ հզորության (9սեկցիա)	հատ.	2	
2	Յուղային մարտկոց N=1.5կվտ հզորության (7սեկցիա)	հատ.	2	
3	Էլեկտրոնային օդային ջեռուցման սարք AGE-6-27			
	N=27կվտ FEO35-4EQ օդամուղով	կոմպ.	2	
4	Էլեկտրոնային օդային ջեռուցման սարք AGE-2-6 N=6կվտ			
	HXM-250 օդամուղով	կոմպ.	2	
5	Դեֆլեկտոր CTD 210/6 D=630	հատ.	4	
6	Ճաղավանդակ 200x100(h)	հատ.	2	
7	Զոնտ ցինկապատ թիթեղից b=0.7 D=300	հատ / մ²	2 / 2.5	
8	Օդատար ցինկապատ թիթեղից b=0.7 D=630	մ²	20.0	
9	Օդատար ցինկապատ թիթեղից b=0.5 D=160	մ²	1.2	
10	Օդատար ցինկապատ թիթեղից b=0.5 D=125	մ²	1.0	
11	Ցանց մետաղաան լարից 5x5 քայլով	մ²	1.6	
12	Օդափոխության հորանների УП-07 հանգույց			
	շենքի առաստաղների միջով անցնելու համար	կգ	412.0	
13	Ամրաններ էլեկտրական օդային ջեռուցման սարքի			
	պատին ամրացնելու համար	կգ	80.0	

Ի.Տ.Բ. ՊԵՏ	Հ. ՍՈՒԼԹԱՆՅԱՆ		Ջեռուցում և օդափոխություն	ՓՈՒԼ	ԹԵՐԹ	ԹԵՐԹԵՐ
Ն.Գ.Ճ.	Հ. ՎԱՐԴԱՆՅԱՆ			ԱՆ	ՋՕ-1	2
ՆԱԽԱԳԾԵՑ	Մ.ՄԱՐԳՈՍՅԱՆ		Ընդհանուր տվյալներ	ՏՐԱՆՍԱԽԱԳԻԾ	ԵՐԵՎԱՆ 2014	

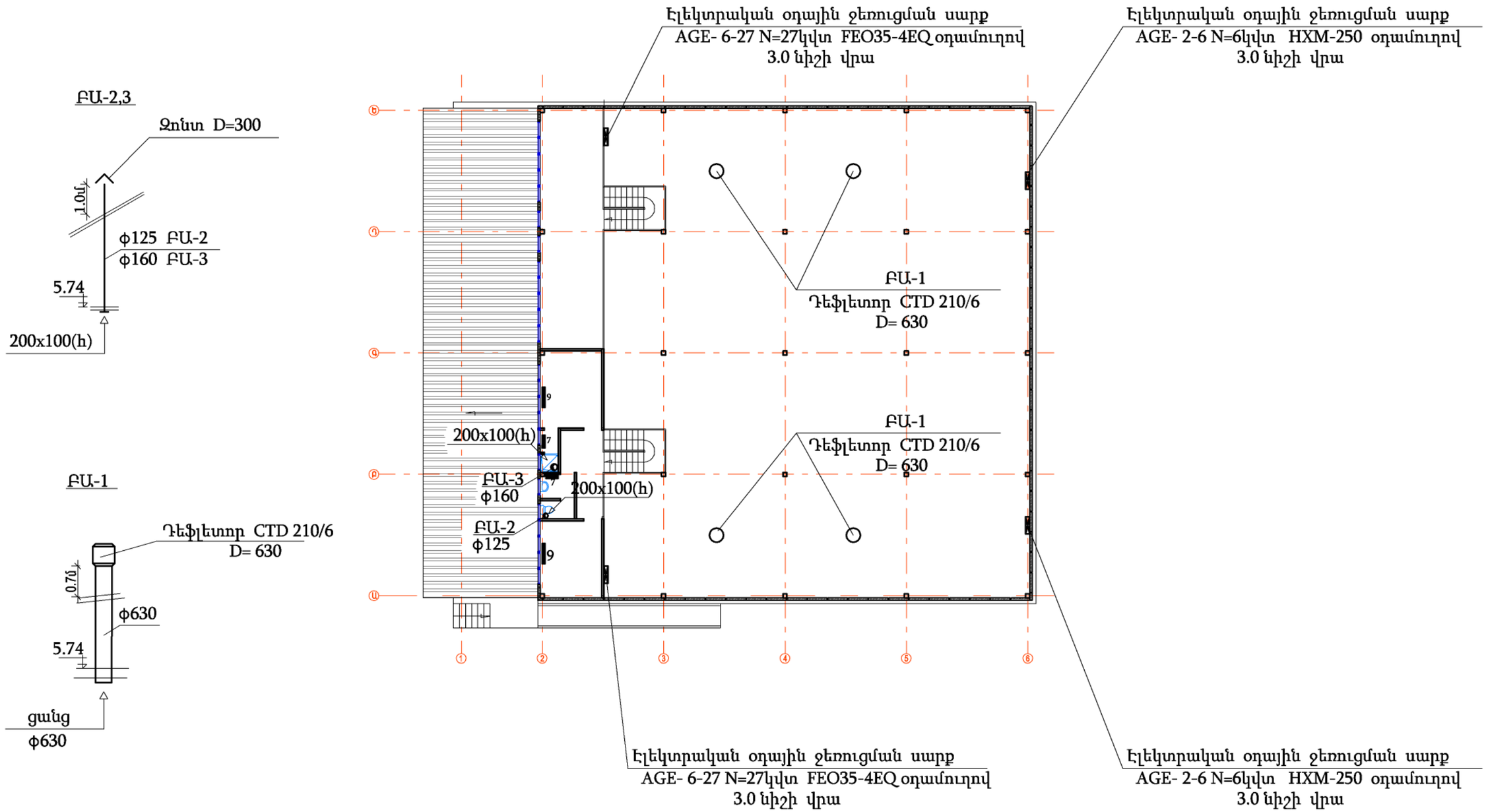

Ի.Տ.Բ. ՊԵՏ	Հ. ՍՈՒԼԹԱՆՅԱՆ		Ջեռուցում և օդափոխություն	ՓՈՒԼ	ԹԵՐԹ	ԹԵՐԹԵՐ
Ն.Գ.Ճ.	Հ. ՎԱՐԴԱՆՅԱՆ			ԱՆ	ՋՕ-2	2
ՆԱԽԱԳԾԵՑ	Մ.ՄԱՐԿՈՍՅԱՆ		Հատակագիծ Մ1:200 և օդափոխության համակարգերի	ՏՐԱՆՍԱԽԱԳԻԾ	ԵՐԵՎԱՆ 2014	

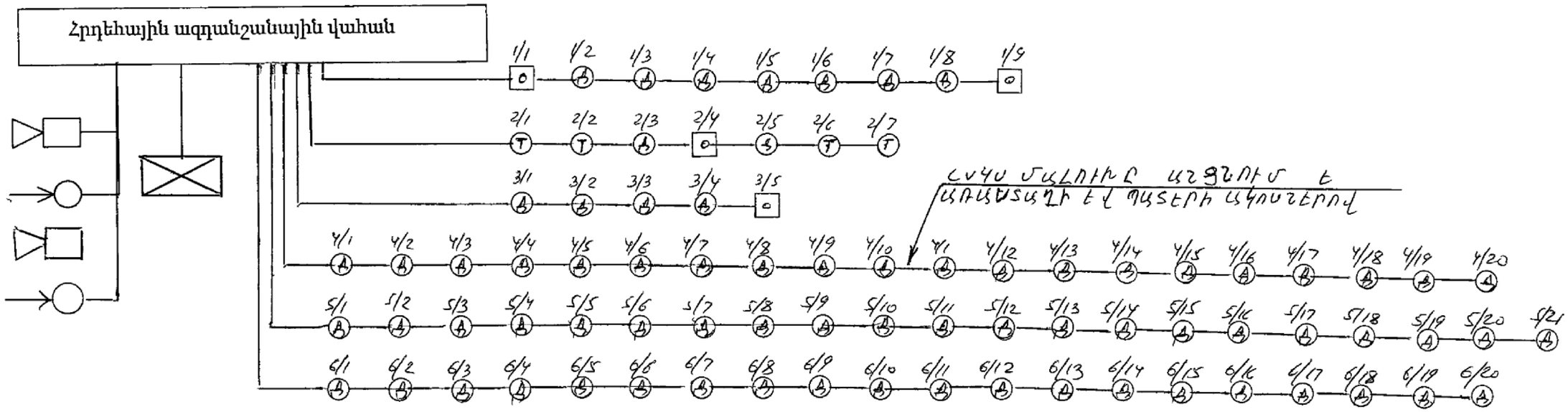

Ընդհանուր տեղեկություններ

1 Հրդեհային ազդանշանների պուն նախագիծը կատարված է համաձայն ՎՀԻՊՕ 1980թ և ՀՇԱՊ 2 04 09 84 2 01 02 85 2 08 02 89 պահանջների
2 Հրդեհային ազդանշանային սարքավորումները նախատեսված են հրդեհի հայտնաբերման համար վերոհիշյալ սարքավորումների գործարկման դեպքում
3 Հրդեհային ազդանշանային Բարձրախոսներ կայանը նախատեսված է ազդանշանների ընդունման համար ազդասարքերի գործարկման դեպքում
4 Կիրառված են հետևյալ ազդասարքերը
ջերմային – TS 6512
ծխային TS 6513
ձերքի Break Glass
5 Կայանի ազդասարքերի աշխատանքը բերված է նրանց տեխնիկական անպատշաճության մեջ
6 Բոլոր սարքավորումները պետք է հուսալի լինեն համաձայն ՀՇ 102 76 պահանջների
7 Հրդեհային ազդասարքերի տեղերը ցույց են տրված պայմանական

Պայմանական նշաններ

— Շչակ
— Պարբերական բոնկում
— Ծխային ազդասարք
— Ջերմության ազդասարք
— Ձեռքով միացող ազդասարք
— Ստեղնաշար
— Հրդեհային ազդանշանային վահան

ԳՐՔԵՐԻ ԵՎ ԳՐԵՆԱԿԱՆ ՊԻՏՈՒՅՔՆԵՐԻ ՊԱՀԵՍՏԻ ԱՇԽԱՏԱՆՔԱՅԻՆ ՓԱՍՏԱԹՂԹԵՐԻ ՄՇԱԿՈՒՄ				ՊԱՏՎԵՐ N ՊԲԱՇՁԲ-13/7		
Ի.Տ.Բ. ՊԵՏ	Հ. ՍՈՒԼԹԱՆՅԱՆ		ՀԱԿԱՀՐԴԵՀԱՅԻՆ ՀԱՄԱԿԱՐԳ	ՓՈՒԼ	ԹԵՐԹ	ԹԵՐԹԵՐ
Ն.Գ.Ճ.	Հ. ՎԱՐԴԱՆՅԱՆ			ԱՆ	Հ - 1	4
ՆԱԽԱԳԾԵՑ	Է. ՀԱԿՈԲՅԱՆ		ՀԱԿԱՀՐԴԵՀԱՅԻՆ ԱԶԴԱՆՇԱՆԱՅԻՆ ՀԱՄԱԿԱՐԳԻ ՍԽԵՄԱ	ՏՐԱՆՍԿԱՊԻՏԱԼ	ԵՐԵՎԱՆ 2014	

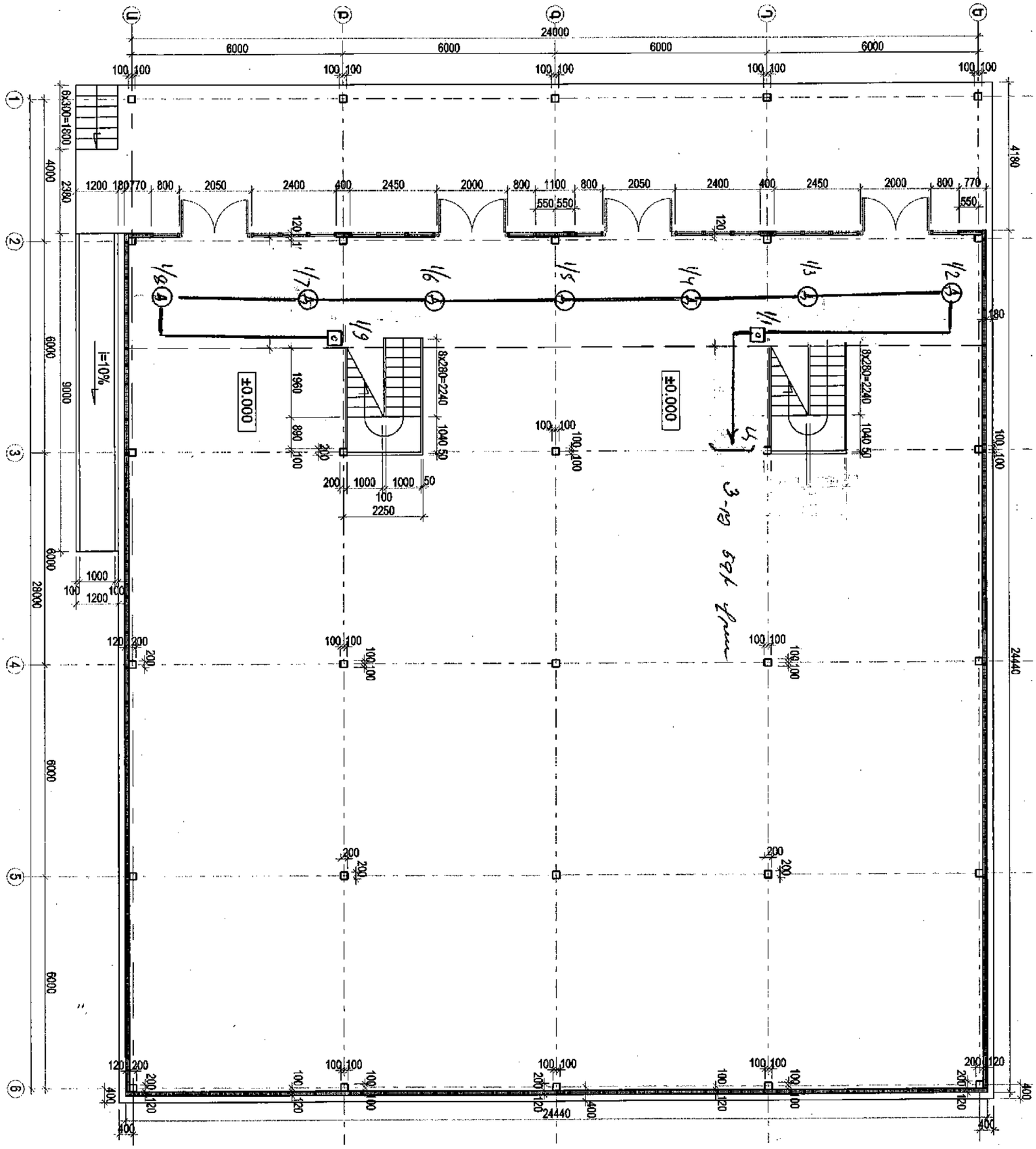

ԳՐՔԵՐԻ ԵՎ ԳՐԵՆԱԿԱՆ ՊԻՏՈՒՅՔՆԵՐԻ ՊԱՀԵՍՏԻ ԱՇԽԱՏԱՆՔԱՅԻՆ ՓԱՍՏԱԹՂԹԵՐԻ ՄՇԱԿՈՒՄ				ՊԱՏՎԵՐ N ՊԸԱՇՋԲ-13/7		
Ի.Տ.Բ. ՊԵՏ	Հ. ՍՈՒԼԹԱՆՅԱՆ		ՀԱԿԱՀՐՈՂԵՀԱՅԻՆ ՀԱՄԱԿԱՐԳ	ՓՈՒԼ	ԹԵՐԹ	ԹԵՐԹԵՐ
Ն.Գ.Ճ.	Հ. ԿԱՐԳԱՆՅԱՆ			ԱՆ	Հ-2	4
ՆԱԽԱԳԾԵՑ	Է. ՀԱԿՈԲՅԱՆ		ՀԱԿԱՀՐՈՂԵՀԱՅԻՆ ԱԶԳԱՆՇԱՆԱՅԻՆ ՍԱՐՔԵՐԻ ՏԵՂԱԴՐՄԱՆ ՍԽԵՄԱ	ԵՐԵՎԱՆ 2014		

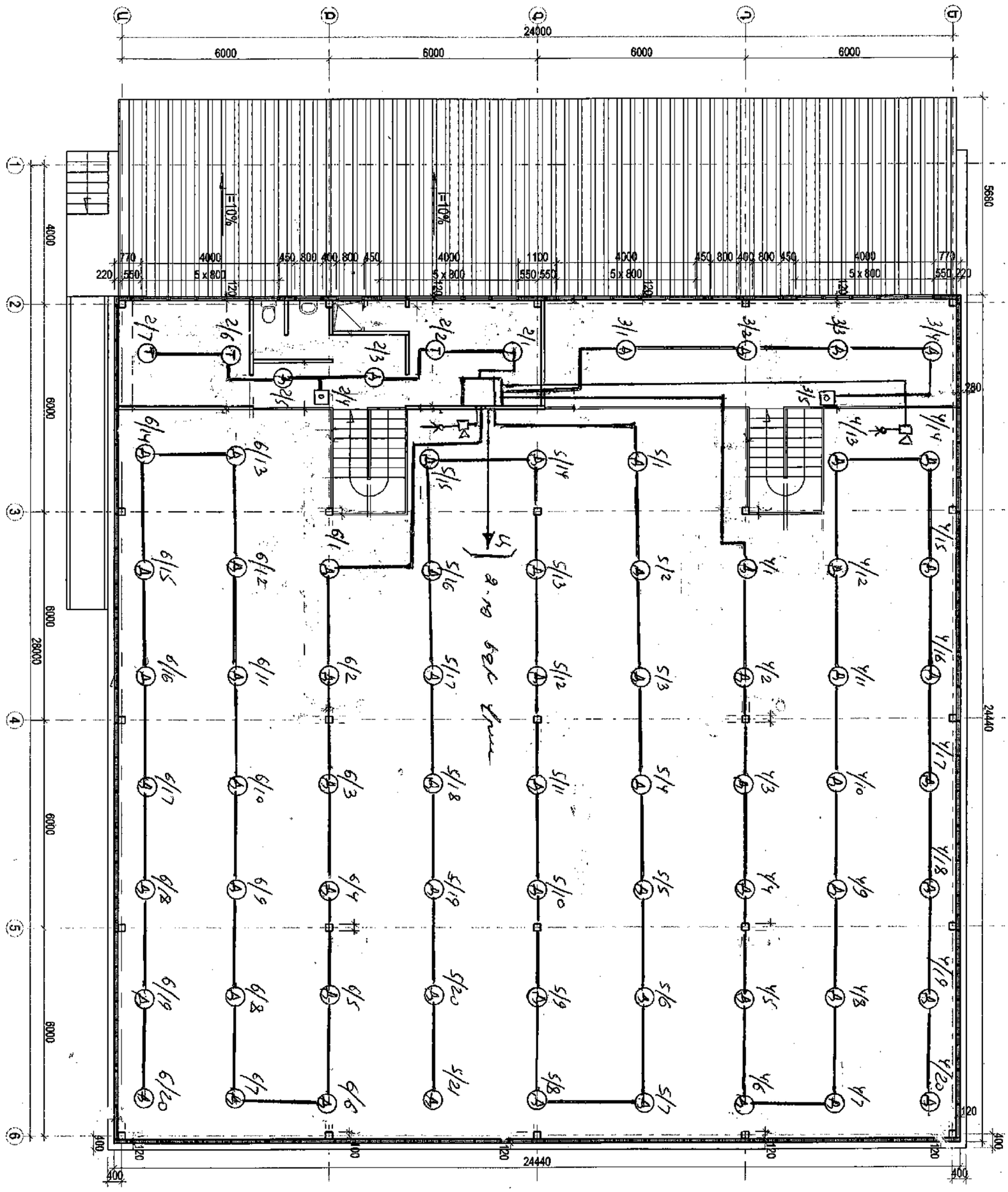

ԳՐՔԵՐԻ ԵՎ ԳՐԵՆԱԿԱՆ ՊԻՏՈՒՅՔՆԵՐԻ ՊԱՀԵՍՏԻ ԱՇԽԱՏԱՆՔԱՅԻՆ ՓԱՍՏԱԹՂԹԵՐԻ ՄՇԱԿՈՒՄ				ՊԱՏՎԵՐ N ՊԸԱԵՋԲ-13/7		
Ի.Տ.Բ. ՊԵՏ	Հ. ՍՈՒԼԹԱՆՅԱՆ		ՀԱԿԱՀՐՈՂԵՀԱՅԻՆ ՀԱՄԱԿԱՐԳ	ՓՈՒԼ	ԹԵՐԹ	ԹԵՐԹԵՐ
Ն.Գ.Ճ.	Հ. ԿԱՐԴԱՆՅԱՆ			ԱՆ	Հ-3	4
ՆԱԽԱԳԾԵՑ	Է. ՀԱԿՈԲՅԱՆ		ՀԱԿԱՀՐՈՂԵՀԱՅԻՆ ԱԶԴԱՆՇԱՆԱՅԻՆ ՍԱՐՔԵՐԻ ՏԵՂԱԴՐՄԱՆ ՍԽԵՄԱ	ԵՐԵՎԱՆ 2014		

Սարքավորումների մալուխների և լարերի մասնագիր

NN	Անվանումը	Չափ. Միավոր	Քանակ
1	Հրդեհային ազդանշանային վահան Paradox DGP NE 96	հատ	1
2	Paradox DGP 2-641 վահանի սնուցման աղբյուր	հատ	1
3	Paradox APR3-PGM4 վահանի ռելեային մոդուլ	հատ	—
4	Ջերմային ազդատարք TS 6512	հատ	4
5	Մխային ազդատարք TS6513	հատ	75
6	Ձեռքով միացվող ազդատարք Break Glass	հատ	4
7	Պահուստային սնուցման աղբյուր մարտկոցով 12 В/7А	հատ	1
8	Շչակ SP 20S	հատ	2
9	Դարձերական բոնկում	հատ	2
10	Ունիվերսալ տուփ УК-2П	հատ	9
11	Պլաստմասե ուղղանկյուն խողովակ 15x15մմ	մ	350
12	Մալուխ CV4U	մ	350

Սարքավորումների ծավալների սմետայագիր

NN	Աշխատանքների անվանումը	Չափ. Միավոր	Քանակ
1	Հրդեհային պահպանման ընդունող-հսկող սարքի „Paradox" տեղադրում	հատ	1
2	Ջերմության ազդատարքի TS 6512 տեղադրում	հատ	4
3	Մխային ազդատարքի TS 6513 տեղադրում	հատ	75
4	Ձեռքով միացվող ազդատարքի Break Glass տեղադրում	հատ	4
5	Ազդարար սարքի տեղադրում	հատ	2
6	Ունիվերսալ տուփի УК-2П	հատ	9
7	Մալուխի պահպանում սկոսով	մ	350
8	Առաստաղով և պատերով մալուխի տեղադրում	մ	350

ԳՐՔԵՐԻ ԵՎ ԳՐԵՆԱԿԱՆ ՊԻՏՈՒՅՔՆԵՐԻ ՊԱՀԵՍՏԻ ԱՇԽԱՏԱՆՔԱՅԻՆ ՓԱՍՏԱԹՂԹԵՐԻ ՄՇԱԿՈՒՄ				ՊԱՏՎԵՐ N ՊԲԱՇՁԲ-13/7		
Ի.Տ.Բ. ՊԵՏ	Հ. ՍՈՒԼԹԱՆՅԱՆ		ՀԱԿԱՀՐԴԵՀԱՅԻՆ ՀԱՄԱԿԱՐԳ	ՓՈՒԼ	ԹԵՐԹ	ԹԵՐԹԵՐ
Ն.Գ.Ճ.	Հ. ՎԱՐԴԱՆՅԱՆ			ԱՆ	Հ - 4	4
ՆԱԽԱԳԾԵՑ	Է. ՀԱԿՈԲՅԱՆ		ԱՇԽԱՏԱՆՔՆԵՐԻ ԾԱՎԱԼՆԵՐԻ ՄԱՍՆԱԳԻՐ	ՏՐԱՆՍԿԱՊԻՏԱԼ	ԵՐԵՎԱՆ 2014	