ՋԵՐՄԱՏՆԵՐԻ ԱՇԽԱՏԱՆՔԱՅԻՆ ՆԱԽԱԳԻԾ

ՋԵՐՄԱՏՆԵՐԻ ԲԱԶՄԱԿԻ ՕԳՏԱԳՈՐԾՄԱՆ ՕՐԻՆԱԿԵԼԻ ՆԱԽԱԳԾԵՐԻ
ԱՇԽԱՏԱՆՔԱՅԻՆ ՓԱՍՏԱԹՂԹԵՐԻ ՓԱԹԵԹ
ՄՈԴՈՒԼ Տ.500Մ^2

ՏՐԱՆՄԵԱԽԱԳԻԾ
ԲԱՑԱ ԲԱՅՑ Փ.Բ.Ը.

Հասցե: ք., Երևան, Դավիթ Անհաղթի փող. 23
Հեռ: + 374 10 241642, + 374 10 241676
Ֆաքս: + 374 10 241191
E-mail: transproject@mail.ru
Web: www.transproject.info

ՋԵՐՄԱՏՆԵՐԻ ԱՇԽԱՏԱՆՔԱՅԻՆ ՆԱԽԱԳԻԾ

ՋԵՐՄԱՏՆԵՐԻ ԲԱԶՄԱԿԻ ՕԳՏԱԳՈՐԾՄԱՆ ՕՐԻՆԱԿԵԼԻ ՆԱԽԱԳԾԵՐԻ
ԱՇԽԱՏԱՆՔԱՅԻՆ ՓԱՍՏԱԹՂԹԵՐԻ ՓԱԹԵԹ
ՄՈԴՈՒԼ Տ.500Մ^2

ՏՆՕՐԵՆ Է.ՄԱՐՏԻՐՈՍՅԱՆ
Ն.Գ.Ճ. Ա.ՀՈՎՀԱՆՆԻՍՅԱՆ

ՏՐԱՆՄՆԱԽԱԳԻԾ
ԹՆՈՏԹՅԱՆ ՓԲԸ

Հասցե: ք., Երևան, Դավիթ Անհաղթի փող. 23
Հեռ: + 374 10 241642, + 374 10 241676
Ֆաքս: + 374 10 241191
E-mail: transproject@mail.ru
Web: www.transproject.info

ԹԵՐԹ	ԳԾԱԳՐԵՐԻ ԱՆՎԱՆՈՒՄԸ	ԹԵՐԹԻ ՄԱԿՆԻՇ	ԾԱՆՈԹՈՒԹՅՈՒՆ
1	2	3	4
1	ԳԾԱԳՐԵՐԻ ՏԵՂԵԿԱԳԻՐ	1	
2	ԲԱՑԱՏՐԱԳԻՐ	2	4 ԹԵՐԹ
	ՃԱՐՏԱՐԱՊԵՏԱՇԻՆԱՐԱՐԱԿԱՆ ԲԱԺԻՆ		
3	ՃԱԿԱՏ 1-9, Մ 1:200; ՃԱԿԱՏ Ա-Բ , Մ 1:200:	ՃՇ-1	
4	ՃԱԿԱՏ 1-9 , Մ 1:200; ՃԱԿԱՏ Ա-Բ , Մ 1:200; ՀԱՏԱԿԱԳԻԾ , Մ 1:200 ԿՏՐՎԱԾՔ 1-1 , Մ 1:50; ՀԱՏԱԿԱԳԻԾ , Մ 1 :200 ՀԻԴՐՈՊՈՆԻԿԱՅԻ ՏԱՐԲԵՐԱԿ	ՃՇ-1՝	
5	ՀԱՆԳՈՒՅՑՆԵՐ:ԳԼԽԱՄԱՍ Գլխ-1, Գլխ-2, ՆԵՐԴԻՐ ՏԱՐՐԵՐ:	ՃՇ-2	
6	ՀԱՆԳՈՒՅՑՆԵՐ	ՃՇ-3	
7	ՀԻՄՔԵՐԻ ՀԱՏԱԿԱԳԻԾ	ՃՇ-4	
8	ՀԱՆԳՈՒՅՑՆԵՐ 11 ÷ 14	ՃՇ-5	
9	ՊԱՏԵՐԻ ՎՐԱ ՆԵՐԴԻՐ ՄԱՍԵՐԻ ՏԵՂԱԴՐՈՒՄ, ՄԱՄՆԱԳԻՐ:	ՃՇ-6	
10	ՍԱՐՔԱՎՈՐՈՒՄՆԵՐԻ ՀԻՄՔԵՐԻ ՀԱՏԱԿԱԳԻԾ:	ՃՇ-7	
11	ՇՐՋԱՆԱԿՆԵՐԻ, ՄԱՐԴԱԿՆԵՐԻ ԿԱՊԵՐԻ ԵՎ ՊԱՏՈՂ ՄԵՏԱՂԱԿԱՆ ՇՐՋԱՆԱԿՆԵՐԻ ՄՈՆՏԱԺԱՅԻՆ ՍԽԵՄԱ:	ՃՇ-8	
12	ՇՐՋԱՆԱԿ ՖՄ-1, ՖՄ-2, ՖՄ-3:ՀԱՆԳՈՒՅՑՆԵՐ, ՄԱՄՆԱԳԻՐ:	ՃՇ-9	
13	ԿՈՂԱՃԱԿԱՏԱՅԻՆ ՌԵԳԻՍՏՐ ՇՐՋԱՆԱԿ ՖՄ-4	ՃՇ-10	
14	ՖՄ-5, ՖՄ-6, ՖՄ-7, ՖՄ-10 ՄԱԿՆԻՇՆԵՐ, ՄԱՄՆԱԳԻՐ	ՃՇ-11	
15	ՖՄ-8, ՖՄ-9, ՖՄ-11, ՖՄ-12 ՄԱԿՆԻՇՆԵՐ, ՀԱՆԳՈՒՅՑՆԵՐ 11 ÷13, ԿՏՐՎԱԾՔ 7 - 7 ÷ 9 - 9	ՃՇ-12	
16	ՊԱՏՈՂ ՄԵՏԱՂԱԿԱՆ ՇՐՋԱՆԱԿ ՄՇ-1; ՄՇ-1*: ՕԴԱՆՑՔ ՕՍ-1, ՄԱՄՆԱԳԻՐ:	ՃՇ-13	
17	ՊԱՏՈՂ ՄԵՏԱՂԱԿԱՆ ՇՐՋԱՆԱԿՆԵՐ ՄՇ-2 ÷ ՄՇ-5, ՄՇ-2*, ՄԱՄՆԱԳԻՐ:	ՃՇ-14	
18	ՊԱՏՈՂ ՄԵՏԱՂԱԿԱՆ ՇՐՋԱՆԱԿՆԵՐ ՄՇ-6 ÷ ՄՇ-8, ՄՇ-12, ՄՇ-13: ՄԱՄՆԱԳԻՐ:	ՃՇ15	
19	ՊԱՏՈՂ ՄԵՏԱՂԱԿԱՆ ՇՐՋԱՆԱԿՆԵՐ ՄՇ-9 ÷ ՄՇ-11: ՄԱՄՆԱԳԻՐ:	ՃՇ16	
20	ՕԴԱՆՑՔ ՕՍ-2, ՄԱՄՆԱԳԻՐ:	ՃՇ17	
21	ԿՈՂԱՃԱԿԱՏԱՅԻՆ ՇՐՋԱՆԱԿ ՇՋ-1:ՄԱՄՆԱԳԻՐ:	ՃՇ-18	
22	ԴԱՐՊԱՍՆԵՐ ԴՈՆԱԿՈՎ:	ՃՇ-19	
	ՏԵԽՆՈԼՈԳԻԱԿԱՆ ԲԱԺԻՆ		
23	ՕԴԱՆՑՔՆԵՐԻ ԲԱՑՄԱՆ ԵՎ ՓԱԿՄԱՆ ՀԱՆԳՈՒՅՑ, ՃԱԿԱՏ 1-16, ԿՏՐՎԱԾՔՆԵՐ, ԴԵՏԱԼՆԵՐ, ՄԱՄՆԱԳԻՐ:	Տխ-1	
24	ՕԴԱՆՑՔՆԵՐԻ ԲԱՑՄԱՆ ԵՎ ՓԱԿՄԱՆ ՀԱՆԳՈՒՅՑ, ՏԵՍՔ «Ա», ՏԵՍՔ «Բ», ԿՏՐՎԱԾՔՆԵՐ, ԴԵՏԱԼՆԵՐ, ՄԱՄՆԱԳԻՐ:	Տխ-2	
	ՋԵՌՈՒՑՈՒՄ ԵՎ ՕԴԱՓՈԽՈՒԹՅՈՒՆ		
25	ԸՆԴՀԱՆՈՒՐ ՏՎՅԱԼՆԵՐ	ՋՕ-1	
26	ՀՈՂԻ ՋԵՌՈՒՑՄԱՆ ՀԱՏԱԿԱԳԻԾ	ՋՕ-2	

ԹԵՐԹ	ԳԾԱԳՐԵՐԻ ԱՆՎԱՆՈՒՄԸ	ԹԵՐԹԻ ՄԱԿՆԻՇ	ԾԱՆՈԹՈՒԹՅՈՒՆ
1	2	3	4
27	ՈՐՄՆԱԽԱՐԽԱՅԻՆ ՋԵՌՈՒՑՄԱՆ ՀԱՏԱԿԱԳԻԾ, ՀԱՏԱԿԱԳԾԻՑ ՄԱՍԵՐ	ՋՕ-3	
28	ՈՐՄՆԱԽԱՐԽԱՅԻՆ ՋԵՌՈՒՑՄԱՆ ՍԽԵՄԱՆԵՐ	ՋՕ-4	
29	ՈՐՄՆԱԽԱՐԽԱՅԻՆ ՋԵՌՈՒՑՄԱՆ ՀԱՄԱԿԱՐԳԻ ՀԱՆԳՈՒՅՑՆԵՐ ԵՎ ԴԵՏԱԼՆԵՐ ,Ռ-ՁԵՎ ԿՈՄՊԵՆՍԱՏՈՐ	ՋՕ-5	
30	ԿՏՐՎԱԾՔՆԵՐ 1-1,2-2,3-3,4-4	ՋՕ-6	
31	ԱՊԲ200-140 ՋԵՌՈՒՑՄԱՆ ԱԳՐԵԳԱՏԻ ՏԵՂԱԴՐՈՒՄ	ՋՕ-7	
32	ՋԵՌՈՒՑՄԱՆ ԱԳՐԵԳԱՏԻ ՏԱԿ ՏԵՂԱԴՐՎՈՂ ՀԵՆԱՐԱՆԻ ՀԱՏԱԿԱԳԻԾ ,ՀԱՆԳՈՒՅՑՆԵՐ "Ա" ,"Բ" և ՄՈՆՏԱԺԱՅԻՆ ՄԱՍՆԱԳԻՐ	ՋՕ-8	
33	ԲԱՇԽԻՉ ԿՈԼԵԿՏՈՐԻ ԸՆԴՀԱՆՈՒՐ ՏԵՍՔԸ , ԴԵՏԱԼՆԵՐ	ՋՕ-9	
34	ՈՒՂՂԱՀԱՅՑԱՑ և ՀՈՐԻԶՈՆԱԿԱՆ ՕԴԱՀԱՎԱՔԻՉՆԵՐ ԴԵՏԱԼՆԵՐ , ՄԱՄՆԱԳԻՐ	ՋՕ-10	
35	ՎԵՐԱՇԵՐՋԱՆԱՌՈՒԹՅԱՆ ՁԳԱՓԱԿԱՆ	ՋՕ-11	
	ՋՐԱՄԱՏԱԿԱՐԱՐՈՒՄ		
36	ՋՐՄԱՆ ԽՈՂՈՎԱԿԱՇԱՐԻ ՑԱՆՑԻ ՀԱՏԱԿԱԳԻԾ	ՋԿ-1	
37	ՋԵՐՄԱՏԱՆ ԴՐԵՆԱԺԱՅԻՆ ՀԱՄԱԿԱՐԳԻ ՀԱՏԱԿԱԳԻԾ ԵՎ ՍԽԵՄԱ:	ՋԿ-2	
38	ԿԱԹԻԼԱՅԻՆ ՈՌՈԳՄԱՆ ՀԱՄԱԿԱՐԳԻ ՀԱՏԱԿԱԳԻԾ, ԿՏՐՎԱԾՔՆԵՐ, ՄԱՄՆԱԳԻՐ:	Ջ Տխ-1	
39	ՀԻԴՐՈՊՈՆԻԿ ՀԱՄԱԿԱՐԳԻՀԱՏԱԿԱԳԻԾ, ԿՏՐՎԱԾՔՆԵՐ, ՄԱՄՆԱԳԻՐ	Ջ Տխ-2	
40	ՀԻԴՐՈՊՈՆԻԿ ՀԱՄԱԿԱՐԳԻ ԿՏՐՎԱԾՔՆԵՐ	Ջ Տխ-3	
	ԷԼԵԿՏՐԱՄԱՏԱԿԱՐԱՐՈՒՄ:ԷԼԵԿՏՐԱԿԱՆ ԼՈՒՍԱՎՈՐՈՒԹՅՈՒՆ		
41	ԸՆԴՀԱՆՈՒՐ ՏՎՅԱԼՆԵՐ:ՀԱՏԱԿԱԳԻԾ Մ1:200	ԷԼ-1	
42	ՋԵՐՄՈՒԹՅԱՆ ԵՎ ԽՈՆԱՎՈՒԹՅԱՆ ԱՎՏՈՄԱՏ ԿԱՐԳԱՎՈՐՄԱՆ ՍԽԵՄԱ:	ԷԼ-2	
43	ԷԼԵԿՏՐԱԿԱՆ ՑԱՆՑԻ ՀԱՇՎԱՐԿԱՅԻՆ ՄՈՆՏԱԺԱՅԻՆ ՍԽԵՄԱ:	ԷԼ-3	
44	ԱՎՏՈՄԱՏԻԿԱՅԻ ՑԱՆՑԻ ՀԱՏԱԿԱԳԻԾ:ՄԱԼՈՒԽԱՅԻՆ ՄԱՏՅԱՆ:	ԷԼ-4	
45	ՈՌՈԳՄԱՆ ԵՎ ԽՈՆԱՎՈՒԹՅԱՆ ԱՎՏՈՄԱՏ ԿԱՐԳԱՎՈՐՄԱՆ ՍԽԵՄԱ:	ԷԼ-5	
46	ՋԵՐՄԱՏԻՑԱՆԻ ԿԱՐԳԱՎՈՐՄԱՆ ԷԼԵԿՏՐԱԿԱՆ ՍԽԵՄԱ:	ԷԼ-6	
47	ՈՌՈԳՄԱՆ ԵՎ ԽՈՆԱՎԱՑՄԱՆ ԱՎՏՈՄԱՏ ԿԱՌԱՎԱՐՄԱՆ ՊԱՀԱՐԱՆ (1ԱՄՍ)	ԷԼ-7	
48	ՋԵՐՄԱՏԻՑԱՆԻ ԿԱՌԱՎԱՐՄԱՆ ՊԱՀԱՐԱՆ (2ԱՄՍ)	ԷԼ-8	
49	ՈՌՈԳՄԱՆ ԵՎ ԽՈՆԱՎԱՑՄԱՆ ԿԱՌԱՎԱՐՄԱՆ ՊԱՀԱՐԱՆԻ ՄՈՆՏԱԺԱՅԻՆ ՍԽԵՄԱ (1ԱՄՍ)	ԷԼ-9	
50	ՋԵՐՄԱՏԻՑԱՆԻ ԿԱՌԱՎԱՐՄԱՆ ՊԱՀԱՐԱՆԻ ՄՈՆՏԱԺԱՅԻՆ ՍԽԵՄԱ (2ԱՄՍ)	ԷԼ-10	
51	ՈՌՈԳՄԱՆ ԵՎ ԽՈՆԱՎԱՑՄԱՆ ԿԱՐԳԱՎՈՐՄԱՆ ՊԱՀԱՐԱՆԻ ԱՐՏԱՔԻՆ ՄԻԱՑՈՒՄՆԵՐԻ ՍԽԵՄԱ (1ԱՄՍ)	ԷԼ-11	
52	ԺԱՄԱՆԱԿԻ ԿԱՌԱՎԱՐՄԱՆ ՊԱՀԱՐԱՆԻ ԱՐՏԱՔԻՆ ՄԻԱՑՈՒՄՆԵՐԻ ՍԽԵՄԱ (2ԱՄՍ)	ԷԼ-12	
53	ԿԻՍԱՀԱՂՈՐԴՉԱՅԻՆ ԻՄՊՈՒԼՍՆԵՐԻ ԳԵՆԵՐԱՏՈՐ, ՈՌՈԳՄԱՆ ԵՎ ԽՈՆԱՎԱՑՄԱՆ ԿԱՌԱՎԱՐՄԱՆ ԲԼՈԿ	ԷԼ-13	

ԹԵՐԹ	ԳԾԱԳՐԵՐԻ ԱՆՎԱՆՈՒՄԸ	ԹԵՐԹԻ ՄԱԿՆԻՇ	ԾԱՆՈԹՈՒԹՅՈՒՆ
1	2	3	4
54	ԿԻՍԱՀԱՂՈՐԴՉԱՅԻՆ ԻՄՊՈՒԼՍՆԵՐԻ ԳԵՆԵՐԱՏՈՐ, ՋԵՐՄԱՍՏԻՑԱՆԻ ԿԱՌԱՎԱՐՄԱՆ ԲԼՈԿ	ԷԼ-14	
55	ՋԵՐՄԱՏՈՒՆ 500Մ^2 Սարքավորումների անվանացուցակ (ափզբ):	ԷԼՍԱ-1	
56	ՋԵՐՄԱՏՈՒՆ 500Մ^2 Սարքավորումների անվանացուցակ (շարունակություն):	ԷԼՍԱ-2	
57	ՋԵՐՄԱՏՈՒՆ 500Մ^2 Սարքավորումների անվանացուցակ (շարունակություն):	ԷԼՍԱ-3	
58	ՋԵՐՄԱՏՈՒՆ 500Մ^2 Սարքավորումների անվանացուցակ (վերջ):	ԷԼՍԱ-4	
	ՀԱԿԱՀՐԴԵՀԱՅԻՆ ԱԶԴԱՆՇԱՆՈՒՄ		
59	ՀԱԿԱՀՐԴԵՀԱՅԻՆ ԱԶԴԱՆՇԱՆՈՒՄ:ԸՆԴՀԱՆՈՒՐ ՏՎՅԱԼՆԵՐ: ՀԱՏԱԿԱԳԻԾ Մ1:200	ՀԱ-1	

				ՋԵՐՄԱՏՆԵՐԻ ԱԵՏԱՏԱՆՔԱՅԻՆ ՆԱԽԱԳԾԵՐԻ ՄՇԱԿՄԱՆ և ՓՈՐՁԱՔՆՆՈՒԹՅԱՆ ԱՆՑԿԱՑՄԱՆ ԱՇԽԱՏԱՆՔՆԵՐ	2-2014		ՃՇ
ԳԼԽ. ՃԱՐՏ.	Լ.ՀՈՎՀԱՆՆԻՍՅԱՆ				ՕՊԻ.	ԹԵՐԹ	ԹԵՐԹԵՐ
ԼԳԹ	Լ. ԱՂԱՋԱՆՅԱՆ				Ա	1	1
ԲԱԺԻՆ ՊԵՏ	Լ. ԱՂԱՋԱՆՅԱՆ			ՋԵՐՄԱՏՈՒՆ 500 Մ^2 ԸՆԴՀԱՆՈՒՐ ՏՎՅԱԼՆԵՐ	ՀԱՊԿ		
ԳԼԽ. ՄԱՍՆ.	Լ.ՕՍԻՊՅԱՆ						

ԲԱՑԱՏՐԱԳԻՐ

ՋԵՐՄԱՏՆԸԸ ՆԱԽԱՏԵՍՎՈՒՄ Է ԱՇԵՑՆԵԼ ԾԱՂԿԱՍԱԾԻԼՆԵՐ, ԻՆՉՊԵՍ ՆԱԵԼ ԲԱՆՋԱՐԱՅԻՆ ԲՈՒՅՍԵՐ:
ՋԵՐՄԱՏՆԸԸ ԿԱԽԱՏԵՍՎՈՒՄ Է ԱՊԱԿԵ ԾԱԾԿՈՒՅԹ, ՀՈՂԻ ՋԵՌՈՒԹՅՈՒՆ, ՋՐԱՅԻՆ ԽՈՐՈՒԱԿԱՀԵՂԻՆ,
ԷԼԵԿՏՐԱՇԱՐԺԱԶԵՐԻՆ ՄԵԽԱՆԻԶՄՆԵՐ ՕԳՆՈՒԹՅԱՆԵՐ ԲԱՑԵԼԻՆ ՀԱՄԱՐ ԵՎ ԷԼԵԿՏՐԱԿԱՆ ԼՈՒՍԱՎՈՐՈՒԹՅՈՒՆ:
ՋԵՌՈՒԹՅԱՆ ՇՐՋԱՆՈՒՄ ՋԵՐՄԱՏՆԸԸ ԱՎՏՈՄԱՏՈՐԵՆ ՊԱՀՊԱՆՎՈՒՄ Է ՕԴԻ ՀԱՇՎԱՐԿՎԱԾ ՋԵՐՄԱՍՏԻՃԱՆԸ՝
+15^{0}C:
ՏԱՔ ԵՂԱՆԱԿԻՆ ԱՐԵՔԱԿԼՈՒՅՍԻ ՃԱՌԱԳԱՅԹՈՒՄԻՑ ԳԵՐՏԱՔԱՑՄԱՆ ԻՍԿՅՈՒՄԸ ՆԱԽԱՏԵՍՎՈՒՄ Է ԲԱԿԱՆ
ՕԴԱՓՈԽՈՒԹՅԱՄԲ , ԻՆՉՊԵՍ ՆԱԵԼ ՕԴԱՅԻՆ ՋԵՌՈՒՄԱՆ ԱԳՐԵԳԱՏՆԵՐԻ ՕԴԱՓՈԽՈՒՉԵՐԻ ՄԻՋՈՑՈՎ:
ՀՈՂԻ ԵՎ ԲՈՒՅՍԵՐԻ ՕԳՏԱԳՈՐԾՄԱՆ ՀԻՄՆԱԿԱՆ ԳՈՐԾՈՂՈՒԹՅՈՒՆՆԵՐԸ ՄԵԽԱՆԻԶԱՑՎԱԾ ԵՆ:

ՃԱՐՏԱՐԱՊԵՏԱՇԻՆԱՐԱՐԱԿԱՆ ՄԱՍ

500մ^2 ՍԱԿԵՐԵՆՈՎ ՋԵՐՄԱՏՆԸ ՆԱԽԱԳԻԾԸ՝ ՄԵՏԱՂԵ ՀՈՂԱՎՈՐ ԵՌԱՀՈՂԱԿԱՊ ՇՐՋԱՆԱԿՆԵՐԻ
ՀԻՄՆԱԿԱՄԱՐՋԻՎ, ՆԱԽԱՏԵՍՎԱԾ է ՀԵՏԵՎՅԱԼ ԲԱԿԼԻՄԱՅԱԿԱՆ ՊԱՅՄԱՆՆԵՐԻ
ՀԱՄԱՐ՝

ՔԱՄՈՒ ԱՐԱԳՈՒԹՅԱՆ ՆՈՐՄԱՏԻՎԱՅԻՆ ՃՆՇՈՒՄԸ	-35 ԿՊՈՒ/Մ^2
ՀՍՈՒԱՆ ՄԻՋԻՆ ՋԵՐՄԱՍՏԻՃԱՆԸ	-18^{0}C
ՍԵՅՍՄԻԿ ԱԶԴԵՑՈՒԹՅԱՆ	III ԳՈՏԻ

ԿՈՆՍՏՐՈՒԿՑԻԱՆԵՐԻ ՎՐԱ ԱԶԴՈՂ ԲԵՌՆՎԱԾՔԸ ԸՆԴՈՒՆՎԱԾ է ՀԱՄԱՁԱՅՆ ՀԻՍ II 2.10.04-85
ՑՈՒՑՈՒՄՆԵՐԻ՝ 20 ԿՊՈՒ/Մ^2:ՇԱՀԱԳՈՐԾՄԱՆ ԺԱՄԱՆԱԿ, ՋԵՐՄԱՏՆԸ ՎՐԱ ՉՁԱՆ ԿՈՒՏԱԿՈՒՄՆԵՐ
ՉԻ ԹՈՒՅԼԱՏՐՎՈՒՄ, ԵԹԵ ԱՌԱՋԱՆՈՒՄ Է ՆԱՆԱ ՎԱՆԱԳ, ՈՒՏԻՑ ԱՊԱԿԻՆԵՐԸ ԱՎԵՐԺԵՑԵՏ է ԱՊԱՄՈՆԱԺԵԼ,
ՋԵՐՄԱՏՈՒՆԸ ԿՈՆՍԵՐՎԱՏԵԼԻՆ ԿՊԱՏԱԿՎԱ:
ՀԱԿԿՈՌՈԶԻՎ ՊԱՇՏՊԱՆՈՒԹՅՈՒՆԸ ՀԱՄԱՁԱՅՆ ՀԻՍ II 2.03.11-85:
ՈՐՊԵՍ ՀԻՄՆԱԳԱԿ ԸՆԴՈՒՆՎԵԼ է ՇԼՍՏՈՂ , ՇՈՒՐՋՈՂ ԲԼԱՐՈՂԸ ՀԵՏԵՎՅԱԼ ՆՈՐՄԱՏԻՎ ԲՆՈՒԹԱԳՐԵՐՈՎ՝
φ=0.49°, C=0.02կՊա/սմ^2; γ=1.8տ/մ^3; Ro=180կՊա:ԳՈՐԻՆՍՅԱՅԻՆ ՋՐԵՐԸ ԲԱՑԱԿԱՅՈՒՄ ԵՆ:

- ՋԵՐՄԱՏՆԸ ՆԱԽԱԳԾՈՒՄ ՆԵՐԿԱՅԱՑՎԱԾ ԵՆ ՀԱՆԳՈՒՅՑԵՐ, ՈՐՈՆՑ ԿԻՐԱՌՈՒՄԸ ՀԵՆԱՐԱՎՈՐՈՒԹՅՈՒՆ
ԿԵՆԴԵՐՆԻՑ ՍԱՀՄԱՆԱՓԱԿՈՂ ԱՊԱԿԵՊԱՏ ԾԱԾԿՈՒՅԹԸ ՓՈՒՍԱՐԻՆԼԵ.ՊՈԼԻԹԻԼԼԵՆՈՒՄ ԵՐԿԵՐԻՑ
ԹԱՂԱՆԹՈՎ:
- ՋԵՐՄԱՏՈՒՆԸ ՄԵԿ ՀԱՐԿԱԼԻՆ ՈՒՂՂԱԼԿՅՈՒՆԱՁԵՎ ՇԻՆՈՒԹՅՈՒՆ է 14.0 x36.48մ ԱՌԱՆՑՔԱՅԻՆ ՇԱՓԵՐՈՎ:
ՓՈՔՐ ՄԵԽԱՆԻԶՄՆԵՐԻ ՄՈՒՏՔԸ ՋԵՐՄԱՏՈՒՆ ԿԱՍԱՐՎՈՒՄ Է ԿՈՂՄԱՆԿԱՏՆԵՐԻՑ ԱՊԱԿԵՊԱՏ ԴԱՊՊԱՍՆԵՐՈՎ:
ՋԵՐՄԱՏՆԱՆ ՏԱՆԵՐՈՒՄ ԵՎ ԿՈՂՄԱՅԻՆ ՊԱՏՈՂ ՏԱՐՐԵՐՈՒՄ ՆԱԽԱՏԵՍՎՈՒՄ ԵՆ ՎԵՐՆԱՓԵՂԿԵՐ ԲԼԱԿԱՆ
ՕԴԱՓՈԽՍԱՆ ՀԱՄԱՐ:
- ՋԵՐՄԱՏՆԱՆ ՀԻՄՆԱԿԱՄԱՐՋԸ ԲԱՂԿԱՑԱԾ է՝ 14.0մ ԹՈՒՐՋԱՐՁ ԵՌԱՀՈՂԱԿԱՊ ՇՐՋԱՆԱԿՆԵՐԻՑ:
ԵՐԿԱՅՆԱԿԱՆ ՈՒՂՂՈՒԹՅԱՄԲ ՅՈՒՐԱՔԱՆՉՅՈՒՐ ՔԱՅԼԸ ԿԱՅԱՆՈՒՄ է 4.88մ:ՀԻՄՆԱԿԱՄԱՐՋԻ ԱՄՐՈՒԹՅՈՒՆԸ
ԱՊԱՀՈՎՎՈՒՄ է ՇՐՋԱՆԱԿՆԵՐԻ ՎԵՐԻՆ ԳՈՏԱՍԱՍԻ ՄԱԿԱՐԴԱԿՈՒՄ ՏԵՂԱԴՐՎԱԾ ՀՈՐԻԶՈՆՏԱԿԱՆ ՄԵՏԱՂ
ԿԱՊԵՐԻ ԵՎ ԿՈՂԱՅԻՆ ՊԱՏՈՂ ՏԱՐՐԵՐՈՒՄ ՏԵՂԱԴՐՎԱԾ 4 ՈՒՂՂԱՀԱՅԱՑ ԿԱՊԵՐԻ ՄԻՋՈՑՈՎ:
- ՀԻՄՔԵՐ - ժԱՊԱՎԵՆԱՅԻՆ ԽԱՄՔԱՐԱԲԵՏՈՆԻՑ B12.5 ԴԱՍԻ ԲԵՏՈՆՈՎ, ՇՐՋԱՆԱԿՆԵՐԻ ՏԱԿ ԵՐԿԱՌԱՆԱՆ
- ՁԱՐԳԱՏԱՍԱՐ:
- ԿՐՈՂ ԿԱՌՈՒՑԱՏԱՐՐ- ՊՈՂՊԱՏԵ ԵՌԱՀՈՂԱԿԱՊ ՇՐՋԱՆԱԿՆԵՐ:
- ՈՐՈՆԱԽԱՐԻՍԿԸ - B15 ԴԱՍԻ ԲԵՏՈՆՈՎ:
- ՄԱՐԴԱԿՆԵՐ - ՊՈՂՊԱՏԵ ԽՈՂՈՎԱԿՆԵՐԻՑ Φ89x3.5մմ:
- ԿԱՊԵՐ - ԿԼՈՐ ՊՈՂՊԱՏԻՑ Al ԿԱՐԳԻ ՊԱՏ 5781-82*:
- ՏԱՎՐԱՅԻՆ ՀԱՏԱՎԾՔՈՎ ՊՈՂՊԱՏԵ ՀԱՏԱՎՈՐ ՇՈՐՈՆՆԵՐԻՑ ԸՍՏ ՊԱՏ7511-73*:

ՇՈՐՈՆՆԵՐԻ ՀԵՆՈՒՄԸ ՄԱՐԴԱԿՆԵՐԻ ՎՐԱ ԻՐԱԿԱՆԱՑՎՈՒՄ է 150մմ ԵՐԿԱՐՈՒԹՅԱՄԲ ՊՈՂՊԱՏԵ ԿԱՆԳԱԿՆԵՐԻ
ՕԳՆՈՒԹՅԱՄԲ, ՈՐՈՆՔ ՇՈՐՈՆԻՆ ԵՌԱԿՑՄԱՆ ՄԱՍԵՐՈՒՄ ՈՒՆԵՆ ԿՏՐԱԾՔ՝ ԿՈՆԴԵՆՍԱՏԻ ԿԱՅՈՒԼՆԵՐԸ ԴՈՒՐՍ
ԹՈՂՆԵԼՈՒ ՀԱՄԱՐ:
ԿՈՂԱՅԻՆ ՊԱՏՈՂ ՏԱՐՐԵՐԸ ՊՈՂՊԱՏԵ ՀԱՎԱՔՈՎԻ ՇՐՋԱՆԱԿՆԵՐԻՑ ԵՆ:

- ՏԱՆՔԱԶԾԱԾԿԻ ԵՎ ԿՈՂԱՅԻՆ ՊԱՏՈՂ ՏԱՐՐԵՐԻ ԱՊԱԿԻՆԵՐԸ 4մմ ՀԱՍՏՈՒԹՅԱՄԲ, 500մմ ՔԱՅԼՈՎ
ԱՄՐԱՑՎՈՒՄ ԵՆ ՇՈՐՈՆՆԵՐԻՆ ԿՑԱԿՆԵՐՈՎ, ՍԱԾԻԿԻ ՎՐԱ: ԲՈԼՈՐ ՄԵՏԱՂԱԿԱՆ ԿՈՆՍՏՐՈՒԿՑԻԱՆԵՐԸ՝
ՆԱԽԱՊԱՏՐԱՍՏՎԱԾ ՍԱԿԵՐԵՆՈՎ, 2 ԱՆԳԱՄ ՆԵՐԿՎՈՒՄ ԵՆ ԱՆ-177 ՆԵՐԿՈՎ, ՊԱՏ 5631-79*:
- ԿԵՆՏՐՈՆԱԿԱՆ ԱՆՑՈՒՄԸ ԲԵՏՈՆԻՑ է:ՋԵՐՄՈՑԻ ՇՈՒՐՋԸ ԳԵՏՆԱԽԱՐԽԱՅԻՆ ՄԱՍԸ ՏԱՔԱՑՆԵԼՈՒ
ՆՊԱՏԱԿՈՎ ԿԱՏԱՐՎՈՒՄ է ՀՈՂԻ ԼՑՈՒՄ ԻՆՉՊԵՍ ՆԱԵԼ 700մմ ԼԱՅՆՈՒԹՅԱՄԲ B12.5 ԴԱՍԻ ԲԵՏՈՆԵ
ՍԱԼՎԱԾՔ ԽԵՑՀԱՏԻԿԱՅԻՆ ՆԱԽԱՊԱՏՐԱՍՏԱԿԱՆ ՇԵՐՏԻ ՎՐԱ:

ՏԵԽՆՈԼՈԳԻԱԿԱՆ ՄԱՍ

- ՏԵԽՆՈԼՈԳԻԱԿԱՆ ՈՐՈՇՈՒՄՆԵՐԸ ԸՆԴՈՒՆՎԱԾ ԵՆ ԲԱՆՋԱՐԵԼԻՆ ԵՎ ՍԱԾՈՒԼՆԵՐԻ ԱՇԵՑՄԱՆ
ՀԱՄԱՐ ՋԵՐՄՈՑՆԵՐԻ ԵՎ ՋԵՐՄԱՏՆԱՅԻՆ ԿՈՍՓԻԼԱՏՆԵՐԻ ՏԵԽՆՈԼՈԳԻԱԿԱՆ ՆՈՐՄԱՆԵՐԻ ՀԱՄԱՊԱՏԱՍԽԱՆ

- HTII – CX. 10-95:

ՋԵՐՄԱՏՆԻ ՆԵՐՔԻՆ ՄԱԿԵՐԵՍԻՆ ՀԱՏԱԿԱԳԾՈՒՄԸ ԹՈՒՅԼ է ՏԱԼԻՍ ՀՈՂԻ ՄՇԱԿՄԱՆ ԵՎ ԲՈՒՅՍԵՐԻ ԽՆԱՄՔԻ
ՀԱՄԱՐ ԿԻՐԱՌԵԼ ՓՈՔՐ ՇԱՓԵՐԻ ՄԵՔԵՆԱՏԱՑՄԱՆ ՄԻՋՈՑՆԵՐ: ԱՅԴ ՆՊԱՏԱԿՈՎ ՆԱԽԱՏԵՍՎԱԾ ԵՆ
ԱՆՑՈՒՄՆԵՐ ԵՐԿԱՅՆԱԿԱՆ .08մ ԼԱՅՆՈՒԹՅԱՄԲ ԵՎ ԼԱՅՆԱԿԱՆ ԱՆՑՈՒՄՆԵՐ, ՅՈՒՐԱՔԱՆՉՅՈՒՐԸ 0.6մ
ԼԱՅՆՈՒԹՅԱՄԲ:

- ԱԽՏԱՀԱՆՄԱՆ ԱՇԽԱՏԱՆՔՆԵՐԻ ԿԱԶՄԱԿԵՐՊՄԱՆ ՀԱՄԱՐ ԱՆՀՐԱԺԵՇՏ է ԿԱՆԽԱՐԳԵԼԻՉ
ՄԻՋՈՑԱՌՈՒՄՆԵՐ ԿԻՐԱՌԵԼ ՀԻՎԱՆԴՈՒԹՅՈՒՆՆԵՐԻ ԵՎ ԱՆԱՍՏՈՒՆԵՐԻ ԴԵՄ:ՋԵՐՄԱՏՆԵՐԻ ԱԽՏԱՀԱՆՈՒՄԸ
ՊԵՏՔ է ԿԱՏԱՐԵԼ ՇԻՆԱՐԱՐԱԿԱՆ ԵՎ ԿԱՐԳԱՎՈՐՄԱՆ ԲՈԼՈՐ ՏԵՍԱԿԻ ԱՇԽԱՏԱՆՔՆԵՐԸԸԱՎԱՐՏԵԼՈՒՑ ՀԵՏՈ:
ՆԱԽՔԱՆ ԱԽՏԱՀԱՆՈՒՄԸ ԱՆՀՐԱԺԵՇՏ է ՋԵՐՄԱՏՆԻՑ ՀԵՌԱՑՆԵԼ ԲՈՒՍԱԿԱՆ ՄՆԱՑՈՐԴՆԵՐԸ, ՀՈՂԸ ԼԱՎ
ՓՈՐԵԼ ՈՒ ՓԽՐԵՑՆԵԼ:ԱԽՏԱՀԱՆՎՈՒՄ է ՈՉ ՄԻԱՅՆ ՋԵՐՄԱՏԱՆ ՀՈՂԸ, ԱՅԼԵՎ ՊԱՏԵՐԸ, ԱՊԱԿԻՆԵՐԸ,
ՃԱՆԱՊԱՐՀՆԵՐԸ, ԳՈՒՅՔԸ ԻՆՉՊԵՍ ՆԱԵՎ ՋԵՐՄԱՏԱՆ ՇՐՋԱԿԱՅՔԸ, ՈՐԻ ՀԱՄԱՐ ԿԱՐԵԼԻ է ՕԳՏԱԳՈՐԾԵԼ
ՖՈՐՄԱԼԻՆԻ 10%-ԱՆՑ ԼԱԾՈՒՅԹ: ԱԽՏԱՀԱՆՈՒՄԻՑ ՀԵՏՈ ՋԵՐՄԱՏՈՒՆԸ ՊԵՏՔ է ՓԱԿ ՊԱՀԵԼ 24 ԺԱՄ:
ՋԵՐՄԱՏԱՆ ԳՈՒՅՔԸ ԿԱՐԵԼԻ է ԱԽՏԱՀԱՆԵԼ ՆԱԵՎ ԿԱԼԻՈՒՄ ՊԵՐՄԱՆԳԱՆԱՏԻ 5%-ԱՆՑ ԼՈՒԾՈՒՅԹՈՎ:
ԱԽՏԱՀԱՆՎՈՂ ՄԱՍԵՐԸ ՊԵՏՔ է ԱՌԱՏՈՐԵՆ ՍՐԱԿՎԵՆ և ԼԱՎ ԹՐՋՎԵՆ ԼՈՒԾՈՒՅԹՈՎ:ՈՍԱՅԱՆԱՏԻՋԻ
ՈՉՆՇԱՑՄԱՆ ՀԱՄԱՐ ՀԱՏԿԱՊԵՍ ԼԱՎ ԱՐԴՅՈՒՆՔ է ՏԱԼԻՍ ԾԵՐՄՈՒԲԻ ԱՅՐՈՒՄԸ, ՈՐԸ ՊԵՏՔ է ԿԱՏԱՐԵԼ
ՖՈՐՄԱԼԻՆՈՎ ԱԽՏԱՀԱՆԵԼՈՒՑ ՀԵՏՈ, ՆԱԽՈՐՈՔ ՀԵՐՄԵՏԻԿ ՓԱԿԵԼՈՎ ՋԵՐՄԱՏԱՆ ՊԱՏՈՒՀԱՆԵՆԵՐԸ, ԴՈՆԵՐԸ
ԵՎ ՑԵՂԵՐԸ:ԱՆՀՐԱԺԵՇՏ է 1Ս^3 ՋԵՐՄԱՏՆԱՅԻՆ ՏԱՐԱԾՈՒԹՅԱՆ ՀԱՄԱՐ ՎԵՐՑՆԵԼ 50-100Գ ԾԵՐՄՈՒԲ ԵՎ ԱՅՐԵԼ
ԱՅՆ ՄԻ ՔԱՆԻ ՏԵՂՈՒՄ ՊԱՏՐԱՍՏՎԱԾ ԽԱՐՈՒՑԿՆԵՐՈՒՄ, ՈՐԻՑ ՀԵՏՈ 2 ՕՐ ՋԵՐՄԱՏՈՒՆԸԸ ՓԱԿ ՊԱՀԵԼ:
ՀՈՂԸ ԿԱՐԵԼԻ է ԱԽՏԱՀԱՆԵԼ ՆԱԵՎ ՔԻՄԻԿԱԿԱՆ ՆՅՈՒԹԵՐՈՎ, ԻՆՉՊԵՍ ՕՐԻՆԱԿ 35-40%-ԱՆՑ ԿԱՐԳԱՏԻՆԻՆ
ԼՈՒԾՈՒՅԹՈՎ:ԱԽՏԱՀԱՆՈՒՄԸ ԿԱՏԱՐՎՈՒՄ է ՏԱՆՔԻՑ ՄԵԿ ԱՄԻՍ ԱՌԱՋ, ԵՐԲ ՕԴԻ ՋԵՐՄԱՍՏԻՃԱՆԸԸ 15^{0}-ԻՑ
ԱՎԵԼԻ Չէ:ԱԽՏԱՀԱՆՈՒՄԻՑ ՄԵԿ ՇԱԲԱԹ ԱՆՑ ՀՈՂԸ ՊԵՏՔ է ՓՈՐԵԼ, ԿՐԿՆԵԼ ԱՅԴ ԳՈՐԾՈՂՈՒԹՅՈՒՆՆԵՐԸ
3-4 ՕՐԻՑ ՀԵՏՈ:
ԱԽՏԱՀԱՆՈՒՄԸ ԿԱՐԵԼԻ է ԿԱՏԱՐԵԼ ՆԱԵՎ ԳՈԼՈՐՇՈՒ ՄԻՋՈՑՈՎ՝ ԲԱՐՁՐԱՑՆԵԼՈՎ ՀՈՂԻ ՋԵՐՄԱՍՏԻՃԱՆԸ ՄԻՆՉԵՎ
100^{0}C:ԱՅԴ ՋԵՐՄԱՍՏԻՃԱՆԸ 2-3 ԺԱՄ ՊԱՀՊԱՆԵԼՈՒ ՀԱՄԱՐ, ՋԵՐՄԱՏԱՆ ՀՈՂԻ ՄԱԿԵՐԵՍԸ ԾԱԾԿՎՈՒՄ է
ԲՐԵԶԵՆՏՈՎ:
ՔԻՄԻԿԱԿԱՆ ԱԽՏԱՀԱՆՄԱՆ ԺԱՄԱՆԱԿ ՊԵՏՔ է ԽՍՏՈՐԵՆ ՊԱՀՊԱՆԵԼ ԱՇԽԱՏԱՆՔԻ ԱՆՎՏԱՆ ԳՈՒՅՔԱՅԱՆ
ԿԱՆՈՆՆԵՐԸ:
ԱԽՏԱՀԱՆՈՒՄ ԿԱՏԱՐՈՂԸ ՊԵՏՔ է ԱՊԱՀՈՎՎԱԾ ԼԻՆԻ ՀԱԿԱԳԱԶՈՎ ԵՎ ՀԱՄԱՊԱՏԱՍԽԱՆ ԱՐՏԱՀԱԳՈՒՍՏՈՎ:
ԱՇԽԱՏԱՆՔԼ ԱՎԱՐՏԵԼՈՒՑ ՀԵՏՈ ՕԳՏՈՎ ԼՎԱՑՎԵԼԸ ՊԱՐՏԱԴԻՐ է:
ՍԼՈՒՅՈՂ ԼՈՒԾՈՒՅԹԸ ՊԱՏՐԱՍՏՎՈՒՄ է ՏԱՐԱՆԵՐՈՒՄ, ՈՐՈՆՔ ՏԵՂԱԴՐՎՈՒՄ ԵՆ ՋԵՐՄԱՏԱՆ ՃԱԿԱՏԱՅԻՆ
ՄԱՍՈՒՄ:ԲՈՒՅՍԵՐԻ ՅՈՂՈՒՄԸ ԹՈՒՆԱՔԻՄԻԿԱՏՆԵՐԻ ԼՈՒԾՈՒՅԹՆԵՐՈՎ ԿԱՏԱՐՎՈՒՄ է ՊԱՐԿԱՎՈՐ ՅՈՂՈՒՄՈՎ:
ԲՈԼՈՐ ՏՐԱՆՍՊՈՐՏԱՅԻՆ ԱՇԽԱՏԱՆՔՆԵՐԸ ԵՎ ԲԵՐՔԻ ՈՒ ՏԱՐԱՆԵՐԻ ՓՈԽԱԴՐՈՒՄՆԵՐԸ ԻՐԱԿԱՆԱՑՎՈՒՄ ԵՆ
ՁԵՌՔԻ ԲԵՌՆԱՍԱՅԼԱԿՆԵՐՈՎ ԵՎ ԱԱՅԼԱԿՆԵՐՈՎ:
ՀՈՂԸ ՄՇԱԿԵԼՈՒ ՀԱՄԱՐ ԿԱՐՈՂ ԵՆ ԿԻՐԱՌՎԵԼ ՓՈՔՐԱՉԱՓ ՏՐԱԿՏՈՐՆԵՐ ԵՎ ԷԼԵԿՏՐԱՖՐԵԶԵՐՆԵՐ:

- ՀՈՂԱԽԱՌՆՈՒՐԴԻ ՊԱՏՐԱՍՏՈՒՄԸ ԾԱԾԿԱԾ ԳՐՈՒՆՏԻ ԱՇԽԱՏԱՆՔՆԵՐՈՒՄ ԿԱՐԵՎՈՐՎՈՒՄ է ՄՇԱԿՎՈՂ
ԿՈՒԼՏՈՒՐԱՆԵՐԻ ՍՆՆԴԱՅԻՆ ՌԵԺԻՄԻ ԿԱՆՈՆԱՎՈՐՄԱՆ ՀԱՄԱՐ:ԱՅԴ ՏԵՍԱԿԵՏԻՑ ՀԱՏԿԱՊԵՍ ԿԱՐԵԱՎՈՐ է
ՀՈՂԱԽԱՌՆՈՒՐԴՆԵՐԻ ՑԻՐԵՏ ԸՆՏՐՈՒԹՅՈՒՆԸ ԵՎ ՕԳՏԱԳՈՐԾՈՒՄԸ ՋԵՐՄԱՏԱՆ ԳՐՈՒՆՏՈՒՄ:ԱՅՆ ՍՏԵՂԾՈՒՄ
է ԲԱՐԵՆՊԱՍ ՊԱՅՄԱՆՆԵՐ ԲՈՒՅՍԵՐԻ ԱՐՄԱՏԱՅԻՆ ՀԱՄԱԿԱՐԳԻ ՆՈՐՄԱԼ ԶԱՐԳԱՑՄԱՆ ՀԱՄԱՐ:
ՀՈՂԱԽԱՌՆՈՒՐԴԸ ՊԵՏՔ է ՁԵՐԾ ԼԻՆԻ ՋԱՆԱՁԱՆ ՀԻՎԱՆԴՈՒԹՅՈՒՆՆԵՐԻ ՀԱՐՈՒՑԻՉՆԵՐԻՑ ԵՎ
ՎՆԱՍՍՏՈՒՆԵՐԻՑ:
ՀՈՂԱԽԱՌՆՈՒՐԴԸ ՊԵՏՔ է ՈՒՆԵՆԱ ԲԱՐՁՐ ՖԻԶԻԿԱ-ՔԻՄԻԿԱԿԱՆ ՀԱՏԿՈՒԹՅՈՒՆԵՐ, ՕԺՏՎԱԾ ԼԻՆԻ ԲԱՐՁՐ
ԿԼԱՆՈՂՈՒԿԱՆՈՒԹՅԱՄԲ, ՕԴԱԹԱՓԱՆՑԻԿՈՒԹՅԱՄԲ, ԽՈՆԱՎՈՒՆԱԿՈՒԹՅԱՄԲ ԵՎ ՀԱՐՈՒՍՏ ԼԻՆԻ ՀԵՏԵՏ
ՑՈՒՐԱՑՎՈՂ
ՄՆՆԴԱՆՅՈՒԹԵՐՈՎ: ՀՈՂԱԽԱՌՆՈՒՐԴԸ ՋԵՐՄԱՏՈՒՆ ՏԵՂԱՓՈԽԵԼՈՒՑ ԱՌԱՋ ԱՆՀՐԱԺԵՇՏ է ՆԱԽՈՐՈՔ ԴՐՍՈՒՄ
ԱԽՏԱՀԱՆԵԼ:
ՎԱՐՈՒՆԳԻ ՄՇԱԿՄԱՆ ՀԱՄԱՐ ՀՈՂԱԽԱՌՆՈՒՐԴԸ ՊԵՏՔ է ՊԱՐՈՒՆԱԿԻ 2 ՄԱՍ ՏՈՐՖ, 1 ՄԱՍ ՓՏԱԾ ԳՈՄԱՂԸ ԵՎ
1 ՄԱՍ ՃՄԱՀՈՂ:ՏՈՐՖԸ ՀԱՆԴԻՍԱՆՈՒՄ է ՀՈՂԱԽԱՌՆՈՒՐԴԻ ԱՆՀՐԱԺԵՇՏ ԲԱՂԱԴՐԻՉԸ:ՔԱՅՔԱՅՎԱԾ ԳՈՄԱՂԻ
ԲԱՑԱԿԱՅՈՒԹՅԱՆ ԴԵՊՔՈՒՄ ՀՈՂԱԽԱՌՆՈՒՐԴԸ ԿԱՐԵԼԻ է ԿԱՁՄԵԼ, ՎԵՐՑՆԵԼՈՎ 1 ՄԱՍ ՏՈՐՖ ԵՎ 1 ՄԱՍ ՃՄԱՀՈՂ:
ՀՈՂԱԽԱՌՆՈՒՐԴԻ 1Ս^3 -ԻՆ ԱՆՀՐԱԺԵՇՏ է ԱՎԵԼԱՑՆԵԼ 1.5կԳ ՍՈՒՊԵՐՖՈՍՖԱՏ, 0.8 կԳ ԱՄՈՆԻԱԿԱՅԻՆ ՍԵԼԻՏՐԱ
ԵՎ 0.5կԳ ԿԱԼԻՈՒՄԱԿԱՆ ԱՂ:
ՀՈՂԱՇԵՐՏԻ ՀՅՈՐՈՒԹՅՈՒՆԸ ՋԵՐՄԱՏԱՆԸ ՊԵՏՔ է ԿԱՁԻ ՈՉ ՊԱԿԱՍ 25-30ԱՍ-ԻՑ:
ԼՈԼԻԿԻ ՄՇԱԿՄԱՆ ՀԱՄԱՐ ՀՈՂԱԽԱՌՆՈՒՐԴԸ ՊԵՏՔ է ՊԱՐՈՒՆԱԿԻ 1 ՄԱՍ ՏՈՐՖ, 1 ՄԱՍ ԲՈՒՍԱՀՈՂ ԵՎ 2 ՄԱՍ
ՃՄԱՀՈՂ:ՀՈՂԱՇԵՐՏԻ ՀՅՈՐՈՒԹՅՈՒՆԸ ՋԵՐՄԱՏԱՆԸ ՊԵՏՔ է ԿԱՁԻ ՈՉ ՊԱԿԱՍ 30-35ԱՍ-ԻՑ:ՀՈՂԱԽԱՌՆՈՒՐԴԻ
1Ս^3 -ԻՆ ԱՆՀՐԱԺԵՇՏ է ԱՎԵԼԱՑՆԵԼ 2.0կԳ ՍՈՒՊԵՐՖՈՍՖԱՏ, 1.0 կԳ ԱՄՈՆԻԱԿԱՅԻՆ ՍԵԼԻՏՐԱ ԵՎ 0.5կԳ
ԿԱԼԻՈՒՄԱԿԱՆ ԱՂ:
ՏՈՐՖԻ ՓՈԽԱՐԵՆ ԿԱՐԵԼԻ է ՕԳՏԱԳՈՐԾԵԼ ՆԱԵ ՕՐԳԱՆԱ-ՀԱՆՔԱՅԻՆ ԿՈՄՊՈՍՏ, ՈՐԻ ՊԱՏՐԱՍՏՄԱՆ ՀԱՄԱՐ
ՊԵՏՔ է ՎԵՐՑՆԵԼ ՏԱՎԱՐԻ ԹԱՐՄ ԳՈՄԱՍԱՂԸ, ՅՈՒՐԱՔԱՆՉՅՈՒՐ ՏՈՆՆԱՅԻՆ ԽԱՌՆԵԼ 10կԳ ՍՈՒՊԵՐՖՈՍՖԱՏ
ԵՐԿԱԹԲԵՏՈՆԵ ՀԱՏՈՒԿ ՀՈՐԵՐՈՒՄ (ԳՈՄԱՂԲԱՄԲԱՐ) ՊԱՀԵԼ 4-5 ԱԱՐԿ, ՈՐԻՑ ՀԵՏՈ ՕԳՏԱԳՈՐԾԵԼ:
ԿՈՄՊՈՍՏԻ ՔԱՆԱԿՈՒԹՅՈՒՆԸ ՀՈՂԱԽԱՌՆՈՒՐԴՈՒՄ ՊԵՏՔ է ԿԱՁԻ 20-25%:

- ՎԵՐՆԱՓԵՂԿԵՐԻ՝ ՕԴԱՆՑՔՆԵՐԻ ԲԱՑՄԱՆ ԵՎ ՓԱԿՄԱՆ ՄԵԽԱՆԻԶԱՑԻԱ.

ՆԱԽԱԳԾՈՎ ՆԱԽԱՏԵՍՎՈՒՄ է ՕԴԱՆՑՔՆԵՐԻ ՄԵԽԱՆԻԿԱԿԱՆ ԲԱՑՈՒՄ ԵՎ ՓԱԿՈՒՄ ԷԼԵԿՏՐԱՇԱՐԺԱԶԵՐԻՆ
ՕԳՆՈՒԹՅԱՄԲ:ՋԵՐՄԱՏԱՆ ԱՄԵՆ ՄԻ ԿՈՂԱՅԻԿԱՏՈՒՄ ՏԵՂԱԴՐՎՈՒՄ է 4-ԱԿԱՆ ՇԱՐԺԱԶԵՐ,
ՈՐՈՆՑԻՑ ԱՄԵՆ ՄԵԿԸ ԲԱՑՈՒՄ ԵՎ ՓԱԿՈՒՄ է ՀԱՄԱՊԱՏԱՍԽԱՆԱԲԱՐ 64-ԱԿԱՆ ՎԵՐՆԱՓԵՂԿ:
ԷԼԵԿՏՐԱՇԱՐԺԱԶԵՐԻՆԵՐ ՄԵԽԱՆԻԶՄԸ ԲԱՂԿԱՑԱԾ է ԷԼԵԿՏՐԱԿԱՆ ԿԱՐԱՊԻԿԻՑ: ԷԼԵԿՏՐԱԿԱՆ ԿԱՐԱՊԻԿԻ
ՄԻԱՑՄԱՆ ԺԱՄԱՆԱԿ ՄԵՏԱՂԱԳՈՊԱՆԸ ԲԼՈԿԵՐԻՆ ՕԳՆՈՒԹՅԱՄԲ ՄԻԱՑՎԱԾ է ԼԵՑԿԻՆ, ՈՐԸ ԵՎ ԲԱՑՈՒՄ է
ՎԵՐՆԱՓԵՂԿԸ:
ԷԼԵԿՏՐԱՇԱՐԺԻՉԻ ԱՆՋԱՏՄԱՆ ՀԱՄԱՐ, ԵՐԲ ՎԵՐՆԱՓԵՂԿԸ ԳՏՆՎՈՒՄ է ԵՋՐԱՅԻՆ ԴԻՐՔՈՒՄ, ՅՈՒՐԱՔԱՆՉՅՈՒՐ
ՄԵԽԱՆԻԶՄԻ ՎՐԱ ՏԵՂԱԴՐՎԱԾ ԵՆ ԵՐԿՈՒԱԿԱՆ ՋՈՒՅԳ ՇԱՅՐԱՅԻՆ ԱՆՋԱՏԻՉՆԵՐ:
ՕԴԻ ՋԵՐՄԱՍՏԻՃԱՆԻ ԲԱՐՁՐԱՑՄԱՆ ԺԱՄԱՆԱԿ, ՕԴԻ ՏԱՓԸԸ ՄԻԱՑՆՈՒՄ է ԷԼԵԿՏՐԱԿԱՆ ԿԱՐԱՊԻԿԻ
ԿՈՆՏԱԿՏՈՐՆԵՐԸԸ ԵՎ ՍԿՍՎՈՒՄ է ՎԵՐԻՆ ՎԵՐՆԱՓԵՂԿԵՐԻ ԲԱՑՄԱՆ ԳՈՐԾԸԹԱՑԸ:ՎԵՐՆԱՓԵՂԿԵՐԻ ԼՐԻՎ ԲԱՑՈՒՄԸ
ԿԱԽՎԱԾ է ՋԵՐՄԱՏԱՆ ՆԵՐՍԻ ՋԵՐՄԱՍՏԻՃԱՆԻՑ:ԵՐԲ ՋԵՐՄԱՏԱՆ ՋԵՐՄԱՍՏԻՃԱՆԸԸ ԱՆՑՆՈՒՄ է +35^{0}C ԱՄԵՆ ՄԻ
+5^{0}C ՋԵՐՄԱՍՏԻ

ՀԱՅԱՍՏԱՆԻ ԵՎ ՕՏԱՐԱԶԳԻ ՀԱՆՐԱՊԵՏՈՒԹՅՈՒՆ

ՀՐԱՎԱՌԱԿԱՆ ՊԱՅՄԱՆԱԳԻՐ

ՀԱՅԱՍՏԱՆԻ ՀԱՆՐԱՊԵՏՈՒԹՅԱՆ ԿԱՌԱՎԱՐՈՒԹՅՈՒՆ ԿԱՊԱՆ ՔԱՂԱՔԻ ՏԵՂԱԿԱՆ ԻՆՔՆԱԿԱՌԱՎԱՐՄԱՆ ՄԱՐՄՆԻ ՂԵԿԱՎԱՐ ԱՐԱՄ ՍԱՀԱԿՅԱՆԻ ԵՎ ՀԱՅԱՍՏԱՆԻ ՀԱՆՐԱՊԵՏՈՒԹՅԱՆ ՏԱՐԱԾՔԱՅԻՆ ԿԱՌԱՎԱՐՄԱՆ ՄԻՋԵՎ ԿՆՔՎԱԾ ՀԱՄԱՁԱՅՆԱԳՐԻ ԹԻՎ 12.10.04-86 «ՏԵՂԱԿԱՆ ԻՆՔՆԱԿԱՌԱՎԱՐՄԱՆ ՄԱՍԻՆ» ՕՐԵՆՔԻ 3 ՄԱՍԻ ԵՎ ՀՈԴՎԱԾ ԳՈՒՄԱՐԱՅԻՆ ՀԱՐԱԲԵՐՈՒԹՅՈՒՆՆԵՐԻ ԱՌԹԻՎ ԿԱՊԱՆ ՔԱՂԱՔԻ ՏԵՂԱԿԱՆ ԻՆՔՆԱԿԱՌԱՎԱՐՄԱՆ ՄԱՐՄՆԻ ՂԵԿԱՎԱՐ ԱՐԱՄ ՍԱՀԱԿՅԱՆԻ ԵՎ ՀԱՅԱՍՏԱՆԻ ՀԱՆՐԱՊԵՏՈՒԹՅԱՆ ՏԱՐԱԾՔԱՅԻՆ ԿԱՌԱՎԱՐՄԱՆ ՄԻՋԵՎ ԿՆՔՎԱԾ ՀԱՄԱՁԱՅՆԱԳՐԻ ՄԱՍԻՆ

ՔԱՂԱՔԱՇԻՆՈՒԹՅԱՆ ԵՎ ՏԵՂԱԿԱՆ ԻՆՔՆԱԿԱՌԱՎԱՐՄԱՆ ՊԵՏԱԿԱՆ ԿՈՄԻՏԵՆ

ՀԱՄԱՐ՝ 24464000 դրամ, ԸՆԴՀԱՆՈՒՐ ԳՈՒՄԱՐՈՎ՝ 24464000 դրամ

ՀԱՄԱՁԱՅՆԱԳՐԻ ԱՌԱՐԿԱ ԵՎ ԳՆՄԱՆ ԺԱՄԿԵՏԸ՝ 2026 թվականի հունվարի 12-ից մինչև դեկտեմբերի 17-ը ներառյալ

ՀԱՄԱՁԱՅՆԱԳՐԻ ԱՌԱՐԿԱՅԻ ՀԱՍՑԵՆ՝ Կապան քաղաք, Զորավար Անդրանիկի 27, 2-րդ հարկ, ՔԿՀԻ Սյունիքի մարզային գրասենյակ

ՀԱՄԱՁԱՅՆԱԳՐԻ ԱՌԱՐԿԱՅԻ ՊԱՅՄԱՆՆԵՐԸ

1. Հրավիրվող գնորդը պարտավոր է ապահովել հրավերի 2.3 կետում նշված գումարի առնվազն 50%-ի չափով բանկային երաշխիք՝ ՀՀ ֆինանսական համակարգի օրենսդրությանը համապատասխան գործող բանկերից մեկի կողմից տրված՝ ներառյալ գործողության ամսաթիվ՝ մինչև 2026 թվականի մարտի 31-ը ներառյալ։ Երաշխիքի բնագիրը ներկայացվում է գնորդի հայտի հետ միասին։

2. Գնորդը պարտավոր է հայտի հետ ներկայացնել նաև՝ ա) գործունեության վերջին հաշվետու տարվա (2025 թ.) ֆինանսական հաշվետվությունները, բ) ՀՀ ֆինանսական նախարարության հարկային մարմնի տեղեկանքը՝ հարկային պարտավորությունների բացակայության մասին, գ) գործունեության գրանցման վկայականի պատճենը։

3. Հրավիրվող գնորդը չի իրավասու մասնակցելու գնումներին, եթե նրա նկատմամբ գործում է դադարեցման գործընթաց կամ գտնվում է սնանկության ընթացակարգում։

4. Գնորդը պարտավոր է ապահովել ՀՀ տարածքային կառավարման և զարգացման նախարարության 2025 թվականի դեկտեմբերի 19-ի թիվ 1-ԼՕ հրամանով հաստատված գնումների մասին տեղեկատվության էլեկտրոնային համակարգում գրանցումը՝ մինչև հայտերի ներկայացման վերջնաժամկետը։

5. Գնորդի հայտերը գնահատվում են ՀՀ ֆինանսական նախարարության 2009 թվականի դեկտեմբերի 28-ի թիվ 357-Ն հրամանով հաստատված կարգի համաձայն։

6. Գնորդի հայտերը գնահատվում են հետևյալ չափանիշներով՝ գին՝ 60%, փորձառություն՝ 20%, տեխնիկական հագեցվածություն՝ 20%։

7. Հրավիրվող գնորդը պարտավոր է ապահովել հրավերի 2.3 կետում նշված գումարի առնվազն 50%-ի չափով բանկային երաշխիք՝ ՀՀ ֆինանսական համակարգի օրենսդրությանը համապատասխան գործող բանկերից մեկի կողմից տրված՝ ներառյալ գործողության ամսաթիվ՝ մինչև 2026 թվականի մարտի 31-ը ներառյալ։ Երաշխիքի բնագիրը ներկայացվում է գնորդի հայտի հետ միասին։

8. Գնորդը պարտավոր է հայտի հետ ներկայացնել նաև՝ ա) գործունեության վերջին հաշվետու տարվա (2025 թ.) ֆինանսական հաշվետվությունները, բ) ՀՀ ֆինանսական նախարարության հարկային մարմնի տեղեկանքը՝ հարկային պարտավորությունների բացակայության մասին, գ) գործունեության գրանցման վկայականի պատճենը։

9. Հրավիրվող գնորդը չի իրավասու մասնակցելու գնումներին, եթե նրա նկատմամբ գործում է դադարեցման գործընթաց կամ գտնվում է սնանկության ընթացակարգում։

10. Գնորդը պարտավոր է ապահովել ՀՀ տարածքային կառավարման և զարգացման նախարարության 2025 թվականի դեկտեմբերի 19-ի թիվ 1-ԼՕ հրամանով հաստատված գնումների մասին տեղեկատվության էլեկտրոնային համակարգում գրանցումը՝ մինչև հայտերի ներկայացման վերջնաժամկետը։

11. Գնորդի հայտերը գնահատվում են ՀՀ ֆինանսական նախարարության 2009 թվականի դեկտեմբերի 28-ի թիվ 357-Ն հրամանով հաստատված կարգի համաձայն։

12. Գնորդի հայտերը գնահատվում են հետևյալ չափանիշներով՝ գին՝ 60%, փորձառություն՝ 20%, տեխնիկական հագեցվածություն՝ 20%։

13. Հրավիրվող գնորդը պարտավոր է ապահովել հրավերի 2.3 կետում նշված գումարի առնվազն 50%-ի չափով բանկային երաշխիք՝ ՀՀ ֆինանսական համակարգի օրենսդրությանը համապատասխան գործող բանկերից մեկի կողմից տրված՝ ներառյալ գործողության ամսաթիվ՝ մինչև 2026 թվականի մարտի 31-ը ներառյալ։ Երաշխիքի բնագիրը ներկայացվում է գնորդի հայտի հետ միասին։

14. Գնորդը պարտավոր է հայտի հետ ներկայացնել նաև՝ ա) գործունեության վերջին հաշվետու տարվա (2025 թ.) ֆինանսական հաշվետվությունները, բ) ՀՀ ֆինանսական նախարարության հարկային մարմնի տեղեկանքը՝ հարկային պարտավորությունների բացակայության մասին, գ) գործունեության գրանցման վկայականի պատճենը։

15. Հրավիրվող գնորդը չի իրավասու մասնակցելու գնումներին, եթե նրա նկատմամբ գործում է դադարեցման գործընթաց կամ գտնվում է սնանկության ընթացակարգում։

16. Գնորդը պարտավոր է ապահովել ՀՀ տարածքային կառավարման և զարգացման նախարարության 2025 թվականի դեկտեմբերի 19-ի թիվ 1-ԼՕ հրամանով հաստատված գնումների մասին տեղեկատվության էլեկտրոնային համակարգում գրանցումը՝ մինչև հայտերի ներկայացման վերջնաժամկետը։

17. Գնորդի հայտերը գնահատվում են ՀՀ ֆինանսական նախարարության 2009 թվականի դեկտեմբերի 28-ի թիվ 357-Ն հրամանով հաստատված կարգի համաձայն։

18. Գնորդի հայտերը գնահատվում են հետևյալ չափանիշներով՝ գին՝ 60%, փորձառություն՝ 20%, տեխնիկական հագեցվածություն՝ 20%։

19. Հրավիրվող գնորդը պարտավոր է ապահովել հրավերի 2.3 կետում նշված գումարի առնվազն 50%-ի չափով բանկային երաշխիք՝ ՀՀ ֆինանսական համակարգի օրենսդրությանը համապատասխան գործող բանկերից մեկի կողմից տրված՝ ներառյալ գործողության ամսաթիվ՝ մինչև 2026 թվականի մարտի 31-ը ներառյալ։ Երաշխիքի բնագիրը ներկայացվում է գնորդի հայտի հետ միասին։

20. Գնորդը պարտավոր է հայտի հետ ներկայացնել նաև՝ ա) գործունեության վերջին հաշվետու տարվա (2025 թ.) ֆինանսական հաշվետվությունները, բ) ՀՀ ֆինանսական նախարարության հարկային մարմնի տեղեկանքը՝ հարկային պարտավորությունների բացակայության մասին, գ) գործունեության գրանցման վկայականի պատճենը։

21. Հրավիրվող գնորդը չի իրավասու մասնակցելու գնումներին, եթե նրա նկատմամբ գործում է դադարեցման գործընթաց կամ գտնվում է սնանկության ընթացակարգում։

22. Գնորդը պարտավոր է ապահովել ՀՀ տարածքային կառավարման և զարգացման նախարարության 2025 թվականի դեկտեմբերի 19-ի թիվ 1-ԼՕ հրամանով հաստատված գնումների մասին տեղեկատվության էլեկտրոնային համակարգում գրանցումը՝ մինչև հայտերի ներկայացման վերջնաժամկետը։

23. Գնորդի հայտերը գնահատվում են ՀՀ ֆինանսական նախարարության 2009 թվականի դեկտեմբերի 28-ի թիվ 357-Ն հրամանով հաստատված կարգի համաձայն։

24. Գնորդի հայտերը գնահատվում են հետևյալ չափանիշներով՝ գին՝ 60%, փորձառություն՝ 20%, տեխնիկական հագեցվածություն՝ 20%։

25. Հրավիրվող գնորդը պարտավոր է ապահովել հրավերի 2.3 կետում նշված գումարի առնվազն 50%-ի չափով բանկային երաշխիք՝ ՀՀ ֆինանսական համակարգի օրենսդրությանը համապատասխան գործող բանկերից մեկի կողմից տրված՝ ներառյալ գործողության ամսաթիվ՝ մինչև 2026 թվականի մարտի 31-ը ներառյալ։ Երաշխիքի բնագիրը ներկայացվում է գնորդի հայտի հետ միասին։

26. Գնորդը պարտավոր է հայտի հետ ներկայացնել նաև՝ ա) գործունեության վերջին հաշվետու տարվա (2025 թ.) ֆինանսական հաշվետվությունները, բ) ՀՀ ֆինանսական նախարարության հարկային մարմնի տեղեկանքը՝ հարկային պարտավորությունների բացակայության մասին, գ) գործունեության գրանցման վկայականի պատճենը։

27. Հրավիրվող գնորդը չի իրավասու մասնակցելու գնումներին, եթե նրա նկատմամբ գործում է դադարեցման գործընթաց կամ գտնվում է սնանկության ընթացակարգում։

28. Գնորդը պարտավոր է ապահովել ՀՀ տարածքային կառավարման և զարգացման նախարարության 2025 թվականի դեկտեմբերի 19-ի թիվ 1-ԼՕ հրամանով հաստատված գնումների մասին տեղեկատվության էլեկտրոնային համակարգում գրանցումը՝ մինչև հայտերի ներկայացման վերջնաժամկետը։

29. Գնորդի հայտերը գնահատվում են ՀՀ ֆինանսական նախարարության 2009 թվականի դեկտեմբերի 28-ի թիվ 357-Ն հրամանով հաստատված կարգի համաձայն։

30. Գնորդի հայտերը գնահատվում են հետևյալ չափանիշներով՝ գին՝ 60%, փորձառություն՝ 20%, տեխնիկական հագեցվածություն՝ 20%։

31. Հրավիրվող գնորդը պարտավոր է ապահովել հրավերի 2.3 կետում նշված գումարի առնվազն 50%-ի չափով բանկային երաշխիք՝ ՀՀ ֆինանսական համակարգի օրենսդրությանը համապատասխան գործող բանկերից մեկի կողմից տրված՝ ներառյալ գործողության ամսաթիվ՝ մինչև 2026 թվականի մարտի 31-ը ներառյալ։ Երաշխիքի բնագիրը ներկայացվում է գնորդի հայտի հետ միասին։

32. Գնորդը պարտավոր է հայտի հետ ներկայացնել նաև՝ ա) գործունեության վերջին հաշվետու տարվա (2025 թ.) ֆինանսական հաշվետվությունները, բ) ՀՀ ֆինանսական նախարարության հարկային մարմնի տեղեկանքը՝ հարկային պարտավորությունների բացակայության մասին, գ) գործունեության գրանցման վկայականի պատճենը։

33. Հրավիրվող գնորդը չի իրավասու մասնակցելու գնումներին, եթե նրա նկատմամբ գործում է դադարեցման գործընթաց կամ գտնվում է սնանկության ընթացակարգում։

34. Գնորդը պարտավոր է ապահովել ՀՀ տարածքային կառավարման և զարգացման նախարարության 2025 թվականի դեկտեմբերի 19-ի թիվ 1-ԼՕ հրամանով հաստատված գնումների մասին տեղեկատվության էլեկտրոնային համակարգում գրանցումը՝ մինչև հայտերի ներկայացման վերջնաժամկետը։

35. Գնորդի հայտերը գնահատվում են ՀՀ ֆինանսական նախարարության 2009 թվականի դեկտեմբերի 28-ի թիվ 357-Ն հրամանով հաստատված կարգի համաձայն։

36. Գնորդի հայտերը գնահատվում են հետևյալ չափանիշներով՝ գին՝ 60%, փորձառություն՝ 20%, տեխնիկական հագեցվածություն՝ 20%։

37. Հրավիրվող գնորդը պարտավոր է ապահովել հրավերի 2.3 կետում նշված գումարի առնվազն 50%-ի չափով բանկային երաշխիք՝ ՀՀ ֆինանսական համակարգի օրենսդրությանը համապատասխան գործող բանկերից մեկի կողմից տրված՝ ներառյալ գործողության ամսաթիվ՝ մինչև 2026 թվականի մարտի 31-ը ներառյալ։ Երաշխիքի բնագիրը ներկայացվում է գնորդի հայտի հետ միասին։

38. Գնորդը պարտավոր է հայտի հետ ներկայացնել նաև՝ ա) գործունեության վերջին հաշվետու տարվա (2025 թ.) ֆինանսական հաշվետվությունները, բ) ՀՀ ֆինանսական նախարարության հարկային մարմնի տեղեկանքը՝ հարկային պարտավորությունների բացակայության մասին, գ) գործունեության գրանցման վկայականի պատճենը։

39. Հրավիրվող գնորդը չի իրավասու մասնակցելու գնումներին, եթե նրա նկատմամբ գործում է դադարեցման գործընթաց կամ գտնվում է սնանկության ընթացակարգում։

40. Գնորդը պարտավոր է ապահովել ՀՀ տարածքային կառավարման և զարգացման նախարարության 2025 թվականի դեկտեմբերի 19-ի թիվ 1-ԼՕ հրամանով հաստատված գնումների մասին տեղեկատվության էլեկտրոնային համակարգում գրանցումը՝ մինչև հայտերի ներկայացման վերջնաժամկետը։

41. Գնորդի հայտերը գնահատվում են ՀՀ ֆինանսական նախարարության 2009 թվականի դեկտեմբերի 28-ի թիվ 357-Ն հրամանով հաստատված կարգի համաձայն։

42. Գնորդի հայտերը գնահատվում են հետևյալ չափանիշներով՝ գին՝ 60%, փորձառություն՝ 20%, տեխնիկական հագեցվածություն՝ 20%։

43. Հրավիրվող գնորդը պարտավոր է ապահովել հրավերի 2.3 կետում նշված գումարի առնվազն 50%-ի չափով բանկային երաշխիք՝ ՀՀ ֆինանսական համակարգի օրենսդրությանը համապատասխան գործող բանկերից մեկի կողմից տրված՝ ներառյալ գործողության ամսաթիվ՝ մինչև 2026 թվականի մարտի 31-ը ներառյալ։ Երաշխիքի բնագիրը ներկայացվում է գնորդի հայտի հետ միասին։

44. Գնորդը պարտավոր է հայտի հետ ներկայացնել նաև՝ ա) գործունեության վերջին հաշվետու տարվա (2025 թ.) ֆինանսական հաշվետվությունները, բ) ՀՀ ֆինանսական նախարարության հարկային մարմնի տեղեկանքը՝ հարկային պարտավորությունների բացակայության մասին, գ) գործունեության գրանցման վկայականի պատճենը։

45. Հրավիրվող գնորդը չի իրավասու մասնակցելու գնումներին, եթե նրա նկատմամբ գործում է դադարեցման գործընթաց կամ գտնվում է սնանկության ընթացակարգում։

46. Գնորդը պարտավոր է ապահովել ՀՀ տարածքային կառավարման և զարգացման նախարարության 2025 թվականի դեկտեմբերի 19-ի թիվ 1-ԼՕ հրամանով հաստատված գնումների մասին տեղեկատվության էլեկտրոնային համակարգում գրանցումը՝ մինչև հայտերի ներկայացման վերջնաժամկետը։

47. Գնորդի հայտերը գնահատվում են ՀՀ ֆինանսական նախարարության 2009 թվականի դեկտեմբերի 28-ի թիվ 357-Ն հրամանով հաստատված կարգի համաձայն։

48. Գնորդի հայտերը գնահատվում են հետևյալ չափանիշներով՝ գին՝ 60%, փորձառություն՝ 20%, տեխնիկական հագեցվածություն՝ 20%։

49. Հրավիրվող գնորդը պարտավոր է ապահովել հրավերի 2.3 կետում նշված գումարի առնվազն 50%-ի չափով բանկային երաշխիք՝ ՀՀ ֆինանսական համակարգի օրենսդրությանը համապատասխան գործող բանկերից մեկի կողմից տրված՝ ներառյալ գործողության ամսաթիվ՝ մինչև 2026 թվականի մարտի 31-ը ներառյալ։ Երաշխիքի բնագիրը ներկայացվում է գնորդի հայտի հետ միասին։

50. Գնորդը պարտավոր է հայտի հետ ներկայացնել նաև՝ ա) գործունեության վերջին հաշվետու տարվա (2025 թ.) ֆինանսական հաշվետվությունները, բ) ՀՀ ֆինանսական նախարարության հարկային մարմնի տեղեկանքը՝ հարկային պարտավորությունների բացակայության մասին, գ) գործունեության գրանցման վկայականի պատճենը։

51. Հրավիրվող գնորդը չի իրավասու մասնակցելու գնումներին, եթե նրա նկատմամբ գործում է դադարեցման գործընթաց կամ գտնվում է սնանկության ընթացակարգում։

52. Գնորդը պարտավոր է ապահովել ՀՀ տարածքային կառավարման և զարգացման նախարարության 2025 թվականի դեկտեմբերի 19-ի թիվ 1-ԼՕ հրամանով հաստատված գնումների մասին տեղեկատվության էլեկտրոնային համակարգում գրանցումը՝ մինչև հայտերի ներկայացման վերջնաժամկետը։

53. Գնորդի հայտերը գնահատվում են ՀՀ ֆինանսական նախարարության 2009 թվականի դեկտեմբերի 28-ի թիվ 357-Ն հրամանով հաստատված կարգի համաձայն։

54. Գնորդի հայտերը գնահատվում են հետևյալ չափանիշներով՝ գին՝ 60%, փորձառություն՝ 20%, տեխնիկական հագեցվածություն՝ 20%։

55. Հրավիրվող գնորդը պարտավոր է ապահովել հրավերի 2.3 կետում նշված գումարի առնվազն 50%-ի չափով բանկային երաշխիք՝ ՀՀ ֆինանսական համակարգի օրենսդրությանը համապատասխան գործող բանկերից մեկի կողմից տրված՝ ներառյալ գործողության ամսաթիվ՝ մինչև 2026 թվականի մարտի 31-ը ներառյալ։ Երաշխիքի բնագիրը ներկայացվում է գնորդի հայտի հետ միասին։

56. Գնորդը պարտավոր է հայտի հետ ներկայացնել նաև՝ ա) գործունեության վերջին հաշվետու տարվա (2025 թ.) ֆինանսական հաշվետվությունները, բ) ՀՀ ֆինանսական նախարարության հարկային մարմնի տեղեկանքը՝ հարկային պարտավորությունների բացակայության մասին, գ) գործունեության գրանցման վկայականի պատճենը։

57. Հրավիրվող գնորդը չի իրավասու մասնակցելու գնումներին, եթե նրա նկատմամբ գործում է դադարեցման գործընթաց կամ գտնվում է սնանկության ընթացակարգում։

58. Գնորդը պարտավոր է ապահովել ՀՀ տարածքային կառավարման և զարգացման նախարարության 2025 թվականի դեկտեմբերի 19-ի թիվ 1-ԼՕ հրամանով հաստատված գնումների մասին տեղեկատվության էլեկտրոնային համակարգում գրանցումը՝ մինչև հայտերի ներկայացման վերջնաժամկետը։

59. Գնորդի հայտերը գնահատվում են ՀՀ ֆինանսական նախարարության 2009 թվականի դեկտեմբերի 28-ի թիվ 357-Ն հրամանով հաստատված կարգի համաձայն։

60. Գնորդի հայտերը գնահատվում են հետևյալ չափանիշներով՝ գին՝ 60%, փորձառություն՝ 20%, տեխնիկական հագեցվածություն՝ 20%։

61. Հրավիրվող գնորդը պարտավոր է ապահովել հրավերի 2.3 կետում նշված գումարի առնվազն 50%-ի չափով բանկային երաշխիք՝ ՀՀ ֆինանսական համակարգի օրենսդրությանը համապատասխան գործող բանկերից մեկի կողմից տրված՝ ներառյալ գործողության ամսաթիվ՝ մինչև 2026 թվականի մարտի 31-ը ներառյալ։ Երաշխիքի բնագիրը ներկայացվում է գնորդի հայտի հետ միասին։

62. Գնորդը պարտավոր է հայտի հետ ներկայացնել նաև՝ ա) գործունեության վերջին հաշվետու տարվա (2025 թ.) ֆինանսական հաշվետվությունները, բ) ՀՀ ֆինանսական նախարարության հարկային մարմնի տեղեկանքը՝ հարկային պարտավորությունների բացակայության մասին, գ) գործունեության գրանցման վկայականի պատճենը։

63. Հրավիրվող գնորդը չի իրավասու մասնակցելու գնումներին, եթե նրա նկատմամբ գործում է դադարեցման գործընթաց կամ գտնվում է սնանկության ընթացակարգում։

64. Գնորդը պարտավոր է ապահովել ՀՀ տարածքային կառավարման և զարգացման նախարարության 2025 թվականի դեկտեմբերի 19-ի թիվ 1-ԼՕ հրամանով հաստատված գնումների մասին տեղեկատվության էլեկտրոնային համակարգում գրանցումը՝ մինչև հայտերի ներկայացման վերջնաժամկետը։

65. Գնորդի հայտերը գնահատվում են ՀՀ ֆինանսական նախարարության 2009 թվականի դեկտեմբերի 28-ի թիվ 357-Ն հրամանով հաստատված կարգի համաձայն։

66. Գնորդի հայտերը գնահատվում են հետևյալ չափանիշներով՝ գին՝ 60%, փորձառություն՝ 20%, տեխնիկական հագեցվածություն՝ 20%։

67. Հրավիրվող գնորդը պարտավոր է ապահովել հրավերի 2.3 կետում նշված գումարի առնվազն 50%-ի չափով բանկային երաշխիք՝ ՀՀ ֆինանսական համակարգի օրենսդրությանը համապատասխան գործող բանկերից մեկի կողմից տրված՝ ներառյալ գործողության ամսաթիվ՝ մինչև 2026 թվականի մարտի 31-ը ներառյալ։ Երաշխիքի բնագիրը ներկայացվում է գնորդի հայտի հետ միասին։

68. Գնորդը պարտավոր է հայտի հետ ներկայացնել նաև՝ ա) գործունեության վերջին հաշվետու տարվա (2025 թ.) ֆինանսական հաշվետվությունները, բ) ՀՀ ֆինանսական նախարարության հարկային մարմնի տեղեկանքը՝ հարկային պարտավորությունների բացակայության մասին, գ) գործունեության գրանցման վկայականի պատճենը։

69. Հրավիրվող գնորդը չի իրավասու մասնակցելու գնումներին, եթե նրա նկատմամբ գործում է դադարեցման գործընթաց կամ գտնվում է սնանկության ընթացակարգում։

70. Գնորդը պարտավոր է ապահովել ՀՀ տարածքային կառավարման և զարգացման նախարարության 2025 թվականի դեկտեմբերի 19-ի թիվ 1-ԼՕ հրամանով հաստատված գնումների մասին տեղեկատվության էլեկտրոնային համակարգում գրանցումը՝ մինչև հայտերի ներկայացման վերջնաժամկետը։

71. Գնորդի հայտերը գնահատվում են ՀՀ ֆինանսական նախարարության 2009 թվականի դեկտեմբերի 28-ի թիվ 357-Ն հրամանով հաստատված կարգի համաձայն։

72. Գնորդի հայտերը գնահատվում են հետևյալ չափանիշներով՝ գին՝ 60%, փորձառություն՝ 20%, տեխնիկական հագեցվածություն՝ 20%։

73. Հրավիրվող գնորդը պարտավոր է ապահովել հրավերի 2.3 կետում նշված գումարի առնվազն 50%-ի չափով բանկային երաշխիք՝ ՀՀ ֆինանսական համակարգի օրենսդրությանը համապատասխան գործող բանկերից մեկի կողմից տրված՝ ներառյալ գործողության ամսաթիվ՝ մինչև 2026 թվականի մարտի 31-ը ներառյալ։ Երաշխիքի բնագիրը ներկայացվում է գնորդի հայտի հետ միասին։

74. Գնորդը պարտավոր է հայտի հետ ներկայացնել նաև՝ ա) գործունեության վերջին հաշվետու տարվա (2025 թ.) ֆինանսական հաշվետվությունները, բ) ՀՀ ֆինանսական նախարարության հարկային մարմնի տեղեկանքը՝ հարկային պարտավորությունների բացակայության մասին, գ) գործունեության գրանցման վկայականի պատճենը։

75. Հրավիրվող գնորդը չի իրավասու մասնակցելու գնումներին, եթե նրա նկատմամբ գործում է դադարեցման գործընթաց կամ գտնվում է սնանկության ընթացակարգում։

76. Գնորդը պարտավոր է ապահովել ՀՀ տարածքային կառավարման և զարգացման նախարարության 2025 թվականի դեկտեմբերի 19-ի թիվ 1-ԼՕ հրամանով հաստատված գնումների մասին տեղեկատվության էլեկտրոնային համակարգում գրանցումը՝ մինչև հայտերի ներկայացման վերջնաժամկետը։

77. Գնորդի հայտերը գնահատվում են ՀՀ ֆինանսական նախարարության 2009 թվականի դեկտեմբերի 28-ի թիվ 357-Ն հրամանով հաստատված կարգի համաձայն։

78. Գնորդի հայտերը գնահատվում են հետևյալ չափանիշներով՝ գին՝ 60%, փորձառություն՝ 20%, տեխնիկական հագեցվածություն՝ 20%։

79. Հրավիրվող գնորդը պարտավոր է ապահովել հրավերի 2.3 կետում նշված գումարի առնվազն 50%-ի չափով բանկային երաշխիք՝ ՀՀ ֆինանսական համակարգի օրենսդրությանը համապատասխան գործող բանկերից մեկի կողմից տրված՝ ներառյալ գործողության ամսաթիվ՝ մինչև 2026 թվականի մարտի 31-ը ներառյալ։ Երաշխիքի բնագիրը ներկայացվում է գնորդի հայտի հետ միասին։

80. Գնորդը պարտավոր է հայտի հետ ներկայացնել նաև՝ ա) գործունեության վերջին հաշվետու տարվա (2025 թ.) ֆինանսական հաշվետվությունները, բ) ՀՀ ֆինանսական նախարարության հարկային մարմնի տեղեկանքը՝ հարկային պարտավորությունների բացակայության մասին, գ) գործունեության գրանցման վկայականի պատճենը։

81. Հրավիրվող գնորդը չի իրավասու մասնակցելու գնումներին, եթե նրա նկատմամբ գործում է դադարեցման գործընթաց կամ գտնվում է սնանկության ընթացակարգում։

82. Գնորդը պարտավոր է ապահովել ՀՀ տարածքային կառավարման և զարգացման նախարարության 2025 թվականի դեկտեմբերի 19-ի թիվ 1-ԼՕ հրամանով հաստատված գնումների մասին տեղեկատվության էլեկտրոնային համակարգում գրանցումը՝ մինչև հայտերի ներկայացման վերջնաժամկետը։

83. Գնորդի հայտերը գնահատվում են ՀՀ ֆինանսական նախարարության 2009 թվականի դեկտեմբերի 28-ի թիվ 357-Ն հրամանով հաստատված կարգի համաձայն։

84. Գնորդի հայտերը գնահատվում են հետևյալ չափանիշներով՝ գին՝ 60%, փորձառություն՝ 20%, տեխնիկական հագեցվածություն՝ 20%։

85. Հրավիրվող գնորդը պարտավոր է ապահովել հրավերի 2.3 կետում նշված գումարի առնվազն 50%-ի չափով բանկային երաշխիք՝ ՀՀ ֆինանսական համակարգի օրենսդրությանը համապատասխան գործող բանկերից մեկի կողմից տրված՝ ներառյալ գործողության ամսաթիվ՝ մինչև 2026 թվականի մարտի 31-ը ներառյալ։ Երաշխիքի բնագիրը ներկայացվում է գնորդի հայտի հետ միասին։

86. Գնորդը պարտավոր է հայտի հետ ներկայացնել նաև՝ ա) գործունեության վերջին հաշվետու տարվա (2025 թ.) ֆինանսական հաշվետվությունները, բ) ՀՀ ֆինանսական նախարարության հարկային մարմնի տեղեկանքը՝ հարկային պարտավորությունների բացակայության մասին, գ) գործունեության գրանցման վկայականի պատճենը։

87. Հրավիրվող գնորդը չի իրավասու մասնակցելու գնումներին, եթե նրա նկատմամբ գործում է դադարեցման գործընթաց կամ գտնվում է սնանկության ընթացակարգում։

88. Գնորդը պարտավոր է ապահովել ՀՀ տարածքային կառավարման և զարգացման նախարարության 2025 թվականի դեկտեմբերի 19-ի թիվ 1-ԼՕ հրամանով հաստատված գնումների մասին տեղեկատվության էլեկտրոնային համակարգում գրանցումը՝ մինչև հայտերի ներկայացման վերջնաժամկետը։

89. Գնորդի հայտերը գնահատվում են ՀՀ ֆինանսական նախարարության 2009 թվականի դեկտեմբերի 28-ի թիվ 357-Ն հրամանով հաստատված կարգի համաձայն։

90. Գնորդի հայտերը գնահատվում են հետևյալ չափանիշներով՝ գին՝ 60%, փորձառություն՝ 20%, տեխնիկական հագեցվածություն՝ 20%։

91. Հրավիրվող գնորդը պարտավոր է ապահովել հրավերի 2.3 կետում նշված գումարի առնվազն 50%-ի չափով բանկային երաշխիք՝ ՀՀ ֆինանսական համակարգի օրենսդրությանը համապատասխան գործող բանկերից մեկի կողմից տրված՝ ներառյալ գործողության ամսաթիվ՝ մինչև 2026 թվականի մարտի 31-ը ներառյալ։ Երաշխիքի բնագիրը ներկայացվում է գնորդի հայտի հետ միասին։

92. Գնորդը պարտավոր է հայտի հետ ներկայացնել նաև՝ ա) գործունեության վերջին հաշվետու տարվա (2025 թ.) ֆինանսական հաշվետվությունները, բ) ՀՀ ֆինանսական նախարարության հարկային մարմնի տեղեկանքը՝ հարկային պարտավորությունների բացակայության մասին, գ) գործունեության գրանցման վկայականի պատճենը։

93. Հրավիրվող գնորդը չի իրավասու մասնակցելու գնումներին, եթե նրա նկատմամբ գործում է դադարեցման գործընթաց կամ գտնվում է սնանկության ընթացակարգում։

94. Գնորդը պարտավոր է ապահովել ՀՀ տարածքային կառավարման և զարգացման նախարարության 2025 թվականի դեկտեմբերի 19-ի թիվ 1-ԼՕ հրամանով հաստատված գնումների մասին տեղեկատվության էլեկտրոնային համակարգում գրանցումը՝ մինչև հայտերի ներկայացման վերջնաժամկետը։

95. Գնորդի հայտերը գնահատվում են ՀՀ ֆինանսական նախարարության 2009 թվականի դեկտեմբերի 28-ի թիվ 357-Ն հրամանով հաստատված կարգի համաձայն։

96. Գնորդի հայտերը գնահատվում են հետևյալ չափանիշներով՝ գին՝ 60%, փորձառություն՝ 20%, տեխնիկական հագեցվածություն՝ 20%։

97. Հրավիրվող գնորդը պարտավոր է ապահովել հրավերի 2.3 կետում նշված գումարի առնվազն 50%-ի չափով բանկային երաշխիք՝ ՀՀ ֆինանսական համակարգի օրենսդրությանը համապատասխան գործող բանկերից մեկի կողմից տրված՝ ներառյալ գործողության ամսաթիվ՝ մինչև 2026 թվականի մարտի 31-ը ներառյալ։ Երաշխիքի բնագիրը ներկայացվում է գնորդի հայտի հետ միասին։

98. Գնորդը պարտավոր է հայտի հետ ներկայացնել նաև՝ ա) գործունեության վերջին հաշվետու տարվա (2025 թ.) ֆինանսական հաշվետվությունները, բ) ՀՀ ֆինանսական նախարարության հարկային մարմնի տեղեկանքը՝ հարկային պարտավորությունների բացակայության մասին, գ) գործունեության գրանցման վկայականի պատճենը։

99. Հրավիրվող գնորդը չի իրավասու մասնակցելու գնումներին, եթե նրա նկատմամբ գործում է դադարեցման գործընթաց կամ գտնվում է սնանկության ընթացակարգում։

100. Գնորդը պարտավոր է ապահովել ՀՀ տարածքային կառավարման և զարգացման նախարարության 2025 թվականի դեկտեմբերի 19-ի թիվ 1-ԼՕ հրամանով հաստատված գնումների մասին տեղեկատվության էլեկտրոնային համակարգում գրանցումը՝ մինչև հայտերի ներկայացման վերջնաժամկետը։

101. Գնորդի հայտերը գնահատվում են ՀՀ ֆինանսական նախարարության 2009 թվականի դեկտեմբերի 28-ի թիվ 357-Ն հրամանով հաստատված կարգի համաձայն։

102. Գնորդի հայտերը գնահատվում են հետևյալ չափանիշներով՝ գին՝ 60%, փորձառություն՝ 20%, տեխնիկական հագեցվածություն՝ 20%։

103. Հրավիրվող գնորդը պարտավոր է ապահովել հրավերի 2.3 կետում նշված գումարի առնվազն 50%-ի չափով բանկային երաշխիք՝ ՀՀ ֆինանսական համակարգի օրենսդրությանը համապատասխան գործող բանկերից մեկի կողմից տրված՝ ներառյալ գործողության ամսաթիվ՝ մինչև 2026 թվականի մարտի 31-ը ներառյալ։ Երաշխիքի բնագիրը ներկայացվում է գնորդի հայտի հետ միասին։

104. Գնորդը պարտավոր է հայտի հետ ներկայացնել նաև՝ ա) գործունեության վերջին հաշվետու տարվա (2025 թ.) ֆինանսական հաշվետվությունները, բ) ՀՀ ֆինանսական նախարարության հարկային մարմնի տեղեկանքը՝ հարկային պարտավորությունների բացակայության մասին, գ) գործունեության գրանցման վկայականի պատճենը։

105. Հրավիրվող գնորդը չի իրավասու մասնակցելու գնումներին, եթե նրա նկատմամբ գործում է դադարեցման գործընթաց կամ գտնվում է սնանկության ընթացակարգում։

106. Գնորդը պարտավոր է ապահովել ՀՀ տարածքային կառավարման և զարգացման նախարարության 2025 թվականի դեկտեմբերի 19-ի թիվ 1-ԼՕ հրամանով հաստատված գնումների մասին տեղեկատվության էլեկտրոնային համակարգում գրանցումը՝ մինչև հայտերի ներկայացման վերջնաժամկետը։

107. Գնորդի հայտերը գնահատվում են ՀՀ ֆինանսական նախարարության 2009 թվականի դեկտեմբերի 28-ի թիվ 357-Ն հրամանով հաստատված կարգի համաձայն։

108. Գնորդի հայտերը գնահատվում են հետևյալ չափանիշներով՝ գին՝ 60%, փորձառություն՝ 20%, տեխնիկական հագեցվածություն՝ 20%։

109. Հրավիրվող գնորդը պարտավոր է ապահովել հրավերի

ՀԱԿԱՀՐԴԵՀԱՑԻՆ ԱԶԴԱՆՇԱՆՈՒՄ

ՀԱԿԱՀՐԴԵՀԱՑԻՆ ԱԶԴԱՆՇԱՆՄԱՆ ԼՐԱԿԱՑՄԱՆ ԱՇԽԱՏԱՆՔԱՅԻՆ ԳԾԱԳՐԵՐԸ ՍԵՂԿՎԱԾ ԵՆ ՇԱՐԱՎԱՐԵՑՏԵՂԱՎԱՐՎԱԾ ԳԾԱԳՐԵՐԻ ՀԻՄՍ ՎՐԱ: ՆԱԽԱԳԾԻ ՏԱՅԱԼ ՄԱՍՈՒ ԻՐԱԿԱՆԱՑՎՈՒՄ Է ՀՐԴԵՀԱՅԻՆ ԱՎՏՈՄԱՏ ԱԶԴԱՆՇԱՆՈՒՄ:
ՋԵՐՄԱՍԱՆ ՆԵՐՔՈՒՄ, ՀՐԴԵՀԻ ՀԱՅՏՆԱԲԵՐՄԱՆ ՀԱՄԱՐ ՆԱԽԱՏԵՍԱԾ ԵՆ ՀՐԴԵՀԱՅԻՆ ՇԱՍՍԻՆ, ՀԵՌԻՐ ԵՎ ԼՈՒՍԱՎՈՐՄԱՆԻՆ ԱԶԴԱՆՇՈՒՄ:
ՈՐՊԵՍ ԸՆԴՈՒՆԿՈՒ ԿԱՅԱՆ ՕԳՏԱԳՈՐԾՎԱԾ Է ՕԳՏԱԳՈՐԾՎԱԾ Է 4 ՄՈՒՏՔԱԼԻ ԹԱՆՈՒՆ ՀԱՄԵՄԱՏՎՈՂԱՆ ՀԱՄԱՐ ՊԱՆԵԼ՝ LSD ՍՏԵՂԼԱՇԱՐՈՎ, ԱՎՏՈՄԱՏ ՍԼՈՒՅԱՆ ԲԼՈԿՈՎ, ԱԿՈՒՍՏԻԿԱՅՈՎՈՎ:
ՀԱՄԱՐ ՊԱՆԵԼԸ ՏԵՂԱԴՐՎՈՒՄ Է ՋԵՐՄԱՍԱՆ ՕԺԱԼՈՒԿ ՍԱՄԱԼԺԵԼՈՎՈՒ; ԸՆԴՈՒՆԿՈՒ ԿԱՅԱՆԻՑ ՍԱԼՈՒՆՆԵՐԸ ՊՈԼԻԷԹԻԼԵՆԱՅԻՆ ԽՈՂՈՎԱՓԻ ՄԻՋՈՎ ԱՆՑՆՈՒՄ ԵՆ ՊԵՊԻ ՋԵՐՄԱՍՈՒՄ: ՋԵՐՄԱՍԱԼԸ ՀՐԴԵՀԱՅԻՆ ՀԱՄԱԿԱՐԳԻ ԱԶԴԱՍԱՐԵՐԸՆ ԱՄՐԱՆՈՒՄ ԵՆ ՍԵՂՄԱԿԱՆ ԿՈՆԱՏՐՈՒԿՑԻԱՆԵՐԻՆ: ՀՐԴԵՀԱՅԻՆ ԱԶԴԱՆՇԱՄԱՆ ՇԱՆՑԸ ԻՐԱԿԱՆԱՑՎԱԾ Է CV4U ԱԼԿԱՀՐԻ ՍԱԼՈՒԽՈՎ: ՀԱՄԱԿԱՐԳԻ ՍԱԼՈՒԽՆԵՐԸ ԱՆՑՆՈՒՄ ԵՆ ԻՆՉՊԵՍ ԷԼԵԿՏՐԱԿԱՆ ՍԱԼՈՒԽՆԵՐԻ ՀԱՄԱՐ ՆԱԽԱՏԵՍԱԾ ՎԱՓԵՐԻ ՄԻՋՈՎ ԱՏԼՊԵՍ ԷԼ. ԵՐԿԱՅՆԱԿԱՊԵՐՈՎ ԱՄՐԵՑՎԱԾ ՋԵՐՄԱՍԱՆ ՇԱՇԿԻ ՄԵՏՊԱԿԱՆ ԿՈՆԱՏՐՈՒԿՑԻԱՆԵՐԻՆ: ԱԶԴԱՍԱՐԵՐԻ ՄԻԱՑՈՒՄԸ ԻՐԱԿԱՆԱՑՎՈՒՄ Է ՀԱՅՈՐՈՎԱԿԱՆ ՍԽԵՄԱՅՈՎ:
ՄՊԱԿԵՊԱՍՈՂ ԱՆՕԳԱԿԱՅԱՆԻՆ ԷԼԵԿՏՐԱԿԱՆ ՀՈՍԱՆՔԻՑ ՊԱՇՏՊԱՆԵԼՈՒ ՀԱՄԱՐ ՆԱԽԱՏԵՍՎՈՒՄ Է ՀԱՄԻՐ ՊԱՆԵԼԻ ՀՈՐԱՎՈՒՄԸ:

ՇՐՋԱԿԱ ՄԻՋԱՎԱՅՐԻ ՊԱՇՏՊԱՆՈՒԹՅՈՒՆ

- ԲՈԼՈՐ ՏԻՊԻ ՋՐԱՊԱՍԵՐԻ ՀԱՄԱՐ, ՀԵՏԱԳԱՅՈՒՄ ՆԱԽԱԳԾԻ ՏԵՂԱԿՄԱՆ, ԻԼՊԵՍ ՆԱԵԼ ՀԵՏԱԳԱ ՇԱՀԱԳՈՐԾՈՒՄ ԿԱՅԱՍԿԵՐՊՈՒԹՅՈՒՆԸ ՊԵՏՔ Է ԱԱՌԱՏԼՈՐԴԻ ՀԱՏՈՒԿ ՀԱՄՁԱՅԱՐԱՎԱԿԱՆՆԵՐԻՆ, ԲԱՑԱՌԵԼՈՒ ՀԱՄԱՐ ՎԵՐԳԵՏՆԵՐ ԵՎ ՍԵՂՈՐԵՏՆԵՐ ՋՐԵՐԻ ԱԱՏՈՒՄՈՒԹՅՈՒՆԸ ՀԱՄԱՐՎՈՒՄ ՀՈՒՄՈՎ ՋՐԵՐԻ, ԱՊԱՀՈՎԵԼՈՒ ՀԱՄԱՐ ՍԱՐԴԱՆԵՆ ԵՎ ՇՐՋԱԿԱ ՄԻՋԱՎԱՅՐԸ ՎՆԱՍԱԿԱՐ ՀԵՏԵՎԱՆՔՆԵՐԻՑ:
- ՏԵԽՆԻԿԱԿԱՆ ՍԱՄԱԼԱԳԵՐԵՐՈՒՄ ՏՐՎԱԾ Է ՄՈՒՆԱՑԱՎԱՍՏԵՐԻ ԿԻՐԱՌՈՒՄԸ ԲՈՒՅՍԵՐԻ ՎՆԱՍԱՅՈՒՆՆԵՐԻ ԵՎ ՀԻՎԱՆԴՈՒԹՅՈՒՆՆԵՐԻ ԴԵՄ: ՄՈՒՆԱՑԱՎԱՍՏԵՐԻ ՕԳՏԱԳՈՐԾՈՒՄԸ ՊԵՏՔ Է ԿԱՏԱՐՎԻ ՀՐԱՎԱԼԻ ԵՎ ԲԱՑԱԿԱԿԱՆ ՊԱՅՄԱՆԻ ԱՏԼ ՄԻՋՈՑՆԵՐՈՒՆ, ՈՐՈՆՔ ՄՈՒՆՑԱՍՏԱԿԱՆ ԵՆ ԳՈՒՄԱՏԵՎԵՏՈՒՄՈՎ ՍԵՌ:
- ՏԵՂԱԿՄԱՆ ԸՆԹԱՑՔՈՒՄ ԱՆՀՐԱԺԵՇՏ Է ՆԱԽԱԳԾԻ ԿԱՅԱՆՈՒՄ ՆԵՐԱՌԵԼ «ՇՐՋԱԿԱ ՄԻՋԱՎԱՅՐԻ ՎՐԱ ԱԶԴԵՑՈՒԹՅԱՆ ԳՆԱՀԱՏՈՒՄ» ՋԵՐՄԱՍԱՆ ԿԱՌՈՒՑՄԱՆ ԵՎ ՇԱՀԱԳՈՐԾՄԱՆ ԸՆԹԱՑՔՈՒՄ:

ԱՎՏՈՄԱՏԱՑՈՒՄ

ՋԵՐՄԱՍԱԼԸ ՆԱԽԱՏԵՍՎԱԾ Է ՋԵՐՄԱՍԻՑՄԱՆԻ ԵՎ ԽՈՆԱՎՈՒԹՅԱՆ ԱՎՏՈՄԱՏ ԿԱՌԱՎԱՐՄԱՆ ՀԱՄԱԿԱՐԳ:
ԱՎՏՈՄԱՏԱՑՄԱՆ ԱՎԵԼՈՒԹՅԱՆ ՍԽԵՄԱՆԵՐԸ ՏՐՎԱԾ ԵՆ ՆԱԽԱԳԾԻ ԷԼԵԿՏՐԱՍԱՐՔԱՅԻՆ ԳԾԱԳՐԵՐՈՒՄ:ԱՆԵՄԱՆԵՐՈՒՄ ՆԵՐԱԾ ԵՆ ԲՈԼՈՐ ԿԱՐԳԱՎՈՐՈՂ ՕՓՏՈՆԵՐԻ ՏԵՂԱԴՐՄԱՆ ՏԵՂԵՐԸ ԵՎ ԲՈԼՈՐ ԿԱՊԵՐԸ ԿԱՌԱՎԱՐՈՂ ԵՎ ԿԱՏԱՐՈՂ ՄԵԽԱՆԻԶՄՆԵՐԻ ՄԻՋԵՎ:ՆԱԽԱԳԾՈՒՄ ՆԱԽԱՏԵՍՎԱԾ Է ՈՐՈՓՄԱՆ ԵՎ ԽՈՆԱՎԱՑՄԱՆ ԱՎՏՈՄԱՏ ԿԱՌԱՎԱՐՈՒՄԱՅԻՆ ԻՐԱԿԱՆԱՑՎՈՒՄ Է ԽՈՂՈՎԱԿՆԵՐԻ ՎՐԱ ՏԵՂԱԴՐՎԱԾ ՍՈՒՆԵՆՈՒՅԱՅԻՆ ՓԱԿԱՆՆԵՐՈՎ, ՈՐՈՆՔ ԿԱՐՈՂ ԵՆ ԲԱՑԵԼ ԱՎՏՈՄԱՏԱՑՄԱՆ ՇՐԱԳՐՈՎ ԿԱՄ ՁԵՌՈՎ:ԱՎՏՈՄԱՏ ՀԱՄԱԿԱՐԳՈՎ է ԿԱՌԱՎԱՐՎՈՒՄ ՕԴԻ ՀԱՄԱՔԵՐԱԿԱՆ ԽՈՆԱՎՈՒԹՅՈՒՆԸ:ԽՈՆԱՎՈՒԹՅՈՒՆԸ ԿԱՐԳԱՎՈՐՎՈՒՄ է ԱՎՏՈՄԱՏ ԲԱՑՎՈՂ ԱՆՕՐԵՆԱՏԵՍՈՂ ԱՄՐԱՆԵՐՈՎ:ԱՆՕՐԵՆԱՏԵՍՈՂ ԱՄՐԱՆԵՐԸ ԿԱՐԵԼԻ է ՊԵԿՎԱՄԵԼ ՆԱԽ ՁԵՌՈՎ ՓԱԿԱՆՆԵՐՈՎ:
ԲՈՒՅՍԵՐԻ ՆՈՐՄԱԼ ԱՃԵՑՄԱՆ ՀԱՄԱՐ ԱՆՀՐԱԺԵՇՏ Է ՋԵՐՄԱՍԱԼԸ ԱՊԱՀՈՎԵԼ ՋԵՐՄԱՍԻՑՄԱՆԻՑ ՈՒԺԻՎ, ՈՐԸ ԻՐԱԿԱՆԱՑՎՈՒՄ Է ԱՎՏՈՄԱՏ ԿԱՌԱՎԱՐՎՈՂ ՀԱՄԱԿԱՐԳՈՎ:ՋԵՐՄԱՍԻՑՄԱՆԻ ԲԱՐՁՐԱՑՄԱՆ ԴԵՊՔՈՒՄ ԱՎՏՈՄԱՏ ԲԱՑՎՈՒՄ ԵՆ ՋԵՐՄԱՍԱՆ ՎԵՐԵԼՔԵՂԿԵՐԸ, ԻՍԿ ԻՋԵՑՄԱՆ ԴԵՊՔՈՒՄ ՓԱԿՎՈՒՄ ԵՆ:
ՎԵՐԵԼՔԵՂԿԵՐԸ ՊԱՐԱԼՈՐՈՒԹՅՈՒՆ ՈՒՆԵՆ ՁԵՌՈՎ ԿԱՌԱՎԱՐՄԱՆ:

ԱՆՎՏԱՆԳՈՒԹՅԱՆ ՏԵԽՆԻԿԱՅԻ ՊԱՀՊԱՆՄԱՆ ՑՈՒՑՈՒՄՆԵՐ

ՇԻՆԱՐԱՐԱԿԱՆ ԱՇԽԱՏԱՆՔՆԵՐՆ ԻՐԱԿԱՆԱՑՆԵԼՍ ԱՆՀՐԱԺԵՇՏ Է ՊԱՀՊԱՆԵԼ ՏԵԽՆԻԿԱՅԻ ԱՆՎՏԱՆԳՈՒԹՅԱՆ ԿԱՆՈՆՆԵՐԸ.

- ՋԵՐՄԱՍԱՆ ՀԻՄԱՆԱՄԱՍԻՆ ԿՈՆԱՏՐՈՒԿՑԻԱՆԵՐԻ ԿԱՑՈՒՆՈՒԹՅՈՒՆԸ ԱՊԱՀՈՎԵԼՈՒ ԵՎ ՉԵՌԱԿԱՍԱՑՈՒՄԸ ԿԱՆԽԵԼՈՒ ՀԱՄԱՐ ԱՆՀՐԱԺԵՇՏ Է ՄՈՆՏԱԺՈՒՆ ԻՐԱԿԱՆԱՑՆԵԼ ՀԻՄՆԱԿՄԱՆԸ ՇՈՆՀՐԱՊԱՐԱԿ ՏԵՂԱՓՈԽՈՒԹՅՈՒՆ ԱԼԻՄՊԻՈՍԻ ՀԵՏՈ:ՏԵՂԱԴՐԵԼ ՉԱՎԱՄԵԼԻ ԿՈՆԱՏՐՈՒԿՑԻԱՆԵՐԸ, ԱՊԱՀՈՎԵԼՈՒ ՆԱԽԱԿՏՈՒՆԻ ԿԱՊԵՐԻ ԿՈՇՏ ԱՄՐԱՑՈՒՄՆԵՐԸ:
- ԱՐԳԵԼՎՈՒՄ է ՋԵՐՄԱՍԱՆ ՇՐՋԱԼԱԿՆԵՐԸ ՅՈՒՂԵԼ ԱՌԱՆՑ ԱՄՐԱՑՄԱՆ:
- ՇՊՐԱԿՆԵՐԻ ՄՈՆՏԱԺՈՒՆ ՈՒ ԱՊԱԿԵՊԱՍՈՒՄ ԻՐԱԿԱՆԱՑՎՈՂ ԲԱՆԱԼՈՐՆԵՐԸ ՊԵՏՔ Է ԿՐԵՆ ՉԵՌՆՈՑՆԵՐ, ԱՄՐԱՆԱՐՆԵՐ ԵՎ ՊԱՇՏՊԱՆԻՉ ԱՐՏԱՀԱԳՈՒՍԵ:
- ԱՊԱԿԵՊԱՍՄԱՆ ԱՇԽԱՏԱՆՔՆԵՐԻ ԺԱՄԱՆԱԿ ԱՐԳԵԼՎՈՒՄ է ԱՇԽԱՏՈՂՆԵՐԻ ՆԵՐԿԱՅՈՒՑՈՒՄԸ ԱՇԽԱՏԱՆՔԻ ԻՐԱԿԱՆԱՑՄԱՆ ԳՈՏՈՒ ՏԱԿ:
- ՋԵՐՄԱՍԱՆ ՇԱՇԿԻ ԱՊԱԿԵՊԱՍՈՒՄԸ ՊԵՏՔ Է ԱԿՏԵԼ ՏՎՅԱԼ ՏԱՐԿԱԾՈՒՄ ԵՎ ՏՎՅԱԼ ԺԱՄԱՆԱԿԱՎԱՏՎԱԾՈՒՄ ՊԵՐԿԱԿՈՂՈՂ ԲԱՄԻՆԵՐԻ ՈՒՂՂՈՒԹՅԱՄԲ, ԱՅՆ ԱՎԱՐՏԵԼՈՒՑ ՀԵՏՈ ԱՌԱՅՆ ԱՊԱԿԵՊԱՍԵԼ ԿՈՂԱՅԻՆ ԵՎ ՇԱՎԱՍՅԱՅՆ ՊՈՅՆԵՐԸ:

ԲՈԼՈՐ ԱՇԽԱՏԱՆՔՆԵՐԸ ԿԱՏԱՐԵԼ ՀԱՄԱՁԱՅՆ ՇԻՆԱՐԱՐԱԿԱՆ ՆՈՐՄԵՐԻ ԵՎ ԿԱՆՈՆՆԵՐԻ:

ՀՀՇՆ 1-3.01.01-08	ՇԻՆԱՐԱՐԱԿԱՆ ԱՐՏԱԴՐՈՒԹՅԱՆ ԿԱԶՄԱԿԵՐՊՈՒՄ. ՍՆիՊ 3.01.01-85-Ի ՓՈԽԱՐԵՆ
ՍՆիՊ III-4-80*	ԱՆՎՏԱՆԳՈՒԹՅԱՆ ՏԵԽՆԻԿԱՆ ՇԻՆԱՐԱՐՈՒԹՅՈՒՆՈՒՄ
ԳՕՍՏ 12.1.013-78	ԱԱՄՀ.ՇԻՆԱՐԱՐՈՒԹՅՈՒՆ.ԷԼԵԿՏՐԱԱՆՎՏԱՆԳՈՒԹՅՈՒՆ.ԸՆԴՀԱՆՈՒՐ ՊԱՀԱՆՋՆԵՐ
ԳՕՍՏ 12.3.016-87	ԱԱՄՀ.ՇԻՆԱՐԱՐՈՒԹՅՈՒՆ.ՊԱՀԱՆՋՈՒՄՈՎ ԱՇԽԱՏԱՆՔՆԵՐ.ԱՆՎՏԱՆԳՈՒԹՅԱՆ ՊԱՀԱՆՋՆԵՐ
ԳՕՍՏ 12.3.035-84	ԱԱՄՀ.ՇԻՆԱՐԱՐՈՒԹՅՈՒՆ.ՆԵՐԿԱՍԱ ԱՇԽԱՏԱՆՔՆԵՐ.ԱՆՎՏԱՆԳՈՒԹՅԱՆ ՊԱՀԱՆՋՆԵՐ
ԳՕՍՏ 12.3.038-85	ԱԱՄՀ.ՇԻՆԱՐԱՐՈՒԹՅՈՒՆ.ԱԱՐԳԱՎՈՐԱՆՔԻ ԵՎ ԽՈՂՈՎԱԿԱՇԱՐՔԵՐԻ ՋԵՐՄԱՍԵԿՈՒՍԱՍԱՆ ԱՇԽԱՏԱՆՔՆԵՐ.ԱՆՎՏԱՆԳՈՒԹՅԱՆ ՊԱՀԱՆՋՆԵՐ
ՀՀՇՆ II -8.04.01-97	ՇԵՆՔԵՐԻ ԵՎ ԿԱՌՈՒՑՎԱԾՔՆԵՐԻ ՀՐԴԵՀԱՅԻՆ ԱՆՎՏԱՆԳՈՒԹՅՈՒՆ. ՍՆիՊ 2.01.02-85-Ի ՓՈԽԱՐԵՆ
ԳՕՍՏ 12.3.040-86	ԱԱՄՀ.ՇԻՆԱՐԱՐՈՒԹՅՈՒՆ.ՏԱՆԴԱՄԱՇՈՒՇԿԱՅԻՆ ԵՎ ՀԻԴՐՈՄԵԽԱՆԻԿԱՅԻՆ ԱՇԽԱՏԱՆՔՆԵՐ.ԱՆՎՏԱՆԳՈՒԹՅԱՆ ՊԱՀԱՆՋՆԵՐ
ԳՕՍՏ 12.4.059-89	ԱԱՄՀ.ՇԻՆԱՐԱՐՈՒԹՅՈՒՆ.ՏԱՆԿԱՊԱՏԵՐ ՊԱՇՏՊԱՆԻՉ ԳՈՏԵԱՅԻՆ. ԸՆԴՀԱՆՈՒՐ ՊԱՀԱՆՋՆԵՐ
ԳՕՍՏ 12.4.067-84	ԱԱՄՀ.ՇԻՆԱՐԱՐՈՒԹՅՈՒՆ.ԱՌՊԱՆԱՐՔ ՇԻՆԱՐԱՐԱԿԱՆ.ՏԵԽՆԻԿԱԿԱՆ ՊԱՏՄԱԼՆԵՐ ԳՕՍՏ 12.4.067-80-Ի ՓՈԽԱՐԵՆ
ԳՕՍՏ 12.4.107-82	ԱԱՄՀ.ՇԻՆԱՐԱՐՈՒԹՅՈՒՆ.ՑՈՐԱՆՆԵՐ ԱՊԱՀՈՎԱԿԱՆ. ԸՆԴՀԱՆՈՒՐ ՏԵԽՆԻԿԱԿԱՆ ՊԱՏՄԱԼՆԵՐ

				ՋԵՐՄԱՏԵՐԻ ԱՇԽԱՏԱՆՔԱՅԻՆ ՆԱԽԱԳԾԵՐԻ ՄՇԱԿՄԱՆ և ՓՈՐՁԱՔՆՆՈՒԹՅԱՆ ԱՆՑԿԱՑՄԱՆ ԱՇԽԱՏԱՆՔՆԵՐ	2-2014		Բ
ԳԼԽ. ՑՄՐՏ.	Ա.ԴԻՎԳԱՆՆԻՍՅԱՆ				ՓՈՒ.	ՁԵՐՄ	ԹԵՐԹԵՐ
ՆԳՑ	Լ. ԱՂԱՅԱՆՅԱՆ				Ա	3	4
ԲԱԺԻՆ ՊԵՏ	Լ. ԱՂԱՅԱՆՅԱՆ			ՋԵՐՄԱՏՈՒՆ 500 Մ² ԸՆԴՀԱՆՈՒՐ ՏԵՍԱԼՆԵՐ	ՀԱՊԳԵՑԴ		
ԳԼԽ. ՄԱՍՆ.	Լ.ՕՍԻՊՅԱՆ						

ՄԵՏԱՂԻ ՏԵԽՆԻԿԱԿԱՆ ՄԱՍՆԱԳԻՐ

	ՊՈՂՊԱՏԻ ԱՆՎԱՆՈՒՄԸ ԵՎ ԳՈՍՏ ՏՈՒ	ՊՈՂՊԱՏԻ ՄԱԿՆԻՇԸ ԵՎ ԳՈՍՏ	ՆՇԱՆԱԿՈՒՄ ՊՐՈՖԻԼԻ ԿԱՁՄԸ	ՄԵՏԱՂԻ ՁԱՆԳՎԱԾԸ ԸՍՏ ԿՈՆՍՏՐՈՒԿՑԻԱՆԵՐԻ ՏԱՐՐԵՐԻ (տ)							
				ՇՐՋԱՆԱԿ	ՄԱՐԴԱԿ	ԿԱՊԵՐ	ԵՐԿԱՅՆԱԿԱՆ ՊԱՏՈՂ ՇՐՋԱՆԱԿՆԵՐ	ԼԱՅՆԱԿԱՆ ՊԱՏՈՂ ՇՐՋԱՆԱԿՆԵՐ	ՎԵՐՆԱ-ՇԱԾԿ	ԴԱՐՊԱՍ	ԸՆԴՀԱՆՈՒՐ (տ)
	1	2	3	4	5	6	7	8	9	10	11
1	ԳԼՈՑԱՊՈՂՊԱՏ ԱՆԿՅՈՒՆԱՅԻՆ ԱՆՀԱՎԱՍԱՐԱԿՈՂ ԳՈՍՏ 8510-86	ВСТ3 КП2 ԳՈՍՏ 380-88	L 90x56x5.5	-	-	-	-	0.478	-	-	0.478
2	ԳԼՈՑԱՊՈՂՊԱՏ ԱՆԿՅՈՒՆԱՅԻՆ ՀԱՎԱՍԱՐԱԿՈՂ ԳՈՍՏ 8509-86	ВСТ3 КП2 ԳՈՍՏ 380-88	L 75x8	-	-	-	-	-	-	0.461	0.461
			L63x5	0.053	-	-	-	-	-	-	0.053
			L32x4	-	-	-	-	-	0.265	-	0.265
			L50x4	1.023	-	-	-	-		0.042	1.065
			L36x4	-			0.996	0.578	0.2225	0.009	1.8055
3	ԱՄՐԱՆԱՅԻՆ ՊՈՂՊԱՏ ԳՈՍՏ 5781-82	ВСТ3 КП2 ԳՈՍՏ 380-88	Ф18АІ	0.721	-	0.82					1.541
			Ф16АІ	-	-	-				0.0021	0.0021
4	ՇԵՐՏԱՊՈՂՊԱՏ ԳՈՍՏ 103-76*	ВСТ3 КП2 ԳՈՍՏ 380-88	- δ=18	0.25	-	-					0.25
			- δ=6	-	0.010	-					0.010
			- δ=5	0.07	-	0.05			0.211		0.331
			- δ=4	-	-	-			0.088	0.021	0.109
5	ՆՐԲԱԹԵՐԹԱՊՈՂՊԱՏ ԳՈՍՏ 19904-74	ВСТ3 КП2 ԳՈՍՏ 380-88	- δ=3	-	-	-	0.129		0.030	0.0086	0.1676
			- δ=2	-	-	-			-	0.049	0.049
6	ԼՈՒՍԱՄՈՒՏՆԵՐԻ ՎԵՐՆԱՓԵՂԿԵ-ՐԻ ԱՊԱԿԵԿԱԼՆԵՐԻ ՊՐՈՖԻԼ-ՆԵՐ ԳՈՍՏ 7511-73*	**ВСТ3 КП2 ԳՈՍՏ 380-88**	⊥ 35x3.3	-	-	-	0.257	0.357	1.80	0.073	2.487
7	**ՊՈՂՊԱՏԵ ԱՆԿԱՐԱՆ ՇԻԿԱԳԼՈՑ-ՎԱԾ ԽՈՂՈՒԱԿՆԵՐ ԳՈՍՏ 7511-73***		**Ф89x3.5**	0.004	2.162	-	-				2.166
			Ф114x7	1.55	-	-	-	-	-	-	1.55
8	ԾԽՆԻՆԵՐ ԳՈՍՏ 5088-78		U150	-	-	-	-	-	-	0.0036	0.0036
			U100	-	-	-	0.0167		0.0143	0.0008	0.0318
9	**ՓԱԿԱՆ ԳՈՍՏ 5090-86**		**ՓԱԿԱՆ**	-	-	-	-			0.0002	0.0002
				-	-	-	-				
		ԸՆԴԱՄԵՆԸ		3.671	2.172	0.87	1.3987	1.413	2.6308	0.6701	12.8256
				-	-	-	-				
		ԸՆԴԱՄԵՆԸ		-	-	-	-				12.8256
		ՄԱԿԱՀԱՎԱԾ ՄԵՏԱՂ 1.4%									0.1795
		ԸՆԴԱՄԵՆԸ									13.005

ՕԳՏԱԳՈՐԾՎՈՂ ՃԵ ԳԾԱԳՐԵՐԻ ՑԱՆԿ
ՍՏԱՆԴԱՐՏՆԵՐ ԵՎ ՏԻՊԱՐԱՅԻՆ ԳԾԱԳՐԵՐ

ՍՏԱՆԴԱՐՏ ԿԱՄ ՏԻՊԱՐԱՅԻՆ ԳԾԱԳԻՐ	ՍՏԱՆԴԱՐՏԻ ԿԱՄ ՏԻՊԱՐԱՅԻՆ ԳԾԱԳՐԵՐԻ ԱՆՎԱՆՈՒՄԸ
ԳՈՍՏ 8510-86	ԱՆԿՅՈՒՆԱԿ ԱՆՀԱՎԱՍԱՐԱԿՈՂ , ՏԵՍԱԿԱՆ
ԳՈՍՏ 8509-86	ԱՆԿՅՈՒՆԱԿ ՀԱՎԱՍԱՐԱԿՈՂ , ՏԵՍԱԿԱՆ
ԳՈՍՏ 7511-73*	ԱՐՈՂՈՒՆԱԲԵՐԱԿԱՆ ՇԵՆՔԵՐԻ,ԼՈՒՍԱՄՈՒՏՆԵՐԻ ՎԵՐՆԱՓԵՂՔԵՐԻ ԱՊԱԿԵԿԱԼՆԵՐԻ ՊՐՈՖԻԼՆԵՐ
ԳՈՍՏ 5781-82	ՊՈՂՊԱՏ ՇԻԿԱԳԼՈՑՎԱԾ ԵՎԲԵՏՈՆԵ ԿՈՆՍՏՐՈՒԿՑԻԱՆԵՐԻ ԱՄՐԱՆԱՎՈՐՄԱՆ ՀԱՄԱՐ
ԳՈՍՏ 103-76*	ՇԵՐՏԱՊՈՂՊԱՏ , ՏԵՍԱԿԱՆ
ԳՈՍՏ 111-78*	ԼՈՒՍԱՄՈՒՏԻ ԹԵՐԹԱՊԱԿ
ԳՈՍՏ 7798-70*	ՎԵՑԱՆԻՏՍ ԳԼԽԻԿՆԵՐՈՎ ՀԵՂՈՒՑՍՆԵՐ
ԳՈՍՏ 8240-89	ԳԼՈՑԱԾ ՊՈՂՊԱՏ ,ՇՎԵԼԵՐՆԵՐ, ՏԵՍԱԿԱՆ
ԳՈՍՏ 8732-78*	ՊՈՂՊԱՏԵ ԱՆԿԱՐԱՆ ՇԻԿԱԳԼՈՑՎԱԾ ԽՈՂՈՒԱԿՆԵՐ ԱՄՐԱՆԱՎՈՐՄԱՆ ՀԱՄԱՐ, ՏԵՍԱԿԱՆ
ԳՈՍՏ 5088-78*	ԼՈՒՍԱՄՈՒՏՆԵՐԻ ԵՎ ԴՌՆԵՐԻ ՀԱՄԱՐ ԾԽՆԻՆԵՐ
ԳՈՍՏ 5090-86	ԼՈՒՍԱՄՈՒՏՆԵՐԻ ԵՎ ԴՌՆԵՐԻ ՀԱՄԱՐ ՓԱԿԻՉ ՍԱՐՔԵՐ
ԳՈՍՏ 2306-68 21302-97	ՇԻՆԱՐԱՐԱԿԱՆ ՆՅՈՒԹԵՐԻ ՊԱՅՄԱՆԱԿԱՆ ԳՐԱՖԻԿԱԿԱՆ ՆՇԱՆՆԵՐ
ԳՈՍՏ 21107-78	ՇԵՆՔԵՐԻ ԿՈՆՍՏՐՈՒԿՏԻՎ ՏԱՐՐԵՐԻ ՊԱՅՄԱՆԱԿԱՆ ԳՐԱՖԻԿԱԿԱՆ ՆՇԱՆՆԵՐ
ԳՈՍՏ 21107-78	ԿՈՆՍՏՐՈՒԿՑԻԱՆԵՐԻ ՏԱՐՐԵՐԻ ՊԱՅՄԱՆԱԿԱՆ ԳՐԱՖԻԿԱԿԱՆ ՆՇԱՆՆԵՐ
ԳՈՍՏ 19904-74	ԳԼՈՑԱԾ ՆՐԲԱԹԵՐԹԱՊՈՂՊԱՏ
СТО АСЧМ 7-93	ՊՈՂՊԱՏԱԼԱՐ ԵՎԲԵՏՈՆԵ ԿՈՆՍՏՐՈՒԿՑԻԱՆԵՐԻ ԱՄՐԱՆԱՎՈՐՄԱՆ ՀԱՄԱՐ
3.006.1-2/82	ՀԱՎԱՔՈՒՄ ԵՎԲԵՏՈՆԵ ՎԱՔԵՐ

Գ.Լ.Խ. ՇԱՐՏ.	Ա.ՅՈՎՀԱՆՆԻՍՅԱՆ			ՋԵՐՄԱՏՆԵՐԻ ԱՇԽԱՏԱՆՔԱՅԻՆ ՆԱԽԱԳԾԵՐԻ ՄՇԱԿՄԱՆ և ՓՈՐՁԱՔՆՆՈՒԹՅԱՆ ԱՆՑԿԱՑՄԱՆ ԱՇԽԱՏԱՆՔՆԵՐ	2-2014		Բ
Ն.Գ.Փ.	Լ.ԱՂԱՋԱՆՅԱՆ				ՓՈՒԼ	ԹԵՐԹ	ԹԵՐԹԵՐ
ԲԱԺՆԻ ՊԵՏ	Լ.ԱՂԱՋԱՆՅԱՆ				Ա	4	4
Գ.Լ.Ս.ՄԱՍՆ.	Կ.ԳՐԻԳՈՐՅԱՆ			ՋԵՐՄԱՏՈՒՆ 500 Մ^2 ՊՈՂՊԱՏԻ ԾԱԽՍԻ ՄԱՍՆԱԳԻՐ	ՀԱՅԿԱԿԱՆ ԳԱԶԱՅԻՆ ԾԱՌԱՅՈՒԹՅՈՒՆ		
Գ.Լ.Ս.ՄԱՍՆ.	Հ. ԴԱՐԻԲՅԱՆ						

ՃԱԿԱՏ 1-9 , Մ 1:200

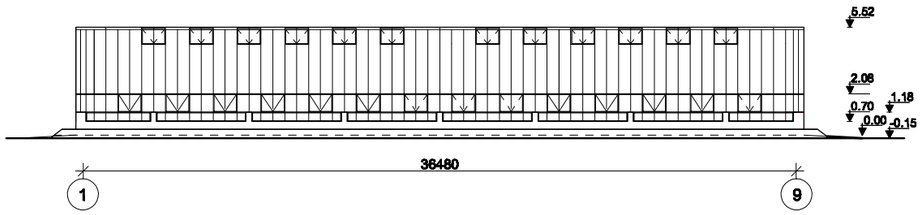

ՃԱԿԱՏ Ա - Բ , Մ 1:200

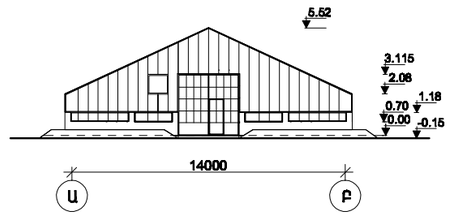

ՀԱՏԱԿԱԳԻԾ , Մ 1:200

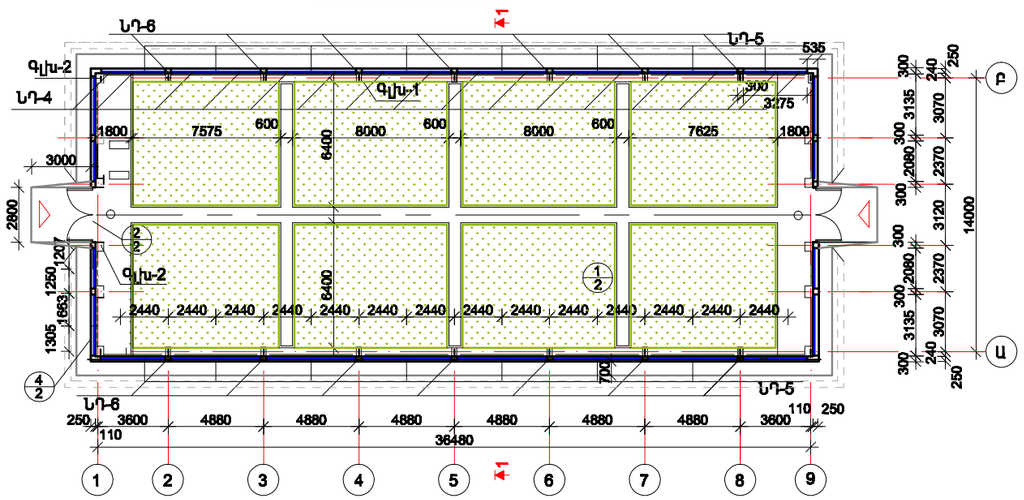

ՀԱՏԱԿԱԳԻԾ , Մ 1 :200
ՀԻԴՐՈՊՈՆԻԿԱՅԻ ՏԱՐԲԵՐԱԿ

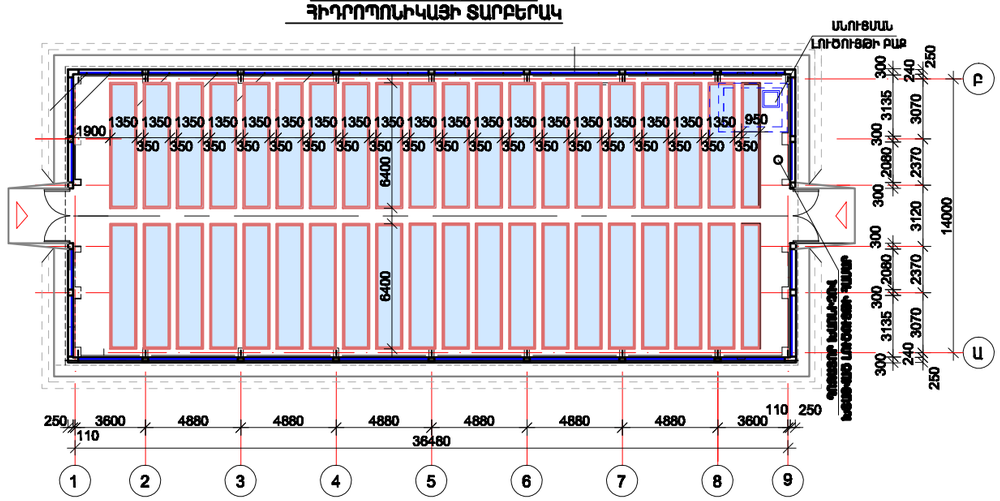

ԿՏՐՎԱԾՔ 1 - 1, Մ 1:50

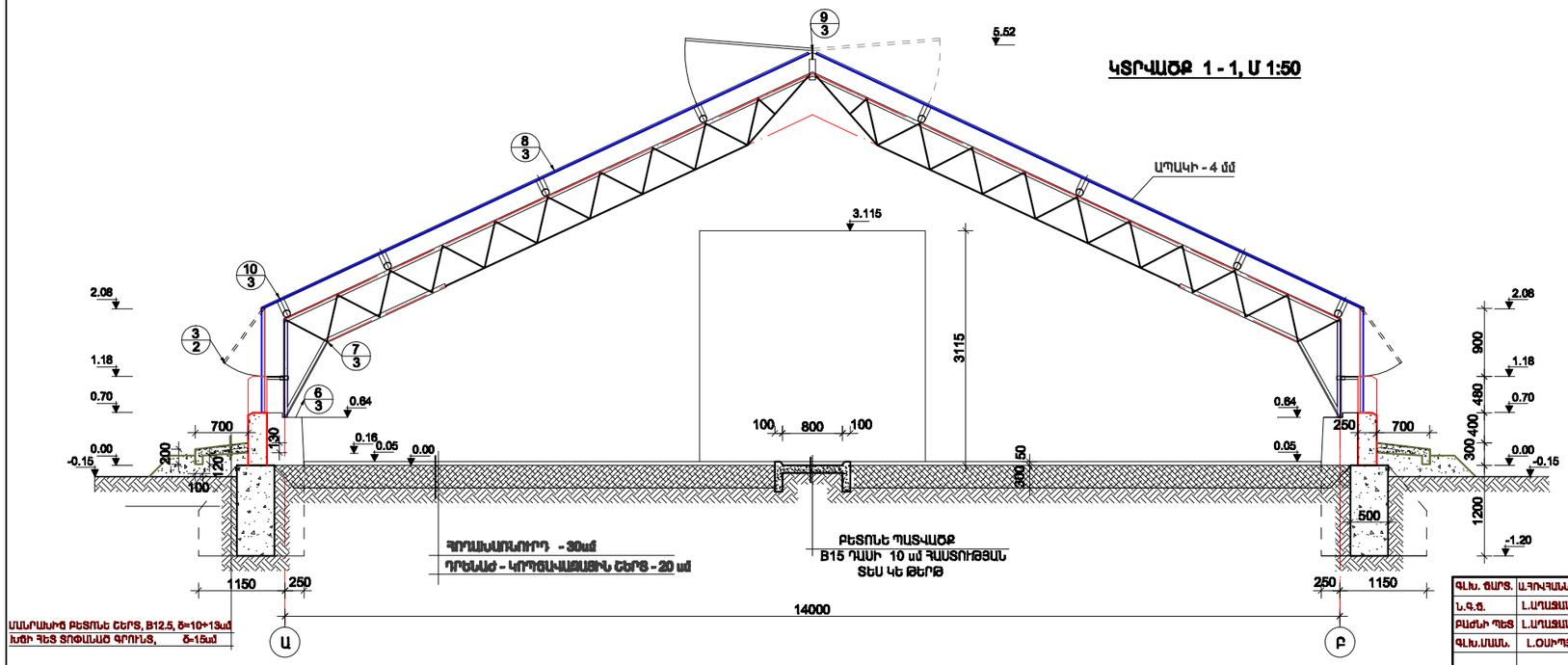

ՏԵԽՆԻԿԱՏՆՏԵՍԱԿԱՆ ՑՈՒՑԱՆԻՇՆԵՐ

1. ԿԱՌՈՒՑՊԱՏՄԱՆ ՄԱԿԵՐԵՍԸ	- 520.00 մ^2
2. ԸՆԴՀԱՆՈՒՐ ՄԱԿԵՐԵՍԸ	- 515.00 մ^2
3. ՇԻՆԱՐԱՐԱԿԱՆ ԾԱՎԱԼԸ	- 1850.00 մ^3

ԾԱՆՈԹՈՒԹՅՈՒՆ

1. 0.00 ՆԻՇԻ ՀԱՄԱՐ ՊԱՅՄԱՆԱԿԱՆՈՐԵՆ ԸՆԴՈՒՆՎԱԾ է ՀՈՂԻ ՀԱՐԹԵՑԱԾ ՄԱԿԵՐԵՎՈՒՅԹԻ ՄԱԿԱՐԱԿԸ , ՈՐԸ ՀԱՄԱՊԱՏԱՍԽԱՆՈՒՄ է ԲԱՑԱՐՁԱԿ -
2. ՋԵՐՄԱՏԱՆ ԱՊԱԿԵՊԱՏՈՒՄԸ ԿԱՏԱՐԵԼ 4ՄՄ ՀԱՍՏՈՒԹՅԱՄԲ ԱՊԱԿՈՎ - 1308.0Մ^2
3. ՋԵՐՄԱՏԱՆ ՊԱՐԱԳԾՈՎ ԻՐԱԿԱՆԱՑՆԵԼ ԲԵՏՈՆԵ ՍԱԼԿԱԾՔ 70ՍՄ ԼԱՅՆՈՒԹՅԱՄԲ - 74.0Մ^2

Գլխ. ճարտ.	Ա.ՀՈՎՀԱՆՆԻՍՅԱՆ			ՋԵՐՄԱՏՆԵՐԻ ԱՇԽԱՏԱՆՔԱՅԻՆ ՆԱԽԱԳԾԵՐԻ ՄՇԱԿՄԱՆ և ՓՈՐՁԱՔՆՆՈՒԹՅԱՆ ԱՆՑԿԱՑՄԱՆ ԱՇԽԱՏԱՆՔՆԵՐ	2-2014		ՃԵ
Ն.Գ.Ճ.	Լ.ԱՂԱՋԱՆՅԱՆ				ՓՈՒԼ	ԹԵՐԹ	ԹԵՐԹԵՐ
Բաժնի պետ	Լ.ԱՂԱՋԱՆՅԱՆ				Ա	1'	19
Գլխ.մասն.	Լ.ՕՍԻՊՅԱՆ			ՋԵՐՄԱՏՈՒՆ 500 Մ^2 ՃԱԿԱՏ 1-9 , Մ 1:200; ՃԱԿԱՏ Ա-Բ , Մ 1:100; ՀԱՏԱԿԱԳԻԾ , Մ 1:200 ԿՏՐՎԱԾՔ 1-1 , Մ 1:50; ՀԱՏԱԿԱԳԻԾ , Մ 1 :200 ՀԻԴՐՈՊՈՆԻԿԱՅԻ ՏԱՐԲԵՐԱԿ			

ճակատ 1-9 , Մ 1:200

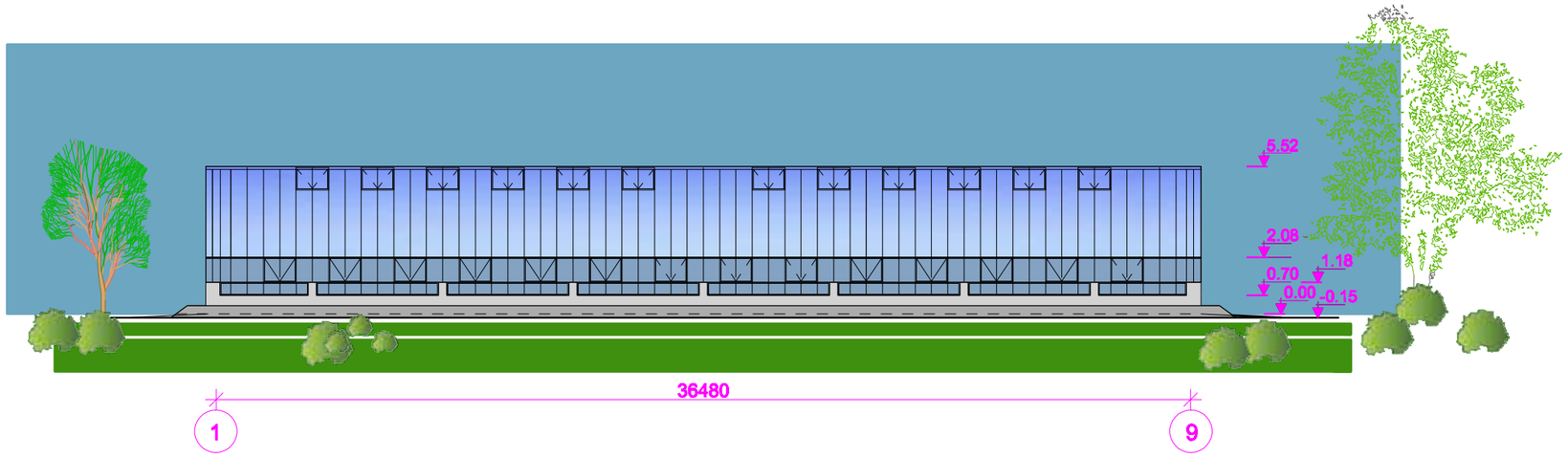

ճակատ Ա - Բ , Մ 1:200

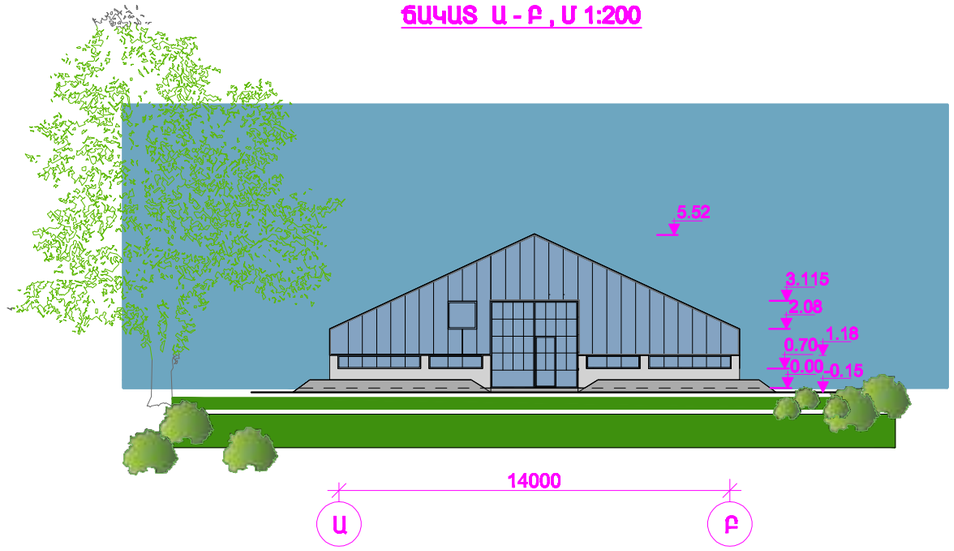

ԳԼԽ. ճԱՐՏ.	Ա.ՅՈՎՀԱՆՆԻՍՅԱՆ			ՋԵՐՄԱՏՆԵՐԻ ԱՇԽԱՏԱՆՔԱՅԻՆ ՆԱԽԱԳԾԵՐԻ ՄՇԱԿՄԱՆ և ՓՈՐՁԱԲՆՈՒԹՅԱՆ ԱՆՑԿԱՑՄԱՆ ԱՇԽԱՏԱՆՔՆԵՐ	2-2014	ճՇ
Ն.Գ.ճ.	Լ.ԱՂԱՋԱՆՅԱՆ				ՓՈՒԼ / ԹԵՐԹ	ԹԵՐԹԵՐ
ԲԱԺՆԻ ՊԵՏ	Լ.ԱՂԱՋԱՆՅԱՆ				Ա / 1	19
ԳԼԽ.ՄԱՍՆ.	Լ.ՕՍԻՊՅԱՆ			ՋԵՐՄԱՏՈՒՆ 500 Մ^2 ճԱԿԱՏ 1 - 9, Մ 1:200; ճԱԿԱՏ Ա-Բ , Մ 1:200; ԳՈՒՆԱՎՈՐ	ՀԱՅԿԱՇԵՆ	

ԳԼԽԱՄԱՍ Գլխ-1
(Մ1:10)

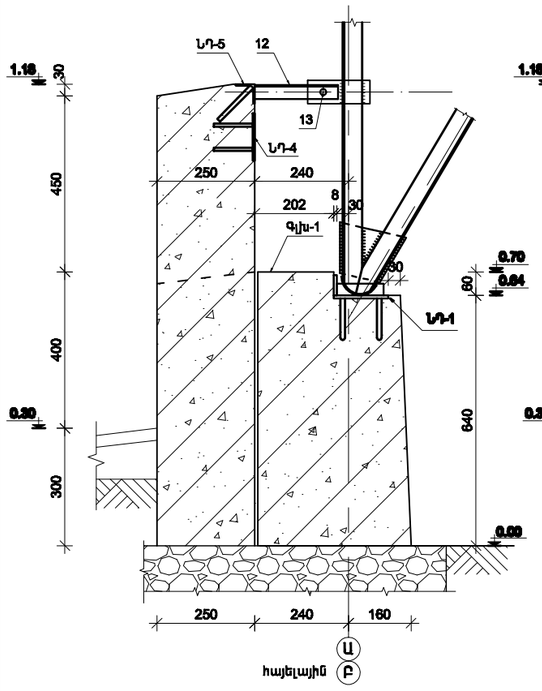

ԳԼԽԱՄԱՍ Գլխ-2
(Մ1:10)

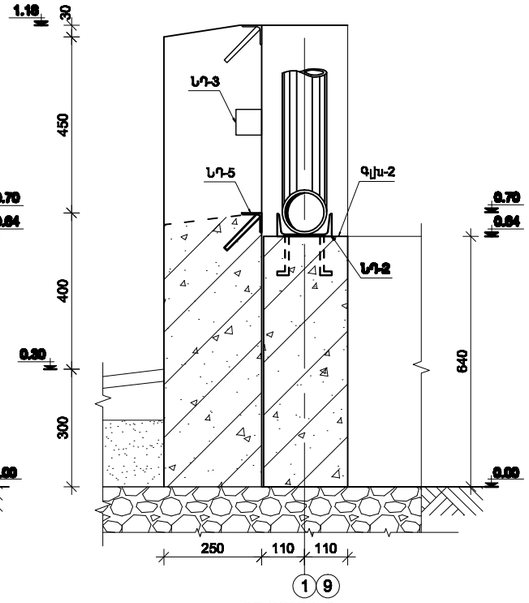

ԿՏՐՎԱԾՔ Ա-Ա
(Մ1:10)

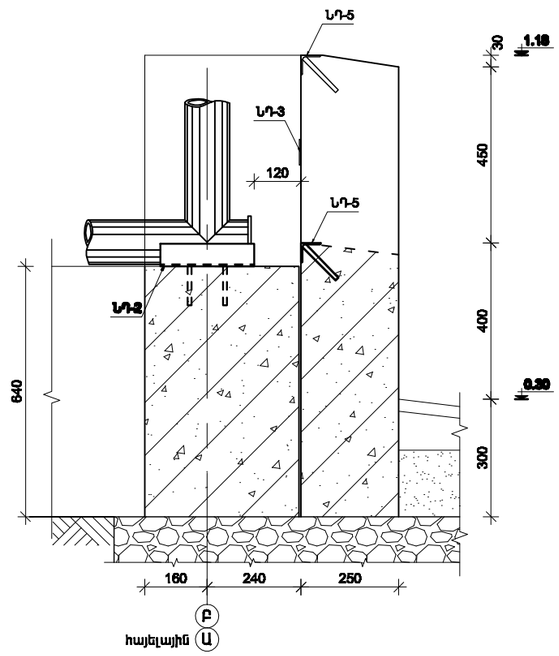

ԿՏՐՎԱԾՔ
(Մ1:10)

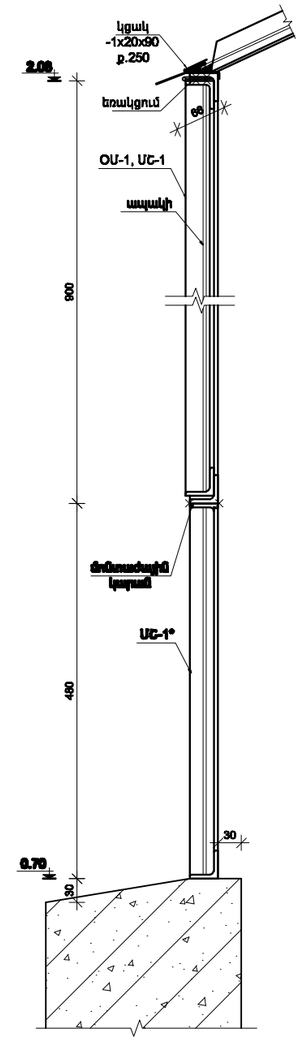

ՀԱՆԳՈՒՅՑ 1
(Մ1:10)

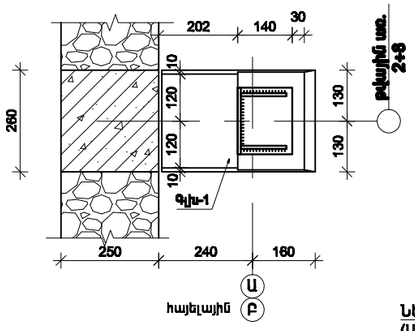

ՀԱՆԳՈՒՅՑ 2
(Մ1:10)

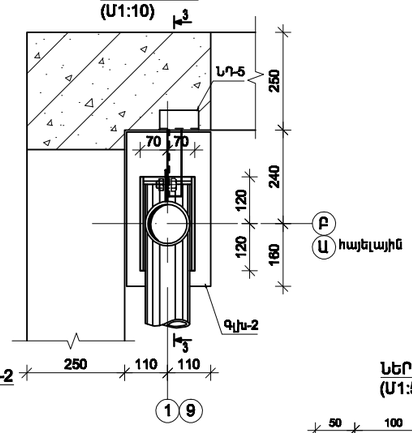

ՀԱՆԳՈՒՅՑ 3
(Մ1:10)

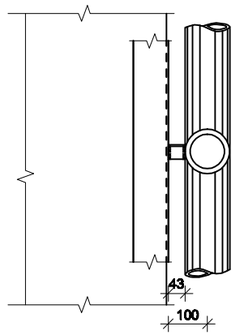

ՀԱՆԳՈՒՅՑ 4
(Մ1:10)

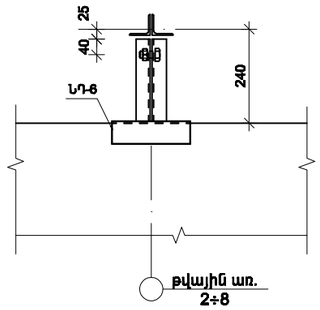

ՆԵՐԴԻՐ ՏԱՐՐ ՆԴ-1
(Մ1:5)

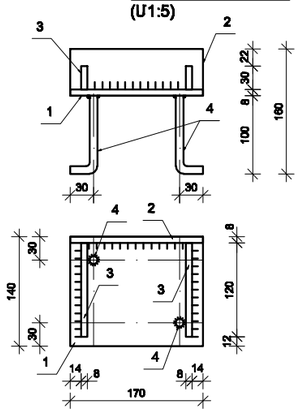

ՆԵՐԴԻՐ ՏԱՐՐ ՆԴ-2
(Մ1:5)

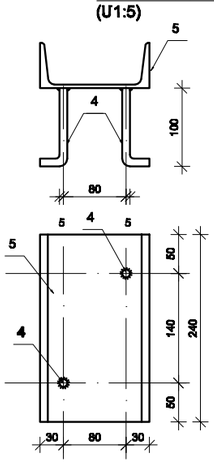

ՆԵՐԴԻՐ ՏԱՐՐ ՆԴ-4
(Մ1:5)

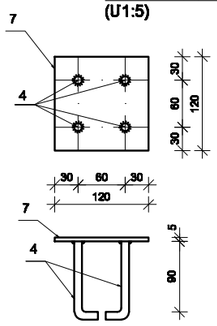

ՆԵՐԴԻՐ ՏԱՐՐ ՆԴ-6
(Մ1:5)

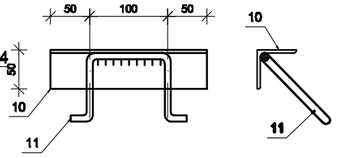

ՆԵՐԴԻՐ ՏԱՐՐ ՆԴ-3
(Մ1:5)

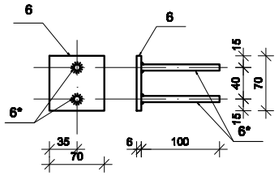

ՆԵՐԴԻՐ ՏԱՐՐ ՆԴ-5
(Մ1:5)

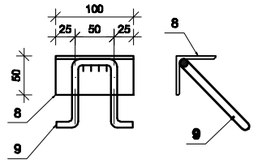

ՊՈՂՊԱՏԻ ՄԱՍՆԱԳԻՐ ՄԻԱՑՄԱՆ ՏԱՐՐԵՐԻ ՀԱՄԱՐ

ՍԵՏԱՊԱԿԱՆ ՏԱՐՐԵՐԻ ՄԱՍՆԱԳԻՐ ՍՀՠ3 ԿՊ2

ԴԻՐՔ	ԱՆՎԱՆՈՒՄ	ԵՐԿԱՐՈՒԹ.	ՔԱՆԱԿ ՀԱՏ		ՔԱՆԱԿՎԱԾՔ, կգ			ՇԱՆՈՒՑՈՒՑՈՒՆ
			Տ	Հ	1 ՏԱՐՐԻ ՀԱՄԱՐ	ԱՄԲՈՂՋ կգ	ՄԱԿԱՐԴ	
12	L36x4	L=215	30	30	0.465	14.00		ԳՈՍՏ 8509-86
13	ՀԵՂՈՒՑՍ Φ10	L=45	32		0.04	1.28		

1. ՏՎՅԱԼ ՔԵՐԹԸ ՏԵՍ ՃՇ-1-Ի ՀԵՏ ՀԱՄԱՏԵՂ

ԳԼԽ. ՃԱՐՏ.	Ա.ՀՈՎՀԱՆՆԻՍՅԱՆ			ՋԵՐՄԱՑՆԵՐԻ ԱԶԱՏԱՑՄԱՆԻՑ ԱՌԱՋԱՑՈՒՄ ՍՏԵՎԱՆ և ՓՈՐՁԱՐԿՈՒԹՅԱՆ ԱՇԽԱՏԱՆՔԱՅԻՆ ԱՇԽԱՏԱՆՔՆԵՐ	2-2014	ՃՇ
ՆԳՏ	Լ.ԱՂԱՋԱՆՅԱՆ				ՓՈՒԼ	ՖԹԹ	ՖԹԹԹԹ
ԲԱԺԻՆ ՊԵՏ	Լ.ԱՂԱՋԱՆՅԱՆ				Ա	2	19
ԱԱՆԱՓԵՏ	Ա.ՊԱՊՈՅԱՆ			ՋԵՐՄԱՑՈՒՑ 500 Մ³ ՀԱՆԳՈՒՅՑՆԵՐ, ԳԼԽԱՄԱՍ Գլխ-1,Գլխ-2, ՆԵՐԴԻՐ ՏԱՐՐԵՐԻ	ԱՅԲԵՆՔ		

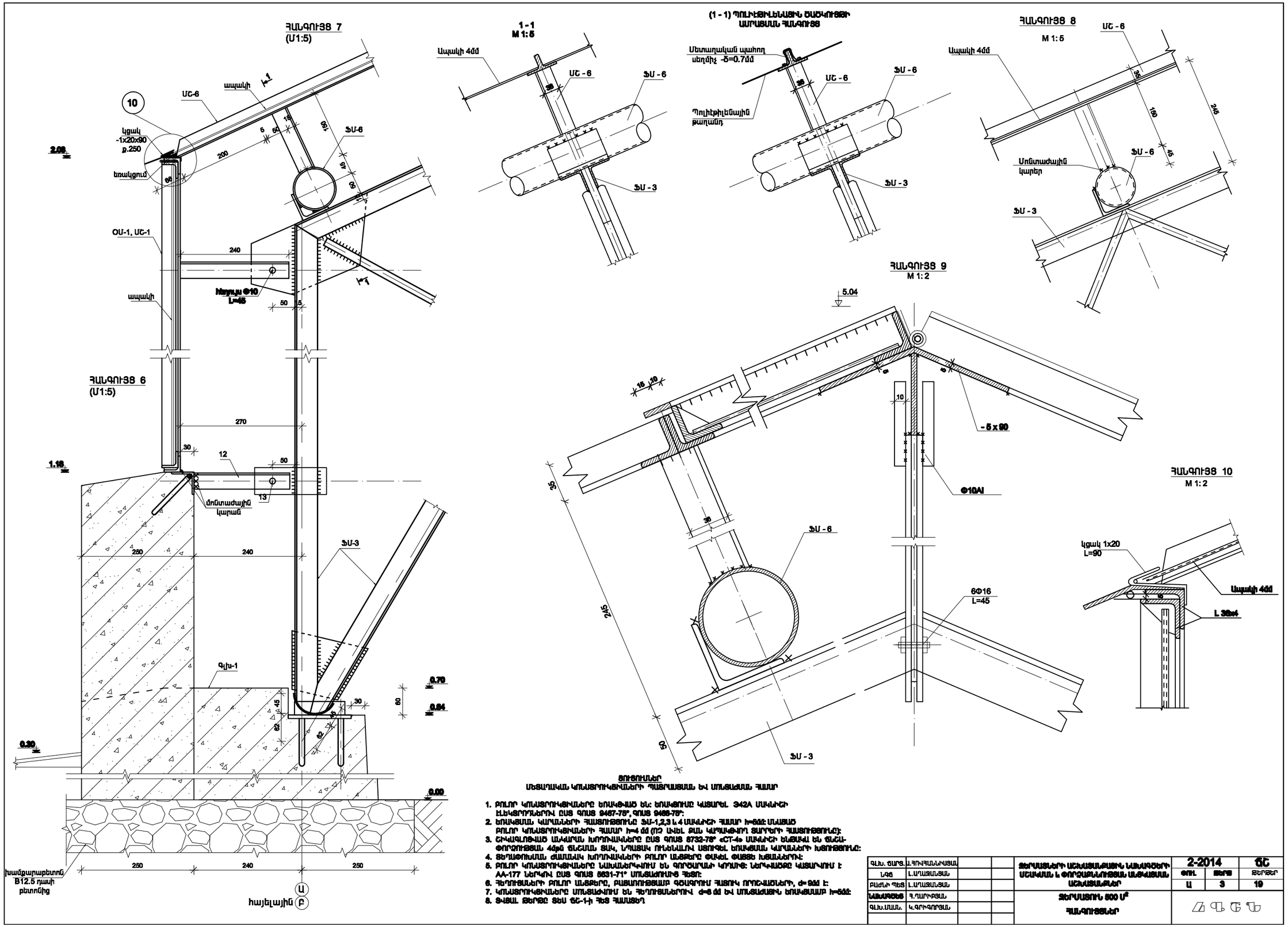

ՑՈՒՑՈՒՄՆԵՐ

ՄԵՏԱՂԱԿԱՆ ԿՈՆՍՏՐՈՒԿՑԻԱՆԵՐԻ ՊԱՏՐԱՍՏՄԱՆ ԵՎ ՄՈՆՏԱԺՄԱՆ ՀԱՄԱՐ

1. ԲՈԼՈՐ ԿՈՆՍՏՐՈՒԿՑԻԱՆԵՐԸ ԵՌԱԿՑՎԱԾ ԵՆ: ԵՌԱԿՑՈՒՄԸ ԿԱՏԱՐԵԼ Э42Α ՄԱԿԱՐԴԻ ԷԼԵԿՏՐՈԴՆԵՐՈՎ ԸՍՏ ԳՈՍՏ 9467-75*, ԳՈՍՏ 9466-75*:
2. ԵՌԱԿՑՄԱՆ ԿԱՐԱՆՆԵՐԻ ՀԱՍՏՈՒԹՅՈՒՆԸ ՏՄ-1,2,3 և 4 ՄԱԿԱՐԴԻ ՀԱՄԱՐ h=5մմ: ՄԱՍԱՅՄ ԲՈԼՈՐ ԿՈՆՍՏՐՈՒԿՑԻԱՆԵՐԻ ՀԱՄԱՐ h=4 մմ (ՈՐ ԱՎԵԼ ԿԱՄ ԿԱՊԱԿՑՈՂ ՏԱՐՐԵՐԻ ՀԱՍՏՈՒԹՅՈՒՆԸ):
3. ՇԻՎԱՂԼՈՑԱԾ ԱԿԱՌՆԱՆ ԽՈՂՈՎԱԿՆԵՐԸ ԸՍՏ ԳՈՍՏ 8732-78* «ՀՏ-4» ՄԱԿԱՐԴԻ ԵՆԹԱԿԱ ԵՆ ՇՆՇԱՓՈՐՁՈՒԹՅԱՆ 45թն ՇՆՇԱՆԱ ՏԱԿ, ԼՊՈՒՏԱԿ ՈՒՆԵՆԱԼՈՎ ՍՏՈՒԳԵԼ ԵՌԱԿՑԱՆ ԿԱՐԱՆՆԵՐԻ ԽՏՈՒԹՅՈՒՆԸ:
4. ՏԵՂԱՓՈԽԱՆԱ ԺԱՄԱՆԱԿ ԽՈՂՈՎԱԿՆԵՐԻ ԲՈԼՈՐ ԱՆՑՔԵՐԸ ՓԱԿԵԼ ՓԱՅՏԵ ԽՏԱՆԵՆԵՐՈՎ:
5. ԲՈԼՈՐ ԿՈՆՍՏՐՈՒԿՑԻԱՆԵՐԸ ՆԱԽԱՆԵՐԿՈՎՈՒՄ ԵՆ ԳՈՐԾԱՐԱՆԻ ԿՈՄՈՒԿ: ՆԵՐԿԱՅԱԾԸ ԿԱՏԱՐՎՈՒՄ Է AA-177 ՆԵՐԿՈՎ ԸՍՏ ԳՈՍՏ 8831-71* ՄՈՆՏԱԺՈՒՄԻ ՊԵՏԻՆ:
6. ՊԵՂՈՒՄՆԵՐԻ ԲՈԼՈՐ ԱՆՑՔԵՐԸ, ԲԱՑԱՌՈՒԹՅԱՄԲ ԳՇԱԳՐՈՒՄ ՀԱՅՈՒՄ ՈՐՈՇԱԾՆԵՐԻ, d=9մմ է:
7. ԿՈՆՍՏՐՈՒԿՑԻԱՆԵՐԸ ՄՈՆՏԱԺՎՈՒՄ ԵՆ ՊԵՂՈՒՄՆԵՐՈՎ d=6 մմ ԵՎ ՄՈՆՏԱԺՄԱՆԻ ԵՌԱԿՑԱՆԸ h=5մմ:
8. Տ-ՏՏԱԼ ՑԵՐԵԶԸ ՏԵՍ ՇՇ-1-ի ՊԵՏ ՀԱՄԱՏԵՂ

ԳԼԽ. ՏԱՐՏ.	Ա.ՅՈՎՀԱՆՆԻՍՅԱՆ			ՁԵՐՄԱՏԵՂԻ ԱԶԱՏԱՆՔԱՅԻՆ ԼԱՆԱՅԾԵՐԻ ՄՇԱԿՄԱՆ և ՓՈՐՁԱՐԿԱԼՈՒԹՅԱՆ ԱՆԹԱՅԱՆԱՅԻՆ ԱՇԽԱՏԱՆՔՆԵՐ	2-2014		ՇՇ
ԼԳՏ	Լ.ԱՂԱՋԱՆՅԱՆ				ՕՊՏ.	ՑԵՐԵԶ	ՁԵՐԹԵՐ
ԲԱԺՆԻ ՊԵՏ	Լ.ԱՂԱՋԱՆՅԱՆ				Ա	3	19
ՆԱԽԱԳԾԵՑ	Հ.ԴԱՐԻԲՅԱՆ			ՁԵՐՄԱՏՈՒՆ 800 Մ² ՀԱՆԳՈՒՅՑՆԵՐ			
ԳԼԽ.ՄԱՍՆ.	Կ.ԳՐԻԳՈՐՅԱՆ						

ՀԻՄՔԵՐԻ ՀԱՏԱԿԱԳԻԾ

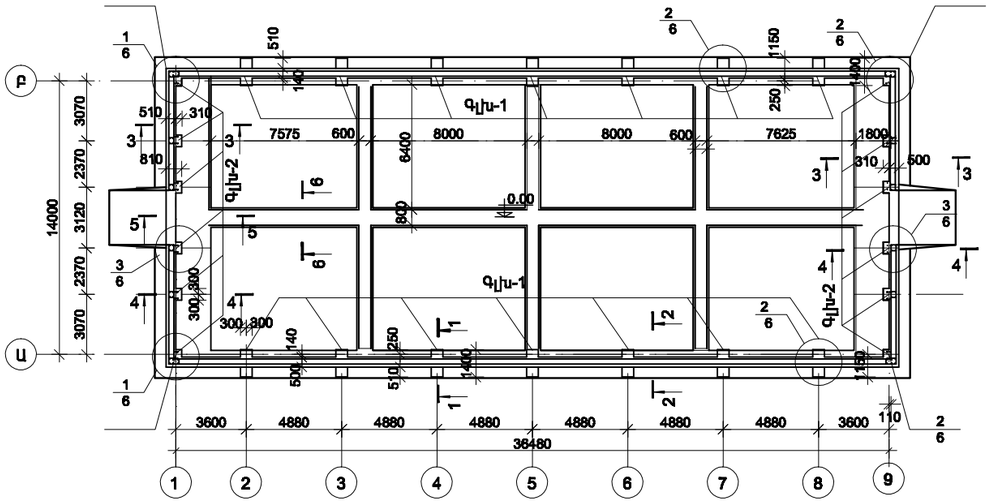

ՍԽԵՄԱ

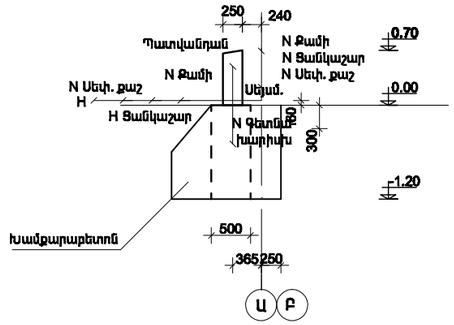

ԲԵՌՆՎԱԾՔՆԵՐ
N Պատվանդան = 1850կգ
N Սեփ. քաշ = 799կգ
N Ցանկաշար = 663կգ
N Քամի = 173կգ
N Սեփ. քաշ = 635կգ
N Ցանկաշար =512կգ
N Քամի = 422կգ
Սեյսմ. = 112կգ

1 - 1

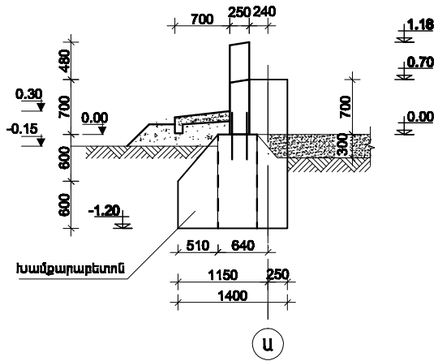

2 - 2

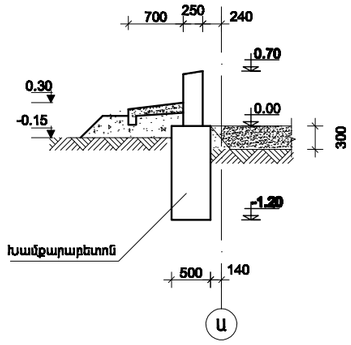

5 - 5

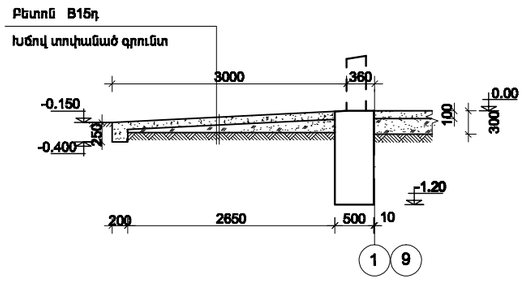

6 - 6

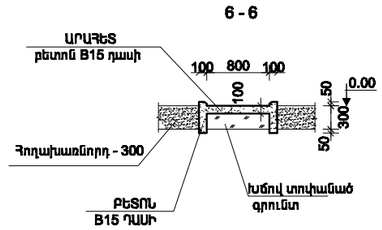

3 - 3

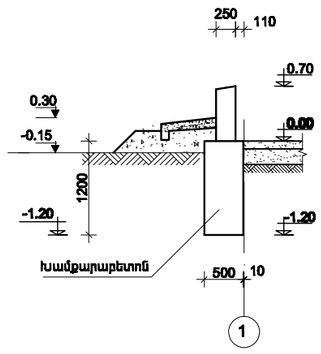

4 - 4

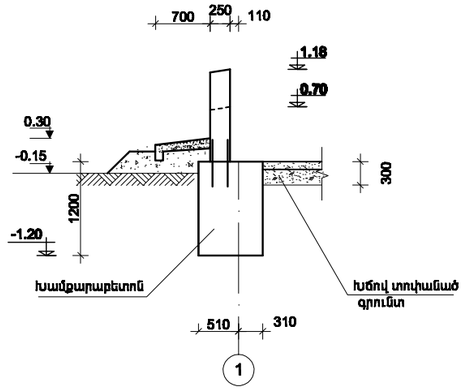

1. ՈՐՊԵՍ 0.00 ՆԻՇ ՊԱՅՄԱՆԱԿԱՆՈՐԵՆ ԸՆԴՈՒՆՎԱԾ է ՋԵՐՄՈՑԻ ՀՈՂԻ ՀԱՐԹԵՑՎԱԾ ՄԱԿԵՐԵՎՈՒՅԹԻ ՄԱԿԱՐԴԱԿԸ, ՈՐԸ ՀԱՄԱՊԱՏԱՍԽԱՆՈՒՄ է
2. ՀԻՄՔԵՐԻ ԽՈՐՈՒԹՅՈՒՆԸ ԸՆԴՈՒՆԵԼ ՏԵՂԱԿԱՊՄԱՆ ԺԱՄԱՆԱԿ:
3. ՀԻՄՔԵՐԻ ՇԱՐՎԱԾՔԸ ԽԱՄՔԱՐԱԲԵՏՈՆԻՑ (ԽԱՄՔԱՐ 100 ՄԱԿՆԻՇԻ, ԲԵՏՈՆ B 12.5 ՄԱԿՆԻՇԻ):
4. ՈՐՊԵՍ ՀԻՄՆԱՏԱԿ ՇԱՌԱՑՈՒՄ է ՇԼՅԱՑՈՂ , ՉՈՒՌՈՂՈՂ ԲԼԱՌՈՂ, ՀԵՏԵՎՅԱԼ ՆՈՐՄԱՏԻՎ ԲՆՈՒԹԱԳՐԵՐՈՒՄ՝ φ=0.49°: C=0.02կգ/սմ²; γ=1.8տ/մ³; Ro=180կպա:
ԳՐՈՒՆՏԱՅԻՆ ՋՐԵՐԸ ԲԱՑԱԿԱՅՈՒՄ ԵՆ:
5. ԲԵՏՈՆ B15 ԴԱՍԻ ՇԱԿԱԼԸ ԱՐՄԱՏՆԵՐԻ ՀԱՄԱՐ ԱԱԼ-7.80Մ³; ՊԱՑ-7.10Մ³

ԳԼԽ. ՃԱՐՏ.	Ա.ԳՈՎՀԱՆՆԻՍՅԱՆ			ՋԵՐՄԱՅՆԵՐԻ ԱՇԽԱՏԱՆՔԱՅԻՆ ՆԱԽԱԳԾԵՐԻ ՍՇԱԿՄԱՆ և ՓՈՐՁԱԳՆՈՒԹՅԱՆ ԱՆՑԿԱՑՄԱՆ ԱՇԽԱՏԱՆՔՆԵՐ	2-2014		ՃԵ
Ն.Գ.Ճ.	Լ.ԱՂԱՅԱՆՅԱՆ				ՓՈՒԼ	ԹԵՐԹ	ԹԵՐԹԵՐ
ԲԱԺՆԻ ՊԵՏ	Լ.ԱՂԱՅԱՆՅԱՆ				Ա	4	19
ԳԼԽ.ՄԱՍՆ.	Հ. ԴԱՐԻԲՅԱՆ			ՋԵՐՄԱՅՈՒՆ 500 Մ²			
ԳԼԽ.ՄԱՍՆ.	Կ.ԳՐԻԳՈՐՅԱՆ			ՀԻՄՔԵՐԻ ՀԱՏԱԿԱԳԻԾ	ՀԱՅԵՐ		

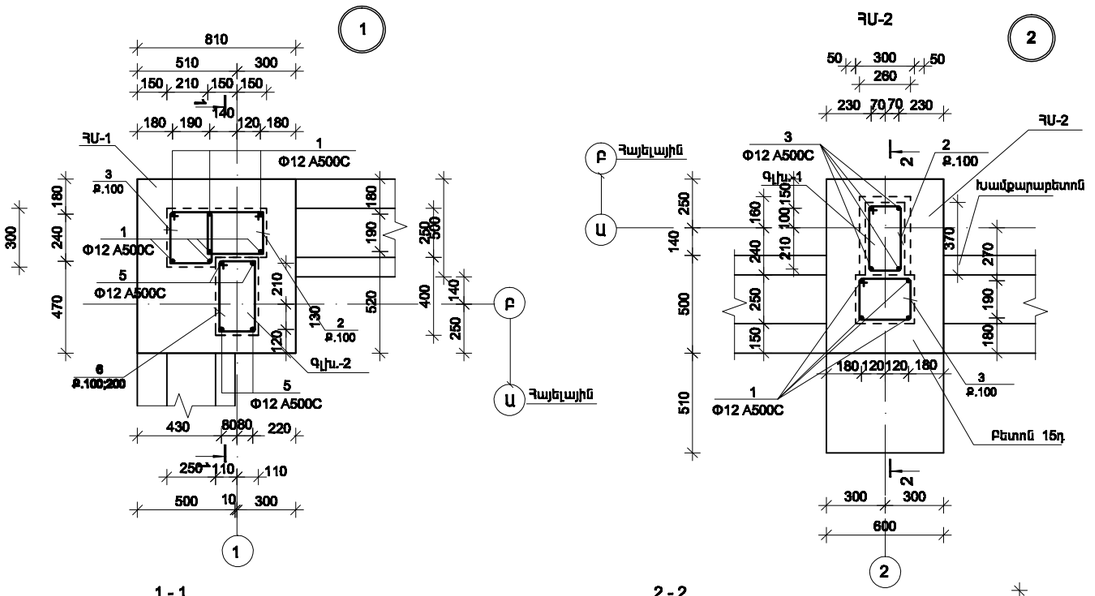

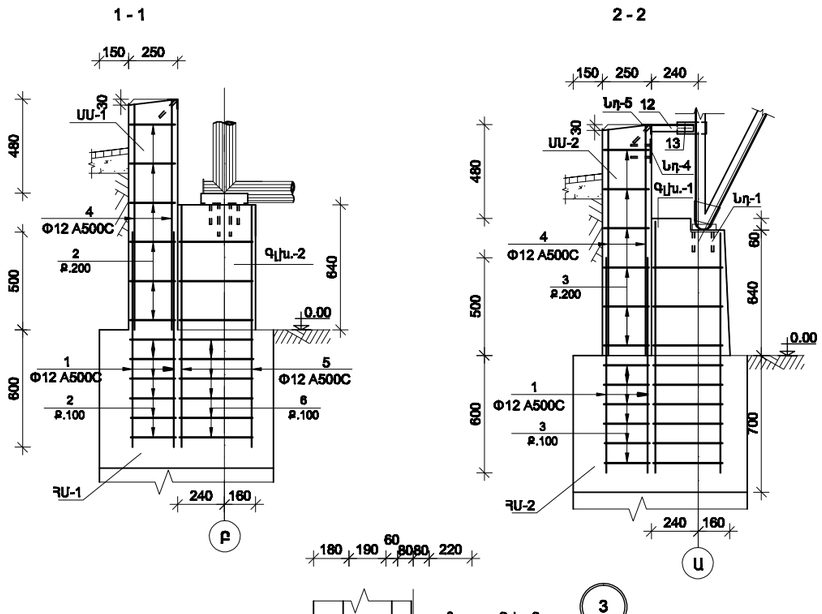

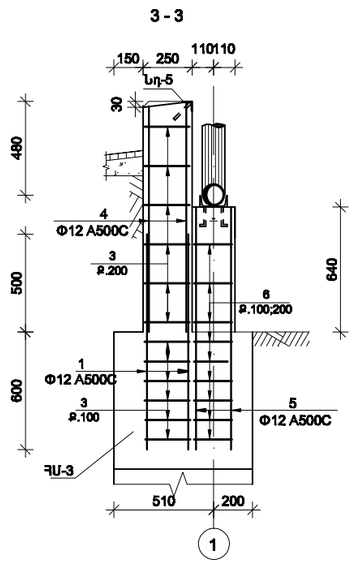

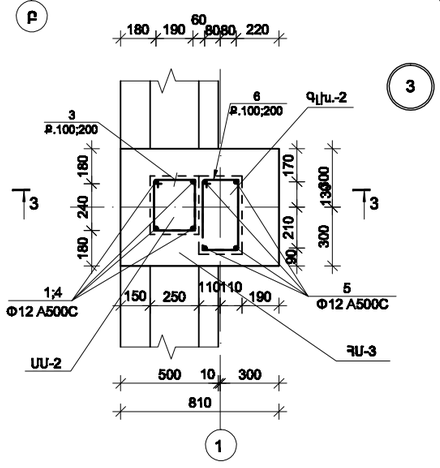

ՁՈՂԵՐԻ ԱՍՓՈՓԱԳԻՐ

ԴԻՐՔ	ԷՍԶԻԶ
2	400 / 210 / 280 / 320
3	340 / 210 / 280 / 280
6	260 / 360 / 430 / 180
7	290 / 330 / 410 / 220

ԴԻՐՔ	ՆԵԱՆԱԿՈՒՄ	ԱՆՎԱՆՈՒՄ	ՔԱՆ. ՀԱՏ	ՄԱՍՆԱԳԻՏ ՏԱՐՐ ՀԱՄԱՐ կգ	ԱՄԲՈՂՋ ՄԱՍՆԱԳԻՏԸ կգ	ԾԱՎԱԼ մ³
		Հանգույց "1"	4			
		Ե/Բ միաձույլ հիմք ՀՍ-1	1			
1		Φ12 A500C L= 1100	7	0.98	6.86	
2		Φ6 AcI L= 1210	6	0.27	1.62	
3		Φ6 AcI L= 1090	6	0.24	1.44	
		Բետոն B15դ				0.25 մ³
		Ե/Բ միաձույլ միջուկ ՍՍ-1	1			
4		Φ12 A500C L= 1160	7	1.03	7.21	
2		Φ6 AcI L= 1210	6	0.27	1.62	
3		Φ6 AcI L= 1090	6	0.24	1.44	
		Բետոն B15դ				0.17 մ³
		Ե/Բ միաձույլ գլխամաս Գլխ-2	1			
5		Φ12 A500C L= 1220	4	1.10	4.40	
6		Φ6 AcI L= 1230	9	0.273	2.46	
		Բետոն B15դ				0.06 մ³
		Հանգույց "2"	14			
		Ե/Բ միաձույլ հիմք ՀՍ-2	1			
1		Φ12 A500C L= 1100	4	0.98	3.92	
3		Φ6 AcI L= 1090	6	0.24	1.44	
		Բետոն B15դ				0.23 մ³
		Ե/Բ միաձույլ միջուկ ՍՍ-2	1			
4		Φ12 A500C L= 1160	4	1.03	4.12	
3		Φ6 AcI L= 1090	6	0.24	1.44	
		Բետոն B15դ				0.10 մ³
		Ե/Բ միաձույլ գլխամաս Գլխ-1	1			
5		Φ12 A500C L= 1220	4	1.10	4.40	
7		Φ6 AcI L= 1250	9	0.28	2.52	
		Բետոն B15դ				0.07 մ³
		Հանգույց "3"	8			
		Ե/Բ միաձույլ հիմք ՀՍ-3	1			
1		Φ12 A500C L= 1100	4	0.98	3.92	
3		Φ6 AcI L= 1090	6	0.24	1.44	
		Բետոն B15դ				0.35 մ³
		Ե/Բ միաձույլ միջուկ ՍՍ-2	1			
4		Φ12 A500C L= 1160	4	1.03	4.12	
3		Φ6 AcI L= 1090	6	0.24	1.44	
		Բետոն B15դ				0.10 մ³
		Ե/Բ միաձույլ գլխամաս Գլխ-2	1			
5		Φ12 A500C L= 1220	4	1.10	4.40	
6		Φ6 AcI L= 1230	9	0.273	2.46	
		Բետոն B15դ				0.06 մ³
		Պատեր				
		Բետոն B15 դասի				15.50 մ³

ԳԼԽ. ՃԱՐՏ.	Ա.ՀՈՎՀԱՆՆԻՍՅԱՆ			ՋԵՐՄԱՏՆԵՐԻ ԱՇԽԱՏԱՆՔԱՅԻՆ ՆԱԽԱԳԾԵՐԻ ՄՇԱԿՄԱՆ և ՓՈՐՁԱՔՆՆՈՒԹՅԱՆ ԱՆՑԿԱՑՄԱՆ ԱՇԽԱՏԱՆՔՆԵՐ	2-2014		ՃԱ
Ն.Գ.Մ.	Լ.ԱՂԱՋԱՆՅԱՆ				ՓՈՒԼ	ԹԵՐԹ	ԹԵՐԹԵՐ
ԲԱԺՆԻ ՊԵՏ	Լ.ԱՂԱՋԱՆՅԱՆ				Ա	5	19
ԳԼԽ.ՄԱՍՆ.	Ֆ. ՌՈՒՍԱՆՅԱՆ			ՋԵՐՄԱՏՈՒՆ 500 Մ²			
ԳԼԽ.ՄԱՍՆ.	Կ.ԳՐԻԳՈՐՅԱՆ			ՀԱՆԳՈՒՅՑՆԵՐ 11 ÷ 14			

ՖՐԱԳՄԵՆՏ

"Բ" ԱՌԱՆՑՔՈՎ ՊԱՏԻ ՎՐԱ ՄԻՋԱԴԻՐ ՄԱՍԵՐԻ ՏԵՂԱԴՐՈՒՄ ("Ա" ԱՌԱՆՑՔՈՎ ՀԱՅԵԼԱՅԻՆ)

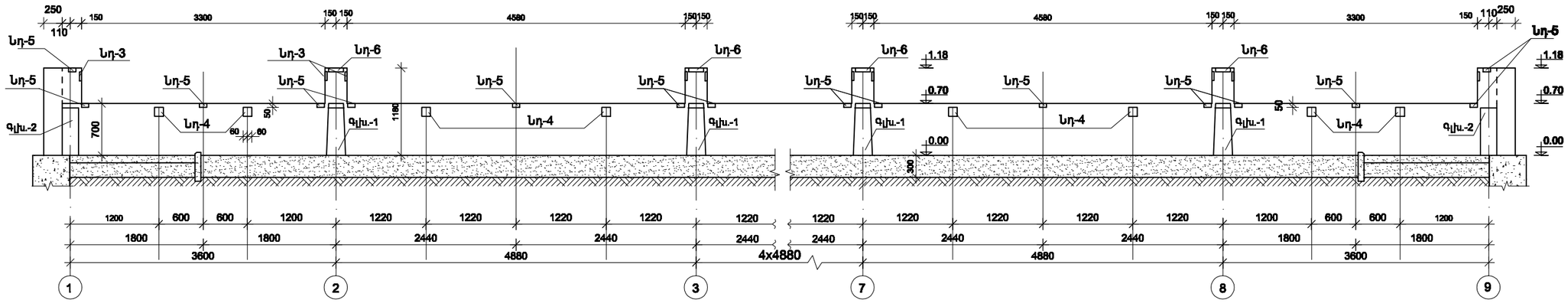

ՖՐԱԳՄԵՆՏ

"Ա" ԵՎ "Բ" ԱՌԱՆՑՔՆԵՐԻ ՄԻՋԵՎ ԼԱՅՆԱԿԱՆ ՊԱՏԻ ՎՐԱ ՆԵՐԴԻՐ ՏԱՐՐԵՐԻ ՏԵՂԱԴՐՈՒՄ

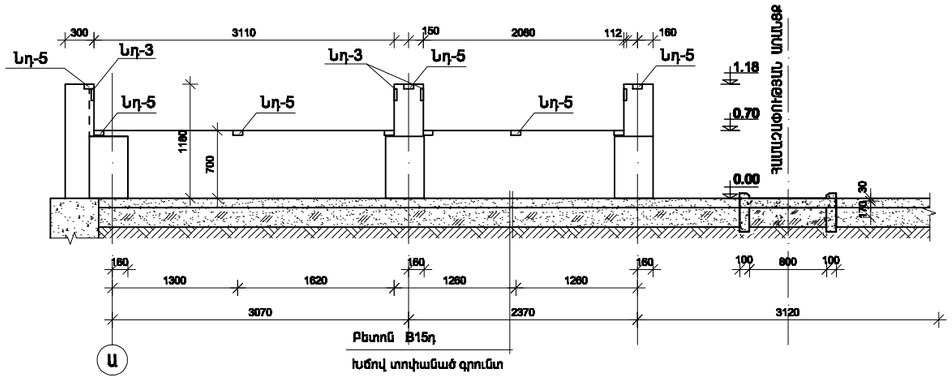

ՊՈԴՊԱՏԻ ՇԱՀԱՆԻ ԱՖՈՓՈՒԳԱԳԻՐ ՄԵԿ ՏԱՐՐԻ ՀԱՄԱՐ

ԱՆՈՒՆՈՒՄ		ԱՄՐԱՆԱՅԻՆ ՇԻՆԱՆՅՈՒԹԵՐ СТО АСЧМ 7-93						ԱՄՐՈՂՔ ՇԱՀԱՆԸ կգ	ԲԵՏՈՆ	
		AcI			A500C					
		Φ6		ԸՆԴ.	Φ12		ԸՆԴ.		Դաս	ՇԱՎԱԼ մ³
ՀԱՏԱԿ "1" (4 հատ)	ՀՄ-1(1հատ)	3.06		3.06	6.86		6.86	9.92	B15	0.25
	ՄՄ-1(1հատ)	3.06		3.06	7.21		7.21	10.27	B15	0.17
	Գլխ-2(1հատ)	2.46		2.46	4.40		4.40	6.86	B15	0.06
ՀԱՏԱԿ "2" (29 հատ)	ՀՄ-2(1հատ)	1.44		1.44	3.92		3.92	5.36	B15	0.23
	ՄՄ-2(1հատ)	1.44		1.44	4.12		4.12	5.56	B15	0.10
	Գլխ-1(1հատ)	2.52		2.52	4.40		4.40	6.92	B15	0.07
ՀԱՏԱԿ "3" (9 հատ)	ՀՄ-3(1հատ)	1.44		1.44	3.92		3.92	5.36	B15	0.35
	ՄՄ-2(1հատ)	1.44		1.44	4.12		4.12	5.56	B15	0.10
	Գլխ-2(1հատ)	2.46		2.46	4.40		4.40	6.86	B15	0.06

ՄԵՏԱԼԱԿԱՆ ՏԱՐՐԵՐԻ ՄԱՆԱԿԻՐ ВСт3 КП2

ՏԱՐՐԵՐԻ ՄԱՐԿԱԿԻՐ	ՄԵՏԱԼԻԿԱՅԻ ՏԱՐՐԵՐԻ ՄԱՐԿԱԿԻՐ	ԴԻՐՔ	ԱՆՎԱՆՈՒՄ	ԵՐԿԱՐՈՒԹ.	ՔԱՆԱԿ ՀԱՅ		ԶԱՆԳՎԱԾՔ կգ		ՄԱԿԱՐԴ	ՇԱՀՈՒԹՅՈՒՆ
					Ի	Ղ	1 ՏԱՐՐԻ ՀԱՄԱՐ	ԱՄՐՈՂՔ կգ		
ԳԼԽԱՄԱՍ Գլխ.-1 (14հատ)	ՄԵՏԱԼԻԿ ԱԱՍ Նդ-1	1	-140x8	L=170	1		2.17	4.34	14.74	ԳՈՍՏ 103-76*
		2	-52x8	L=170	1		1.19	9.52		ԳՈՍՏ 103-76*
		3	-30x8	L=120	2		0.92	0.84		ԳՈՍՏ 103-76*
		4	Φ12Ac-I	L=135	2		0.12	0.24		ԳՈՍՏ 5781-82
ԳԼԽԱՄԱՍ Գլխ.-2 (12հատ)	ՄԵՏ. ԱԱՍ Նդ-2	4	Φ12Ac-I	L=135	2		0.12	0.24	3.44	ԳՈՍՏ 5781-82
		5	[N 14a	L=240	1		3.192	3.192		ԳՈՍՏ 8240-89
Երկայն. պատուռակ	ՄԵՏ. ԱԱՍ Նդ-4 (32հատ)	4	Φ12Ac-I	L=135	4		0.12	0.48	1.38	ԳՈՍՏ 5781-82
		6	-120x8	L=120	1		0.90	0.90		ԳՈՍՏ 103-76*
Երկայն. և լայն. պատուռակ	ՄԵՏ. ԱԱՍ Նդ-5 (88հատ)	7	L50x4	L=100	1		0.38	0.38	0.67	ԳՈՍՏ 8509-93
		8	Φ12Ac-I	L=320	1		0.29	0.29		ԳՈՍՏ 5781-82
Երկայն. պատուռակ	ՄԵՏ. ԱԱՍ Նդ-6 (14հատ)	9	L50x4	L=200	1		0.76	0.76	1.09	ԳՈՍՏ 8509-93
		10	Φ12Ac-I	L=370	1		0.33	0.33		ԳՈՍՏ 5781-82

ՁՈՂԵՐԻ ԱՖՈՓՈՒԳԱԳԻՐ

ԴԻՐՔ	ԷԱՋԻԶ
4	30 / 105
6	500 / 60 / 500
9	50 / 100 / 30 / 100 / 30
11	200 / 100 / 30 / 100 / 30

ԳԼԽ. ՏԱՐԹ.	Ա.ՀՈՎՀԱՆՆԻՍՅԱՆ			ՋԵՐՄԱՏԵՐԻ ԱՇԽԱՏԱՆՔԱՅԻՆ ՆԱԽԱԳԾԵՐԻ ՄՇԱԿՄԱՆ և ՓՈՐՁԱԳՆՈՒԹՅԱՆ ԱՆՑԿԱՑՄԱՆ ԱՇԽԱՏԱՆՔՆԵՐ	2-2014	ՃԾ
Ն.Գ.Փ.	Լ.ԱՂԱՋԱՆՅԱՆ				ՓՈՒԼ	ԹԵՐԹ	ԹԵՐԹԵՐ
ԲԱԺԻՆ ՊԵՏ	Լ.ԱՂԱՋԱՆՅԱՆ				Ա	6	19
ԳԼԽ.ՄԱՍՆ.	Ֆ. ՄՈՒՍԱԵԼ			ՋԵՐՄԱՏՈՒՆ 500 Մ² ԳԱԶԻՆ ՎՐԱ ՄԻԱՀԱՐԿ ԱԱՍՆԵՐԻ ՑԵՂԱԴՐՈՒՄ, ԱՄՍԱԳԻՐ	ՀԱՅԳԵՀԱՆՁՆ		
ԳԼԽ.ՄԱՍՆ.	Կ.ԳՐԻԳՈՐՅԱՆ						

Սարքավորումների հիմքերի հատակագիծ Մ 1:200

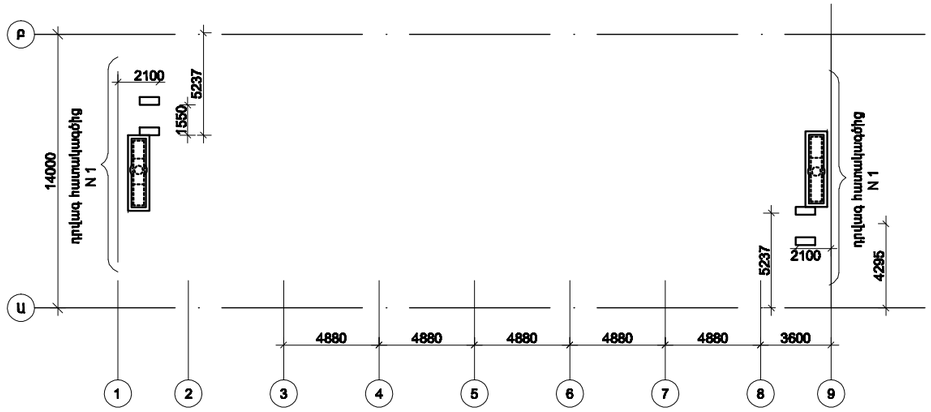

Դրվագ հատակագծից N 1

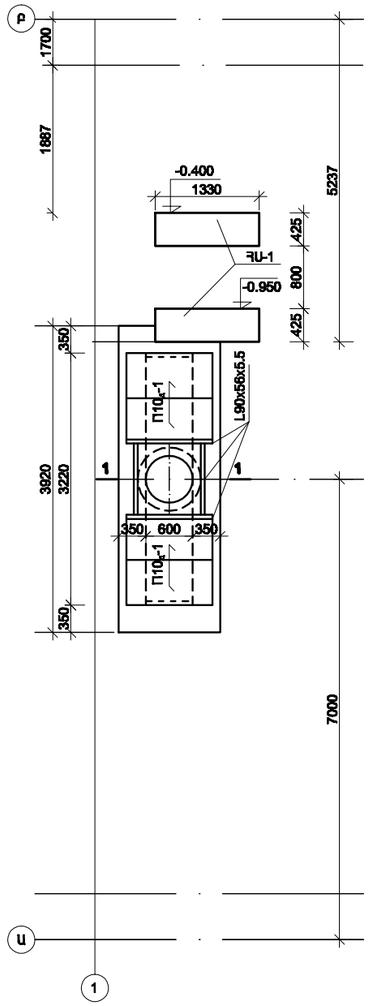

ՀՍ-1
Մ 1:20

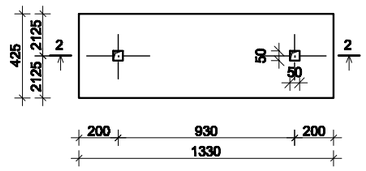

2-2
Մ 1:20

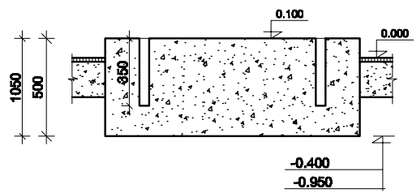

1-1
Մ 1:20

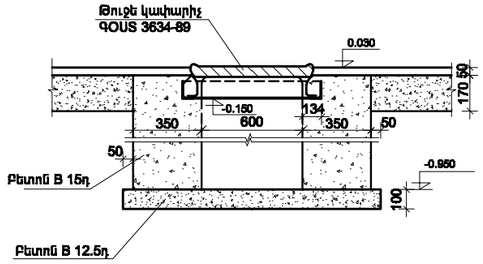

Հավաքովի երկաթբետոնե տարրերի մասնագիր

Անվանում	Մակնիշ	Քանակ հատ	Զանգված կգ	Ստանդարտ	Ծանոթություն
Անցուղիների	Պ10գ-1	8	200	3.006.1-2/82	

Հիմքերի մասնագիր

Մակնիշ	Քանակ հատ	Բետոնի դասը	Բետոնի ծավալը 1 տարրի մ³	Բետոնի ընդհանուր ծավալը մ³	Նախագծի թերթը	Ծանոթություն
ՀՍ -1	4	B 12.5	-	1.80	ՃԾ-3	

Ծանոթություն

1. Ընդհատակային անցուղիների պատերի համար օգտագործել B15դ բետոն (պատեր 6.0մ³, հատակ-1.10մ³):
2. Անցուղիների հատակների համար օգտագործել B12.5դ բետոն:
3. Ընդհատակային անցուղիների պատերի արտաքին մակերեսներին 2 անգամ քսել տաք բիտում:
4. Միածույլ տեղամասերի աշխատող ամրանները պատրաստել Φ 10 AIII պողպատից 100մմ քայլով, իսկ մոնտաժայինը Φ 6 AI պողպատից 150մմ քայլով: Բետոնի ծախսը B15դ - 0.40 մ³, պողպատի ծախսը Φ 10 AIII- 4.0կգ; Φ 6 AI-1.0կգ, անկյունակը (L90x56x5.5 ԳՕՍ 8510-86)-27.0կգ:
5. Թուջե կափարիչները ըստ ԳՕՍ 3637-89- 2 հատ:

ԳԼԽ. ՃԱՐՏ.	Ա.ՅՈՎՀԱՆՆԻՍՅԱՆ			ՋԵՐՄԱՅԻՆ ԱԷԱԿԱՅԱՆՔԱՅԻՆ ԿԱՅԱՆՔՆԵՐԻ ՍՏԵՂՄԱՆ և ՕԳՏԱԳՈՐԾՄԱՆ ԱՆԹԱՅԱՆ ԱՇԽԱՏԱՆՔՆԵՐ	2-2014		ՃԾ
Ն.Գ.Ճ.	Լ.ԱՂԱՋԱՆՅԱՆ				ՓՈՒԼ	ԹԵՐԹ	ԹԵՐԹԵՐ
ԲԱԺՆԻ ՊԵՏ	Լ.ԱՂԱՋԱՆՅԱՆ				Ա	7	19
ԳԼԽ.ՄԱՍՆ.	Հ. ԴԱՐԻԲՅԱՆ			ՋԵՐՄԱՅԻՆ 500 Մ² ՍԱՐՔԱՎՈՐՈՒՄՆԵՐԻ ՀԻՄՔԵՐԻ ՀԱՏԱԿԱԳԻԾ			
ԳԼԽ.ՄԱՍՆ.	Կ.ԳՐԻԳՈՐՅԱՆ						

ՇՐՋԱՆԱԿՆԵՐԻ, ՄԱՐԴԱԿՆԵՐԻ և ԿԱՊԵՐԻ ՄՈՆՏԱԺԱՅԻՆ ՍԽԵՄԱ
(Մ1:200)

Սույն սխեմայում նշանակված բոլոր մակնիշների առջևում կա տառային նշում «ՏՄ»

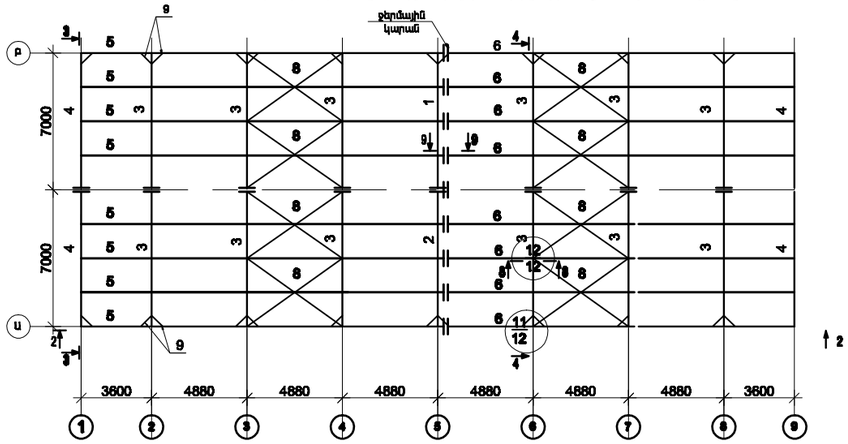

ՏԵՍՔ ԸՍՏ 2-2
(Մ1:200)

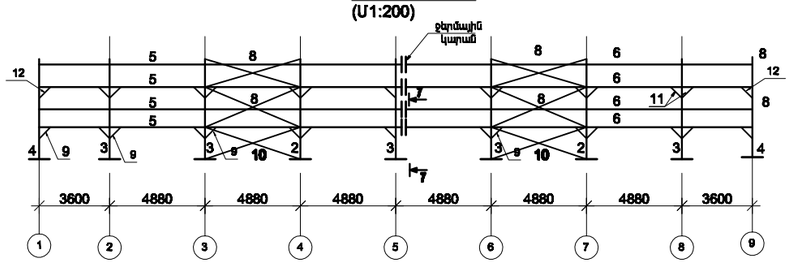

ՊԱՏՈՂ ՄԵՏԱՂԱԿԱՆ ՇՐՋԱՆԱԿՆԵՐԻ ՄՈՆՏԱԺԱՅԻՆ ՍԽԵՄԱ
(Մ1:200)

Սույն սխեմայում նշանակված բոլոր մակնիշների առջևում կա տառային նշում «ՄՇ»

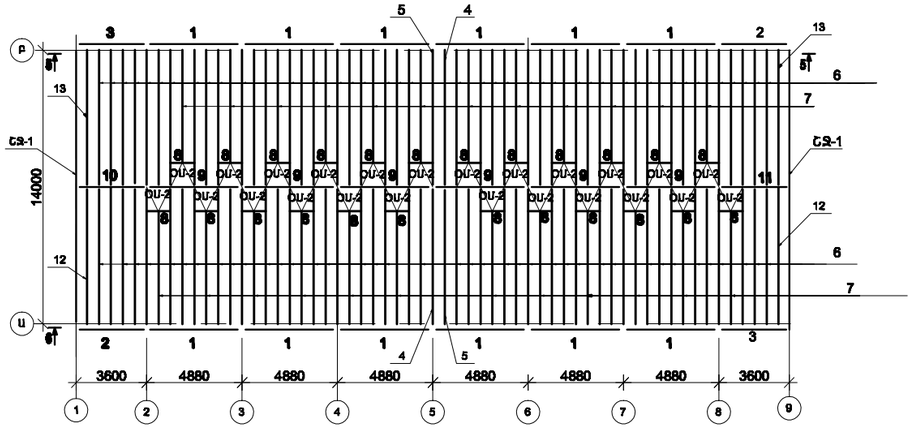

ԿՏՐՎԱԾՔ 5-5 (6-6)
(Մ1:200)

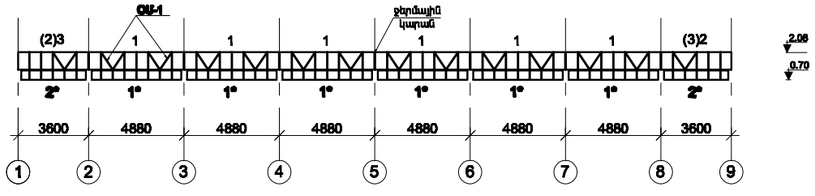

ԿՏՐՎԱԾՔ 3-3
(Մ1:200)

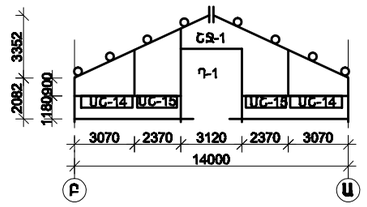

ԿՏՐՎԱԾՔ 4-4
(Մ1:200)

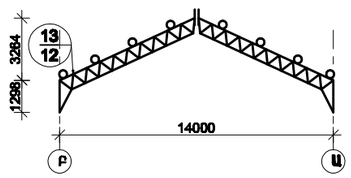

ՏԱՐՐԵՐԻ ԱՌԱՁՈՒՄԱԿ

ՏԱՐՐԵՐԻ ՄԱԿՆԻՇ	ՀԱՏՈՒՑԹ		ՔԱՆԱԿ ՀԱՏ	1 ՏԱՐՐԻ ՔԱՆԱԿՎԱԾ տ	ԾԱՆՈԹՈՒԹՅՈՒՆ
	ԷՍՔԻԶ	ԲԱՂԱԴՐՈՒԹՅՈՒՆ			
ՏՄ-1	ՏԵՍ ԹԵՐԹ	ՃԸ-9	1	0.1511	
ՏՄ-2	-//-	ՃԸ-9	1	0.1511	
ՏՄ-3	-//-	ՃԸ-9	12	0.148	
ՏՄ-4	-//-	ՃԸ-10	4	0.396	
ՏՄ-5	-//-	ՃԸ-11	8	0.136	
ՏՄ-6	-//-	ՃԸ-11	8	0.136	
ՏՄ-8	-//-	ՃԸ-12	8	0.0255	
ՏՄ-9	-//-	ՃԸ-12	30	0.0022	
ՏՄ-10	-//-	ՃԸ-11	4	0.0211	
ՏՄ-11	-//-	ՃԸ-12	12	0.0036	
ՏՄ-12	-//-	ՃԸ-12	6	0.002	
ՄՇ-1	-//-	ՃԸ-13	12	0.0442	
ՄՇ-1*	-//-	ՃԸ-13	12	0.0442	
ՄՇ-2	-//-	ՃԸ-14	2	0.034	
ՄՇ-2*	-//-	ՃԸ-14	4	0.0109	
ՄՇ-3	-//-	ՃԸ-14	2	0.0341	
ՄՇ-4	-//-	ՃԸ-14	2	0.0642	
ՄՇ-5	-//-	ՃԸ-14	2	0.0242	
ՄՇ-6	-//-	ՃԸ-15	86	0.0166	
ՄՇ-7	-//-	ՃԸ-15	24	0.0131	
ՄՇ-8	-//-	ՃԸ-15	24	0.0026	
ՄՇ-9	-//-	ՃԸ-16	6	0.0283	
ՄՇ-10	-//-	ՃԸ-16	1	0.0227	
ՄՇ-11	-//-	ՃԸ-16	1	0.020	
ՄՇ-12	-//-	ՃԸ-15	2	0.0187	
ՄՇ-13	-//-	ՃԸ-15	2	0.0187	
ՄՇ-14	-//-	ՃԸ-15	4	0.0187	
ՄՇ-15	-//-	ՃԸ-15	4	0.013	
ՕՄ-1	-//-	ՃԸ-15	28	0.0106	
ՕՄ-2	-//-	ՃԸ-17	24	0.0185	
Դ-1	-//-	ՃԸ-20	2	0.3344	
ՇՋ-1	-//-	ՃԸ-18	2	0.641	

ԾԱՆՈԹՈՒԹՅՈՒՆ

1. ՓԱԿԱԳԾՈՒՄ ՀԱՄԱՐԵՐԸ ՎԵՐԱԲԵՐՎՈՒՄ ԵՆ 6-6 ՏԵՍՔԻՆ:
2. ԲՈԼՈՐ ՄԵՏԱՂԵ ԿՈՆՍՏՐՈՒԿՑԻԱՆԵՐԻ ՄՇԱԿՎԱԾ ՄԱՍԵՐԵՆԵՐԸ ՆԵՐԿԵԼ 2 ՇԵՐՏ ԱՄ-177 ԳՈՍՏ 5631-79* ՆԵՐԿՈՒ:

ԳԼԽ. ՏԱՐՏ.	Ա.ՅՈՎՀԱՆՆԻՍՅԱՆ			ՋԵՐՄԱՏՆԵՐԻ ԱՇԽԱՏԱՆՔԱՅԻՆ ՆԱԽԱԳԾԵՐԻ ՄՇԱԿՄԱՆ և ՓՈՐՁԱԲԵՆՈՒԹՅԱՆ ԱՆՑԿԱՑՄԱՆ ԱՇԽԱՏԱՆՔՆԵՐ	2-2014		ՃԸ
ՆԳԵ	Լ.ԱՂԱՋԱՆՅԱՆ				ՓՈՒԼ	ՇԵՐՏ	ՇԵՐՏԵՐԻ
ԲԱԺՆԻ ՊԵՏ	Լ.ԱՂԱՋԱՆՅԱՆ				Ա	8	19
ԳԼԽ.ՄԱՍՆ.	Հ. ԴԱՐԻԲՅԱՆ			ՋԵՐՄԱՏՈՒՆ 500 Մ² ՇՐՋԱՆԱԿՆԵՐԻ, ՄԱՐԴԱԿՆԵՐԻ, ԿԱՊԵՐԻ և ՊԱՏՈՂ ՄԵՏԱՂԱԿԱՆ ՇՐՋԱՆԱԿՆԵՐԻ ՄՈՆՏԱԺԱՅԻՆ ՍԽԵՄԱ			
ԳԼԽ.ՄԱՍՆ.	Կ.ԳՐԻԳՈՐՅԱՆ						

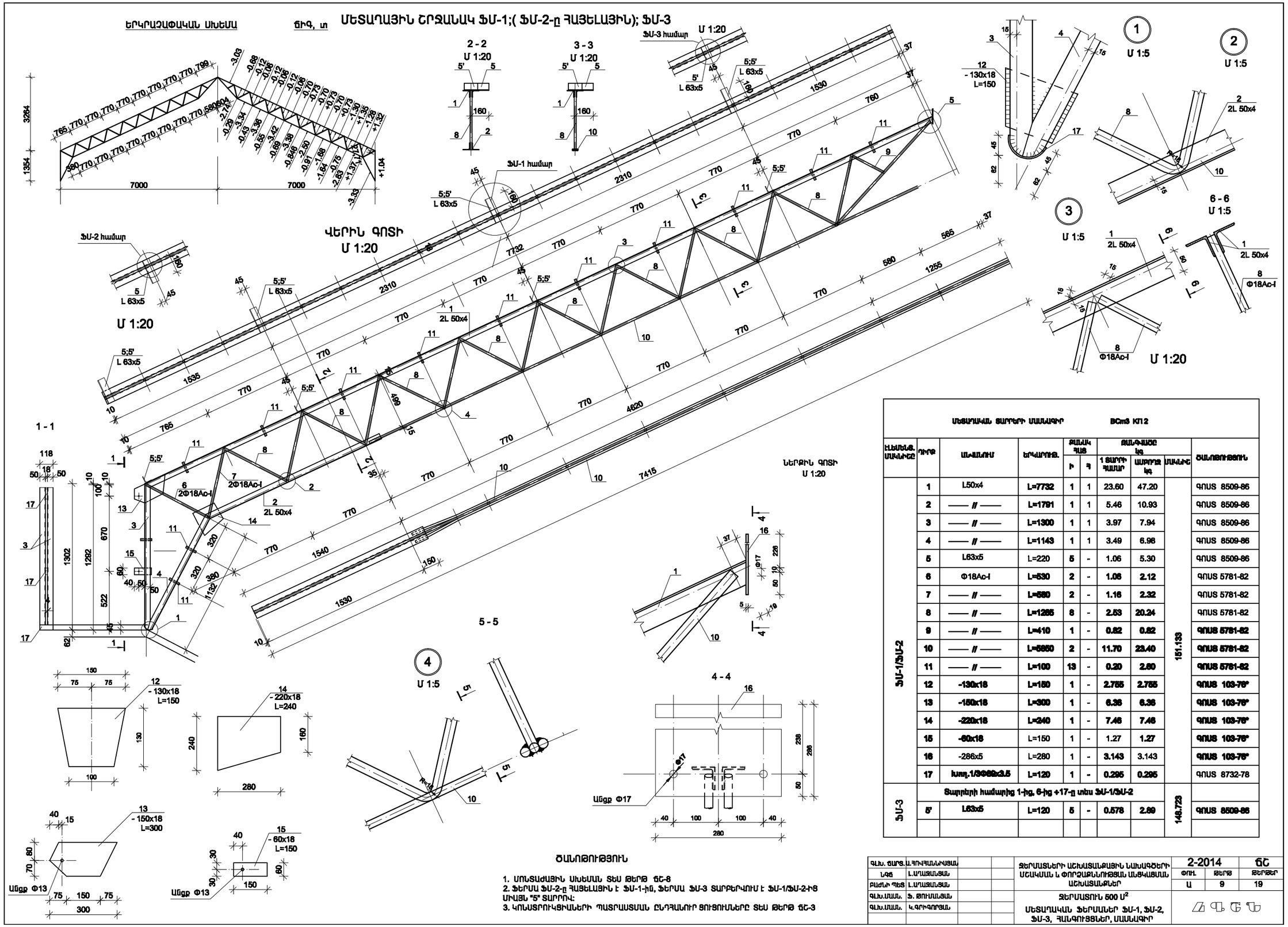

ՄԵՏԱՂԱՅԻՆ ՏԱՐՐԵՐԻ ՄԱՍՆԱԳԻՐ

ВСт3 КП2

Հեմեն.մակնիշը	Դիրք	Անվանում	Երկարութ.	Քանակ հատ Ի	Քանակ հատ Ղ	Զանգվածը կգ 1 տարրի համար	Զանգվածը կգ ամբողջ կգ	Մակնիշ	Ծանոթություն
ՖՄ-1/ՖՄ-2	1	L50x4	L=7732	1	1	23.60	47.20	151.133	ԳՈՍՏ 8509-86
	2	—— // ——	L=1791	1	1	5.46	10.93		ԳՈՍՏ 8509-86
	3	—— // ——	L=1300	1	1	3.97	7.94		ԳՈՍՏ 8509-86
	4	—— // ——	L=1143	1	1	3.49	6.96		ԳՈՍՏ 8509-86
	5	L63x5	L=220	5	-	1.06	5.30		ԳՈՍՏ 8509-86
	6	Φ18Ас-I	L=530	2	-	1.06	2.12		ԳՈՍՏ 5781-82
	7	—— // ——	L=580	2	-	1.16	2.32		ԳՈՍՏ 5781-82
	8	—— // ——	L=1265	8	-	2.53	20.24		ԳՈՍՏ 5781-82
	9	—— // ——	L=410	1	-	0.82	0.82		ԳՈՍՏ 5781-82
	10	—— // ——	L=5850	2	-	11.70	23.40		ԳՈՍՏ 5781-82
	11	—— // ——	L=100	13	-	0.20	2.60		ԳՈՍՏ 5781-82
	12	-130x18	L=150	1	-	2.755	2.755		ԳՈՍՏ 103-76*
	13	-150x18	L=300	1	-	6.36	6.36		ԳՈՍՏ 103-76*
	14	-220x18	L=240	1	-	7.46	7.46		ԳՈՍՏ 103-76*
	15	-60x18	L=150	1	-	1.27	1.27		ԳՈՍՏ 103-76*
	16	-286x5	L=280	1	-	3.143	3.143		ԳՈՍՏ 103-76*
	17	խող.1/3Φ69x3.5	L=120	1	-	0.295	0.295		ԳՈՍՏ 8732-78
ՖՄ-3		Տարրերի համարից 1-ից, 6-ից +17-ը տես ՖՄ-1/ՖՄ-2						148.723	
	5'	L63x5	L=120	5	-	0.578	2.89		ԳՈՍՏ 8509-86

ԾԱՆՈԹՈՒԹՅՈՒՆ

1. ՍՈՆՏԱԺԱՅԻՆ ՍԽԵՄԱՆ ՏԵՍ ԹԵՐԹ ՃԸ-8
2. ՖԵՐՄԱ ՖՄ-2-Ը ՀԱՅԵԼԱՅԻՆ Է ՖՄ-1-ԻՑ, ՖԵՐՄԱ ՖՄ-3 ՏԱՐԲԵՐՎՈՒՄ Է ՖՄ-1/ՖՄ-2-ԻՑ ՄԻԱՅՆ "5" ՏԱՐՐՈՎ:
3. ԿՈՆՍՏՐՈՒԿՑԻԱՆԵՐԻ ՊԱՏՐԱՍՏԱՄԱՆ ԸՆԴՀԱՆՈՒՐ ՑՈՒՑՈՒՄՆԵՐԸ ՏԵՍ ԹԵՐԹ ՃԸ-3

Գլխ. ճարտ.	Ա.ՅՈՎՀԱՆՆԻՍՅԱՆ		
Լգտ	Լ.ԱՂԱՋԱՆՅԱՆ		
Բաժնի պետ	Լ.ԱՂԱՋԱՆՅԱՆ		
Գլխ.մասն.	Ֆ. ՋՈՒՄԱՆՅԱՆ		
Գլխ.մասն.	Կ.ԳՐԻԳՈՐՅԱՆ		

ՋԵՐՄԱՏՆԵՐԻ ԱՇԽԱՏԱՆՔԱՅԻՆ ՆԱԽԱԳԾԵՐԻ ԱՇԿԱՎԱՆ և ՓՈՐՁԱԲՆՈՒԹՅԱՆ ԱՆՑԿԱՑԱՆ ԱՇԽԱՏԱՆՔՆԵՐ

ՋԵՐՄԱՏՈՒՆ 500 Մ^2

ՄԵՏԱՂԱԿԱՆ ՖԵՐՄԱՆԵՐ ՖՄ-1, ՖՄ-2, ՖՄ-3, ՀԱՆԳՈՒՅՑՆԵՐ, ՄԱՍՆԱԳԻՐ

2-2014		ՃԸ
ՓՈՒԼ	ԹԵՐԹ	ԹԵՐԹԵՐ
Ա	9	19

ՀՄՏ ԳԵՏ

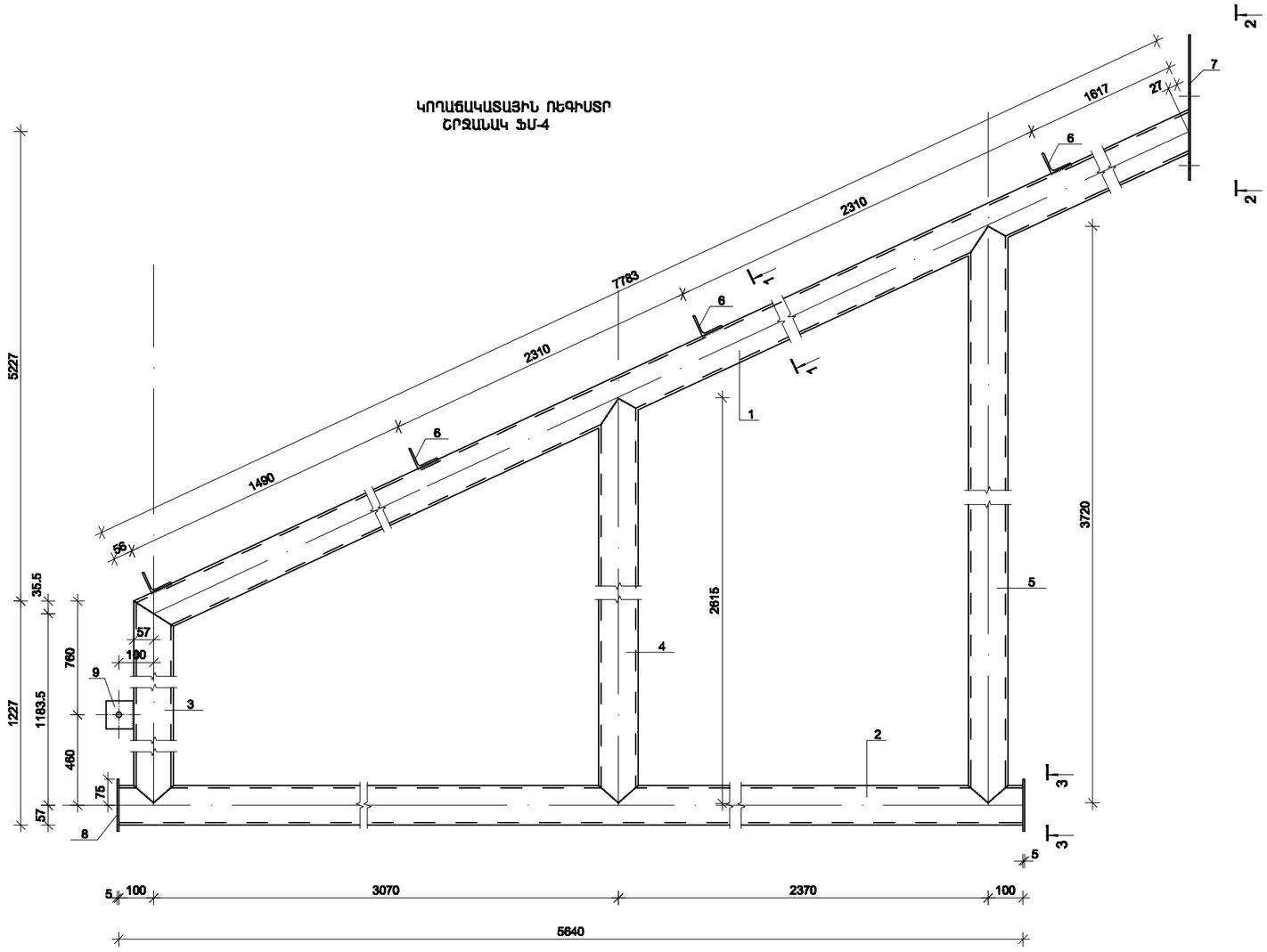

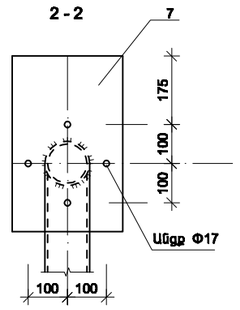

ՄԵՏԱԼԱԿԱՆ ՄԱՍԵՐԻ ՄԱՍՆԱԳԻՐ									
ԷԼԵՄԵՆՏ ՄԱԿԱՐԴԸ	ԴԻՐՔ	ԱՆՎԱՆՈՒՄ	ԵՐԿԱՐՈՒԹ.	ՔԱՆԱԿ ՀԱՏ		ԶԱՆԳՎԱԾԸ կգ			ԾԱՆՈԹՈՒԹՅՈՒՆ
				Ի	Հ	1 ՏԱՐՐԻ ՀԱՄԱՐ	ԱՄԲՈՂՋ կգ	ՄԱԿԱՐԴ	
ՖՄ-4(4հատ)	1	խող.Φ114x7	L=7783	1		143.75	143.75	395.97	ԳՈՍՏ 8732-78
	2	—— // ——	L=5640	1		104.17	104.17		ԳՈՍՏ 8732-78
	3	—— // ——	L=1220	1		22.53	22.53		ԳՈՍՏ 8732-78
	4	—— // ——	L=2615	1		48.30	48.30		ԳՈՍՏ 8732-78
	5	—— // ——	L=3720	1		68.70	68.70		ԳՈՍՏ 8732-78
	6	L63x5	L=100	4		0.48	1.92		ԳՈՍՏ 8509-86
	7	-283x5	L=417	1		4.59	4.59		ԳՈՍՏ 103-76*
	8	-150x5	L=150	2		0.88	1.76		ԳՈՍՏ 103-76*
	9	-80x5	L=80	1		0.25	0.25		ԳՈՍՏ 103-76*

3 - 3

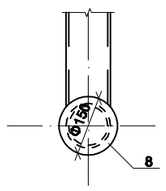

1 - 1

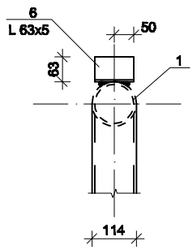

ԾԱՆՈԹՈՒԹՅՈՒՆ

1. ՄՈՆՏԱԺԱՅԻՆ ՍԽԵՄԱՆ ՏԵՍ ԹԵՐԹ ՇԾ-8
2. ԿՈՆՍՏՐՈՒԿՑԻԱՆԵՐԻ ՊԱՏՐԱՍՏԱՄԱՆ ԸՆԴՀԱՆՈՒՐ ՑՈՒՑՈՒՄՆԵՐԸ ՏԵՍ ԹԵՐԹ ՇԾ-3

ՈՒՇԱԴՐՈՒԹՅՈՒՆ

ՖՄ-4 ՄԱԿԵՐԻՇԻ ՊԱՏՐԱՍՏԱՄԱՆ ԺԱՄԱՆԱԿ ՆԱԽԱՏԵՍԵԼ.
ԽՈՂՈՎԱԿԱՊՈՒԿՆԵՐԻ ՏԵՂԱԴՐՈՒԹՅՈՒՆԸ (ՏԵՍ ՋԵՌՈՒՑՄԱՆ ԳԾԱԳՐԵՐԸ)

ԳԼԽ. ՃԱՐՊ.	Ա.ՅՈՎՀԱՆՆԻՍՅԱՆ			ՋԵՐՄԱՏՆԵՐԻ ԱՇԽԱՏԱՆՔԱՅԻՆ ՆԱԽԱԳԾԵՐԻ ՄՇԱԿՄԱՆ և ՓՈՐՁԱԳԱՆՆՈՒԹՅԱՆ ԱՆՑԿԱՑՄԱՆ ԱՇԽԱՏԱՆՔՆԵՐ	2-2014		ՇԾ
Ն.Գ.Ճ.	Լ.ԱՂԱՋԱՆՅԱՆ				ՓՈՒԼ	ԹԵՐԹ	ԹԵՐԹԵՐ
ԲԱԺՆԻ ՊԵՏ	Լ.ԱՂԱՋԱՆՅԱՆ				Ա	10	19
ԳԼԽ.ՄԱՍՆ.	Ֆ. ՋՈՒՄՄԱՅԱՆ			ՋԵՐՄԱՏՈՒՆ 500 U^2 ԿՈՂԱՃԱԿԱՏԱՅԻՆ ՌԵԳԻՍՏՐ ՇՐՋԱՆԱԿ ՖՄ-4			
ԳԼԽ.ՄԱՍՆ.	Կ.ԳՐԻԳՈՐՅԱՆ						

ՏՍ-5
M 1:10

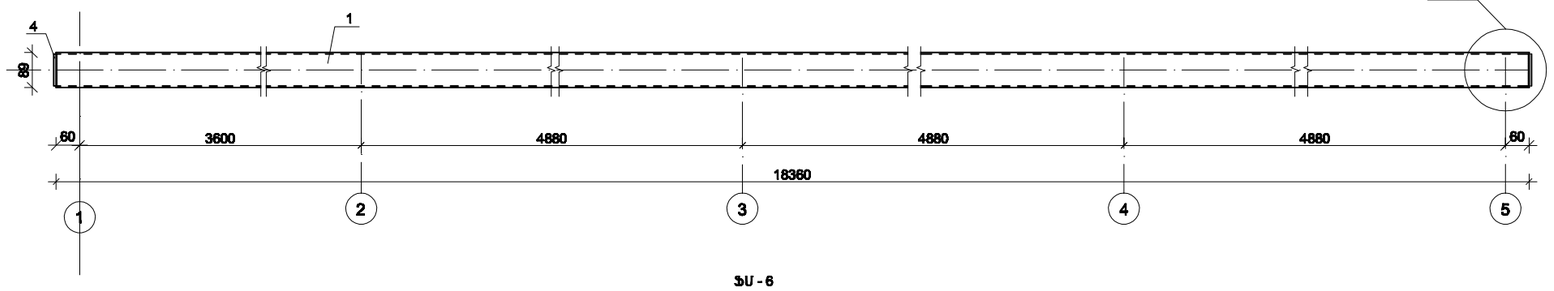

1 - 1
M 1:10

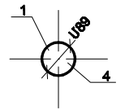

Գ
M 1:2

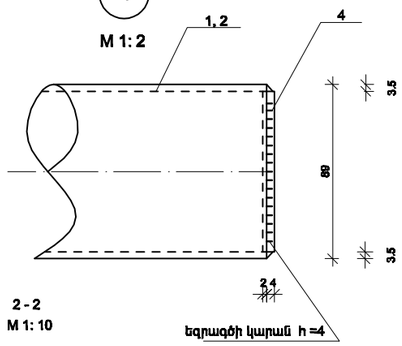

ՏՍ-6
M 1:10

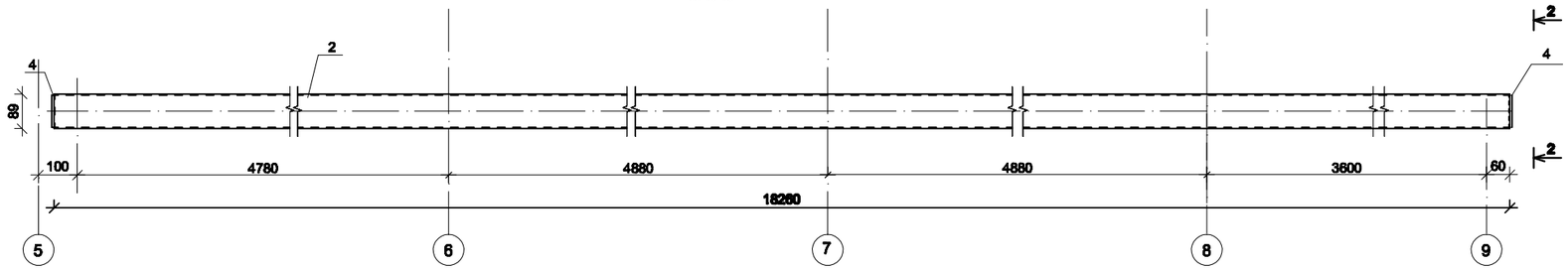

2 - 2
M 1:10

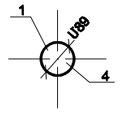

ՊՈՂՊԱՏԻ ՄԱՍՆԱԳԻՐ ՅՈՒՐԱՔԱՆՉՅՈՒՐ ՄԵԿ ՄԱԿՆԻՇԻ ՀԱՄԱՐ

ՆՇՈՒՄԸ cm 3 nc ԳՈՍՏ 380-88									
ՄԱԿՆԻՇ	N դիրք	ՊՐՈՖԻԼ	ԵՐԿԱՐՈՒԹ. մմ	ՔԱՆ. հատ		ՁԱՆԳՎԱԾ կգ			ՇԱՆՈԹՈՒԹՅՈՒՆ
				ի	h	1հատ	ամբողջ	մակնիշ	
ՏՍ-5	1	ԽՈՂ. 89 x3.5	18360	1	-	135.50	135.50	136.132	ԳՈՍՏ 8732-78
	4	- 82 x6	82	1	1	0.316	0.632		ԳՈՍՏ 103-76
ՏՍ-6	2	ԽՈՂ. 89 x3.5	18260	1	-	134.76	134.76	135.392	ԳՈՍՏ 103-76
	4	- 82 x6	82	1	1	0.316	0.632		ԳՈՍՏ 103-76
ՏՍ-8	5	- 60 x 5	100	2	2	0.236	0.944	25.492	- // -
	9	Φ18AI	2955	1	1	5.910	11.82		ԳՈՍՏ 5781-82
	10	Φ18AI	6010	1	-	12.02	12.02		- // -
	8	- 60 x 5	300	1	-	0.708	0.708		ԳՈՍՏ 103-76
ՏՍ-9	11	Φ18AI	1088	1	-	2.176	2.176	2.176	ԳՈՍՏ 5781-82
ՏՍ-10	5	- 60 x 5	100	2	2	0.236	0.944	21.092	ԳՈՍՏ 103-76
	6	Φ18AI	2405	1	1	4.810	9.620		
	7	Φ18AI	4910	1	-	9.82	9.82		- // -
	8	- 60 x 5	300	1	-	0.708	0.708		ԳՈՍՏ 103-76
ՏՍ-11	12	Φ18AI	1774	1	-	3.548	3.548	3.548	
ՏՍ-12	13	Φ18AI	960	1	-	1.92	1.92	1.92	

Ա

ՏՍ-10
M 1:20

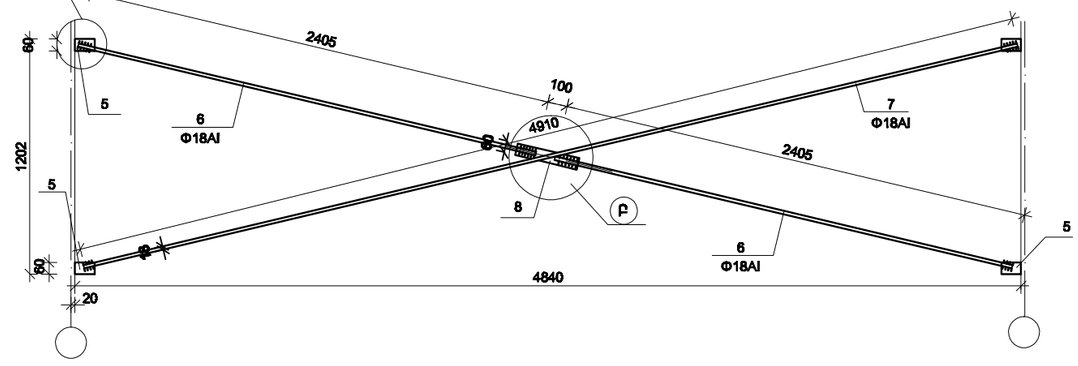

Բ
M 1:5

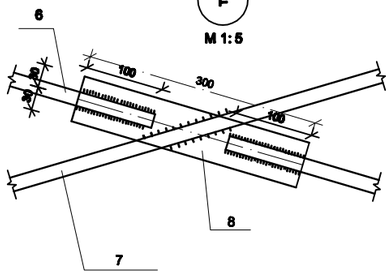

Ա
M 1:2

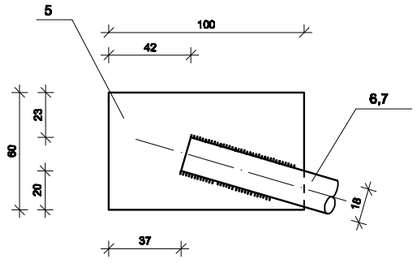

Ծանոթություն
1.Սույն թերթը կարդալ ՃՇ-12 թերթի հետ միասին
2.Մարդակների և կոնստրուկցիաների դասավորության սխեման տես թերթ ՃՇ-8
3.Մետաղե կոնստրուկցիաների պատրաստման և մոնտաժման համար ցուցումները տես թերթ ՃՇ-3

ԳԼԽ. ՃԱՐՊ.	Ա.ՅՈՎՀԱՆՆԻՍՅԱՆ			ՋԵՐՄԱՏՆԵՐԻ ԱՇԽԱՏԱՆՔԱՅԻՆ ՆԱԽԱԳԾԵՐԻ ԱՇԽԱՏԱՆՔԱՅԻՆ ԱՆՑԿԱՑԱՆ ԱՇԽԱՏԱՆՔՆԵՐ	2-2014		ՃՇ
Ն.Գ.Ճ.	Լ.ԱՂԱՋԱՆՅԱՆ				ՓՈՒԼ	ԹԵՐԹ	ԹԵՐԹԵՐ
ԲԱԺԻՆ ՊԵՏ	Լ.ԱՂԱՋԱՆՅԱՆ				Ա	11	19
ԳԼԽ.ՄԱՍՆ.	Կ.ԳՐԻԳՈՐՅԱՆ			ՋԵՐՄԱՏՈՒՆ 500 U^2			
ՆԱԽԱԳԾԵՑ	Հ.ՂԱՄԻՐՅԱՆ			ՏՍ-5, ՏՍ-6, ՏՍ-10 Մակնիշներ Մասնագիր			

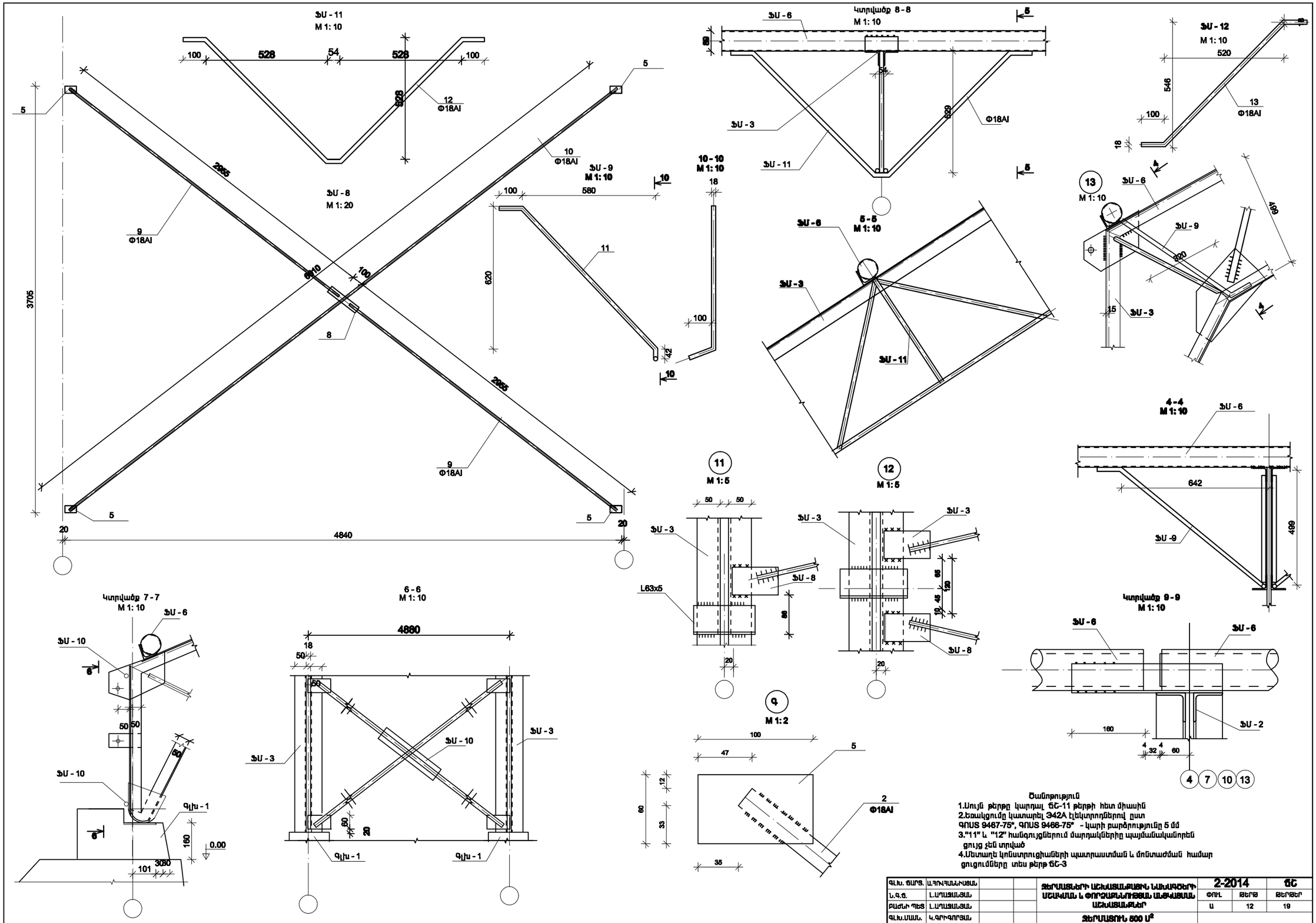

Ծանոթություն

1.Սույն թերթը կարդալ ՏՇ-11 թերթի հետ միասին
2.Եռակցումը կատարել Э42А էլեկտրոդներով ըստ ԳՈՍՏ 9467-75*, ԳՈՍՏ 9466-75* - կարի բարձրությունը 5 մմ
3."11" և "12" հանգույցներում մարդակերերը պայմանականորեն ցույց չեն տրված
4.Մետաղե կոնստրուցիաների պատրաստման և մոնտաժման համար ցուցումները տես թերթ ՏՇ-3

Գ.Խ. ՏԱՐՏ.	Ա.ՅՈՎՀԱՆՆԻՍՅԱՆ			ՋԵՐՄԱՏԵՂԵՐԻ ԱՇԽԱՏԱՆՔԱՅԻՆ ՆԱԽԱԳԾԵՐԻ ՍՏԱՎԱՄԱՆ և ՓՈՐՁԱՔՆՆՈՒԹՅԱՆ ԱՆՑԿԱՑՄԱՆ ԱՇԽԱՏԱՆՔՆԵՐ	2-2014		ՏՇ
Ն.Գ.Ե.	Լ.ԱՂԱՋԱՆՅԱՆ				ՓՈՒԼ	ԹԵՐԹ	ԹԵՐԹԵՐ
ԲԱԺՆԻ ՊԵՏ	Լ.ԱՂԱՋԱՆՅԱՆ				Ա	12	19
Գ.Խ.ՄԱՍՆ.	Կ.ԳՐԻԳՈՐՅԱՆ			ՋԵՐՄԱՏՈՒՆ 500 Մ²			
ՆԱԽԱԳԾԵՑ	Հ.ՂԱՐԻԲՅԱՆ			ՏՍ-8, ՏՍ-9,ՏՍ-11, ՏՍ-12 Մակնիշներ Հանգույցներ 11 ÷13 ,Կտրվածք 7-7 ÷9-9			

ՊԱՏՈՂ ՄԵՏԱՂԱԿԱՆ ՇՐՋԱՆԱԿ ՄՇ-1

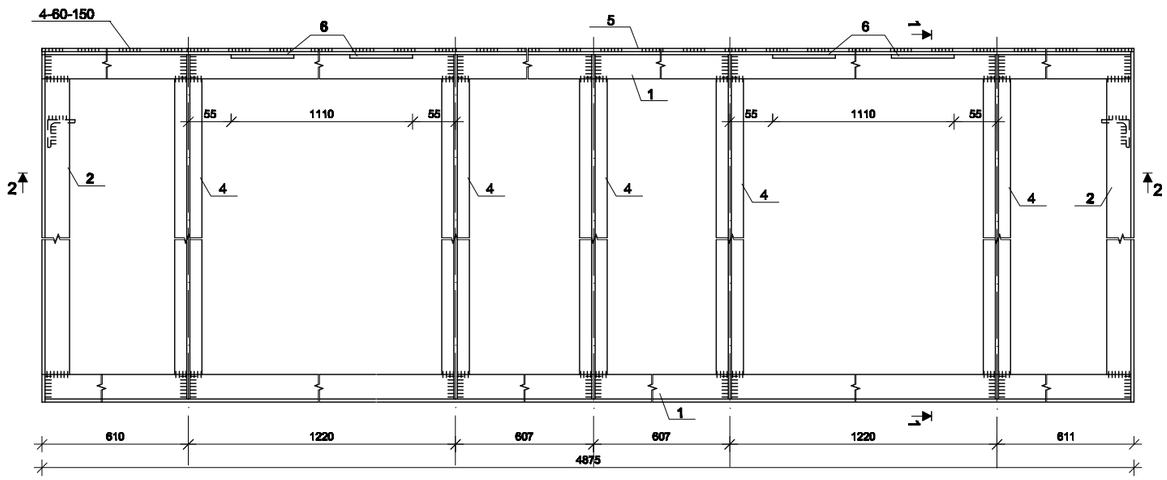

1-1 , Մ 1:5

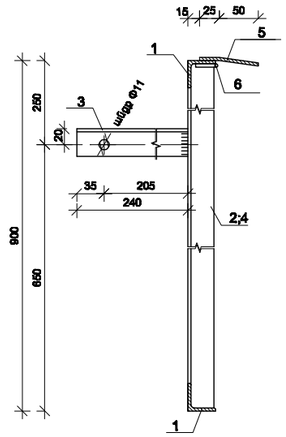

2-2 , Մ 1:5

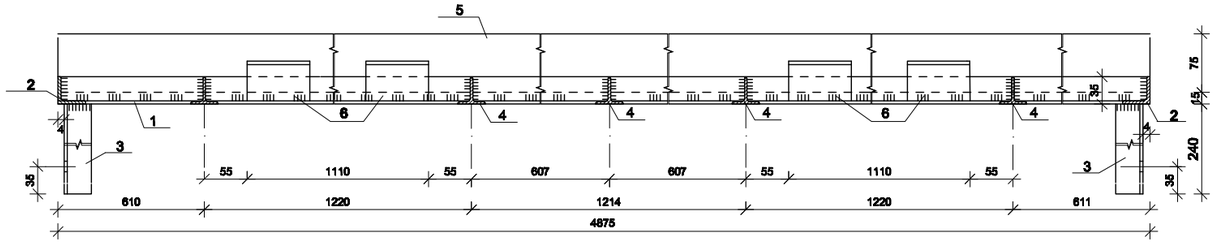

ՊԱՏՈՂ ՄԵՏԱՂԱԿԱՆ ՇՐՋԱՆԱԿ ՄՇ-1*

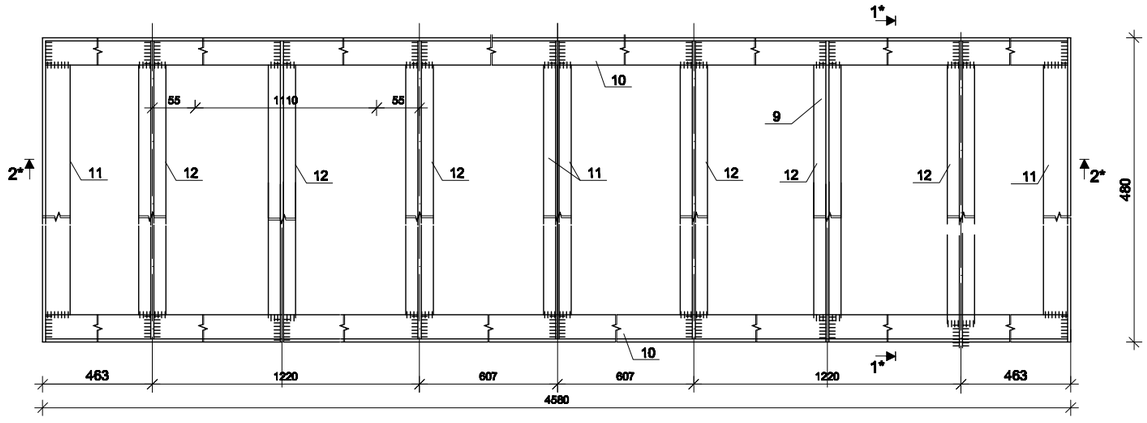

1*-1* , Մ 1:5

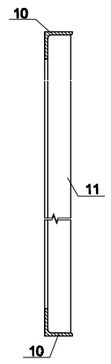

2*-2* , Մ 1:5

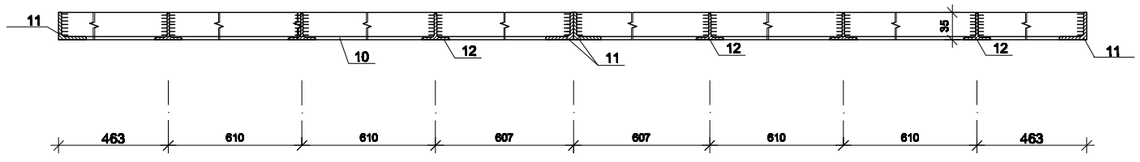

ՄԵՏԱՂԱԿԱՆ ՏԱՐՐԵՐԻ ՄԱՍՆԱԳԻՐ

ՆՇՈՒՄԸ: ՊՈՍՏԱՍ ՍՍՊ 2 360-86

ԻՆՔՆԱՆՇ ՄԱՍԻՆԸ	ԴԻՐՔ	ԱՆՎԱՆՈՒՄ	ԵՎԱՐՈՒՄԸ.	ՔԱՆԱԿ ՀԱՏ		ԶԱՆԳՎԱԾԸ կգ			ՇԱՌՈՒՑՎՈՂ
				ի	հ	1 ՏԱՐՐ ՀԱՄԱՐ	ԱՄԲՈՂՋ կգ	ՄԱԿԱՆԻՇ	
ՄՇ-1	1	L36x4	L=4875	1	1	10.53	21.06	44.202	ԳՈՍՏ 8509-86
	2	L36x4	L=890	1	1	1.92	3.84		ԳՈՍՏ 8509-86
	3	L36x4	L=240	1	1	0.518	1.036		ԳՈՍՏ 8509-86
	4	⊥35x3.3	L=890	5	-	1.69	8.45		ԳՈՍՏ 7511-73
	5	-75x3	L=4875	1	-	8.62	8.62		ԳՈՍՏ 103-76
	6	ԾԽՆԻ Ա100	-	4	-	0.299	1.196		
ՕՄ-1	7	L36x4	L=870	1	1	1.88	3.76	10.666	ԳՈՍՏ 8509-86
	8	L36x4	L=1210	1	1	2.613	5.226		ԳՈՍՏ 8509-86
	9	⊥35x3.3	L=870	1	-	1.65	1.65		ԳՈՍՏ 7511-73
ՄՇ-1*	10	L36x4	L=4580	1	1	9.90	19.80	29.22	ԳՈՍՏ 8509-86
	11	L36x4	L=470	2	2	1.02	4.08		ԳՈՍՏ 8509-86
	12	⊥35x3.3	L=470	6	-	0.89	5.34		ԳՈՍՏ 7511-73

ՕԴԱՆՑՔ ՕՄ-1

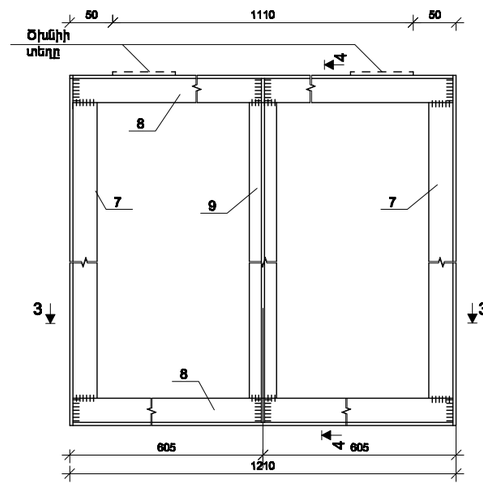

4-4 , Մ 1:5

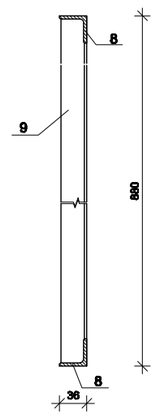

3-3 , Մ 1:5

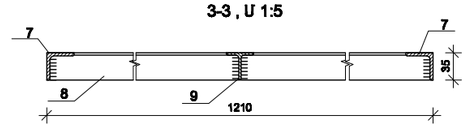

1. ՄՈՆՏԱԺԱՅԻՆ ՍԽԵՄԱՆ ՏԵՍ ԹԵՐԹ ՇՄ-8
2. ՄԵՏԱՂԱԿԱՆ ԿՈՆՍՏՐՈՒԿՑԻԱՆԵՐԻ ՊԱՏՐԱՍՏՄԱՆ ԵՎ ՄՈՆՏԱԺՄԱՆ ՑՈՒՑՈՒՄՆԵՐԸ ՏԵՍ ԹԵՐԹ ՇՄ-3

ԳԼԽ. ՃԱՐՏ.	Ա.ՅՈՎՀԱՆՆԻՍՅԱՆ			ՋԵՐՄԱՏՆԵՐԻ ԱՇԽԱՏԱՆՔԱՅԻՆ ՆԱԽԱԳԾԵՐԻ ՄՇԱԿՄԱՆ ԵՒ ՓՈՐՁԱԳԻՏՈՒԹՅԱՆ ԱՆՑԿԱՑՄԱՆ ԱՇԽԱՏԱՆՔՆԵՐ	2-2014		ՇՄ
Ն.Գ.Ճ.	Լ.ԱՂԱՋԱՆՅԱՆ				ՓՈՒԼ	ԹԵՐԹ	ԹԵՐԹԵՐ
ԲԱԺՆԻ ՊԵՏ	Լ.ԱՂԱՋԱՆՅԱՆ				Ա	13	19
ԳԼԽ.ՄԱՍՆ.	Կ.ԳՈՐԳՈՐՅԱՆ			ՋԵՐՄԱՏՈՒՆ 500 Մ^2 ՊԱՏՈՂ ՄԵՏԱՂԱԿԱՆ ՇՐՋԱՆԱԿ ՄՇ-1,ՄՇ-1* ՕԴԱՆՑՔ ՕՄ-1:ՄԱՍՆԱԳԻՐ			

ՊԱՏՈՂ ՄԵՏԱՂԱԿԱՆ ՇՐՋԱՆԱԿ ՄՇ-2 ԵՎ ՄՇ-3 (ԳԾԱԳՐԻՆ ՀԱԿԱԴԱՐՁ)

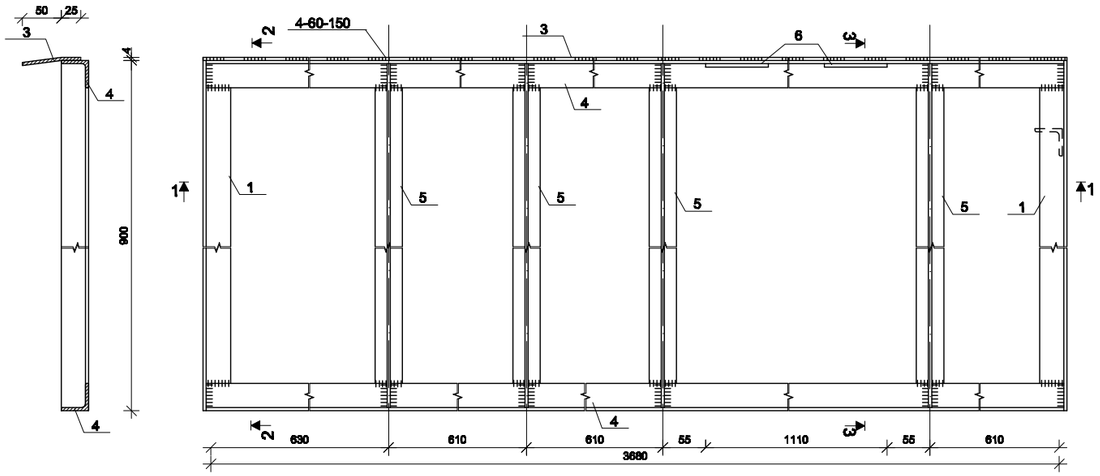

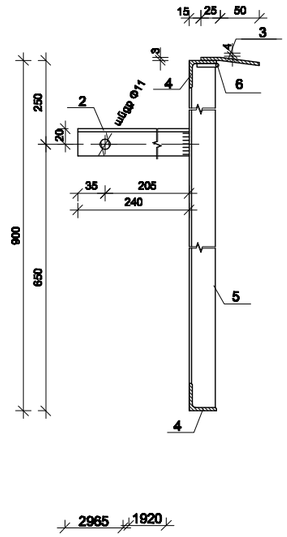

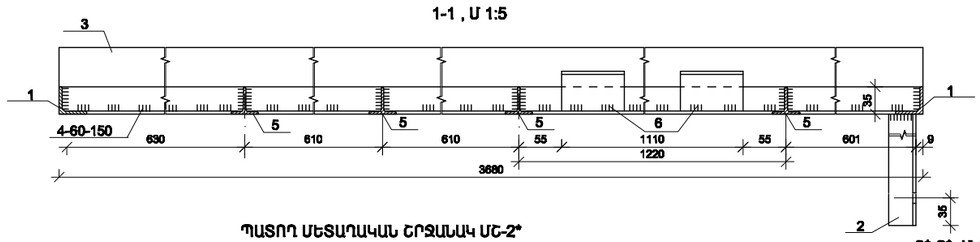

ՊԱՏՈՂ ՄԵՏԱՂԱԿԱՆ ՇՐՋԱՆԱԿ ՄՇ-2*

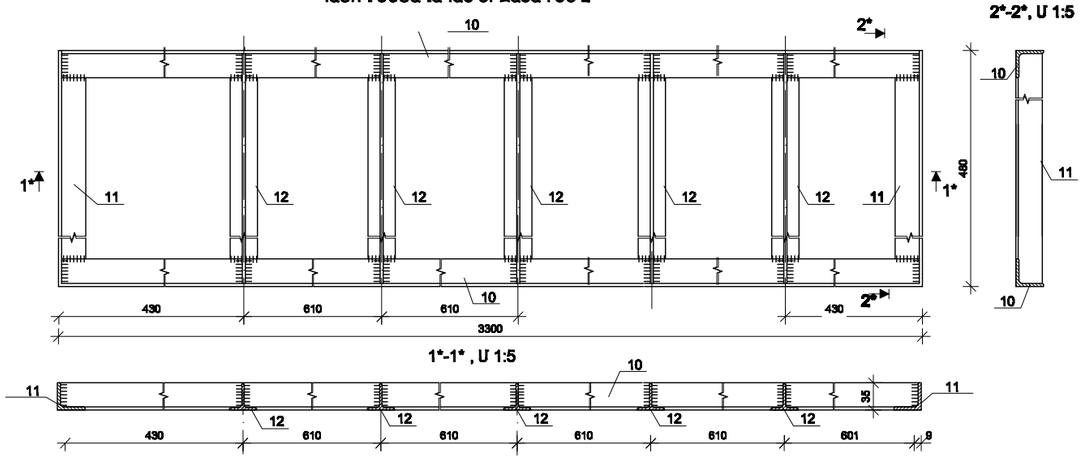

ՊԱՏՈՂ ՄԵՏԱՂԱԿԱՆ ՇՐՋԱՆԱԿ ՄՇ-14

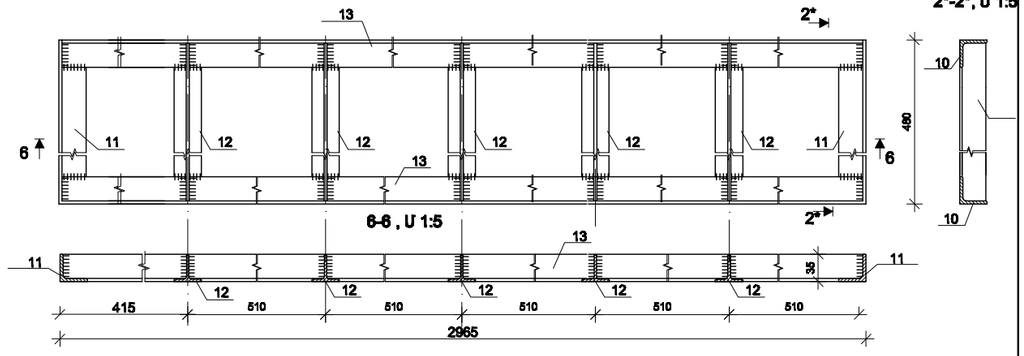

ՊԱՏՈՂ ՄԵՏԱՂԱԿԱՆ ՇՐՋԱՆԱԿ ՄՇ-15

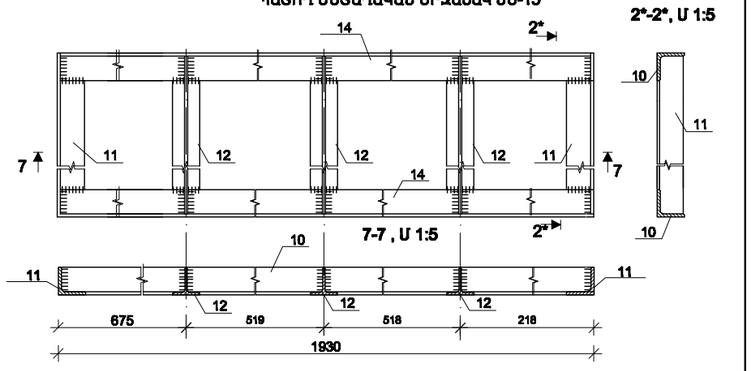

ՊԱՏՈՂ ՄԵՏԱՂԱԿԱՆ ՇՐՋԱՆԱԿ ՄՇ-4 ԵՎ ՄՇ-5 (ԳԾԱԳՐԻՆ ՀԱԿԱԴԱՐՁ)

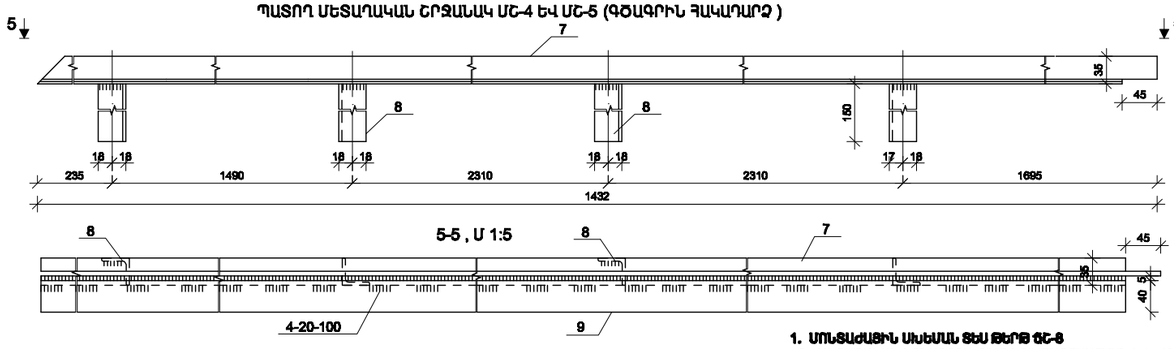

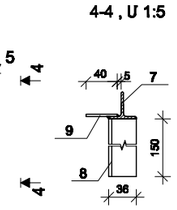

ՄԵՏԱՂԱԿԱՆ ՏԱՐՐԵՐԻ ՄԱՆԱԳԻՐ

ՆՇՈՒՄԸ: ՊՊՊՊԱՑ ՍՆՄ КП 2 360-86

ԷԼԵՄԵՆՏ. ՄԱՐԿԻՐԸ	ԴԻՐՔ	ԱՆՎԱՆՈՒՄ	ԵՐԿԱՐՈՒԹ.	ՔԱՆԱԿ ՀԱՅ		ԶԱՆԳՎԱԾԸ կգ			ԾԱՆՈԹՈՒԹՅՈՒՆ
						1 ՏԱՐՐԻ ՀԱՄԱՐ	ԱՄԲՈՂՋ կգ	ՄԱԿԱԿԻՐ	
ՄՇ-2 ԵՎ ՄՇ-3	1	L36x4	L=690	1	1	1.92	3.84	34.104	ԳՈՍՏ 8509-86
	2	L36x4	L=240	1	-	0.518	0.518		ԳՈՍՏ 8509-86
	3	-75x3	L=3680	1	-	6.49	6.49		ԳՈՍՏ 103-76
	4	L36x4	L=3680	1	1	7.95	15.90		ԳՈՍՏ 8509-86
	5	⊥35x3.3	L=690	4	-	1.69	6.76		ԳՈՍՏ 7511-73
	6	Շիսեր	-	2	-	0.298	0.596		
ՄՇ-4 ՄՇ-5	7	⊥35x3.3	L=6060	1	-	15.31	15.31	24.105	ԳՈՍՏ 7511-73
	8	L36x4	L=150	2	2	0.324	1.295		ԳՈՍՏ 8509-86
	9	-40x3	L=6010	1	-	7.50	7.50		ԳՈՍՏ 103-76
ՄՇ-2*	10	L36x4	L=3300	1	1	7.12	14.24	10.94	ԳՈՍՏ 8509-86
	11	L36x4	L=470	1	1	1.02	2.04		ԳՈՍՏ 8509-86
	12	⊥35x3.3	L=470	5	-	0.89	4.45		ԳՈՍՏ 7511-73
ՄՇ-14	13	L36x4	L=2965	1	1	6.40	12.80	19.29	ԳՈՍՏ 8509-86
	11	L36x4	L=470	1	1	1.02	2.04		ԳՈՍՏ 8509-86
	12	⊥35x3.3	L=470	5	-	0.89	4.45		ԳՈՍՏ 7511-73
ՄՇ-15	14	L36x4	L=1930	1	1	4.16	8.32	13.09	ԳՈՍՏ 8509-86
	11	L36x4	L=470	1	1	1.02	2.04		ԳՈՍՏ 8509-86
	12	⊥35x3.3	L=470	3	-	0.89	2.67		ԳՈՍՏ 7511-73

1. ՄՈՆՏԱԺԱՑԻՆ ՍԽԵՄԱՆ ՏԵՍ ՖԹՐՔ ՃՇ-8
2. ՄԵՏԱՂԱԿԱՆ ԿՈՆՍՏՐՈՒԿՑԻԱՆԵՐԻ ՊԱՏՐԱՍՏՄԱՆ ԵՎ ՄՈՆՏԱԺՄԱՆ ՑՈՒՑՈՒՄՆԵՐԸ ՏԵՍ ՖԹՐՔ ՃՇ-3

Գլխ. ճարտ.	Ա.ԳՈՎՀԱՆՆԻՍՅԱՆ			ՋԵՐՄԱՏՆԵՐԻ ԱԵՌԱՏԱՆՔԱՅԻՆ ՆԱԽԱԳԾԵՐԻ ՄՇԱԿՄԱՆ ԵՒ ՓՈՐՁԱՔՆՆՈՒԹՅԱՆ ԱՆՑԿԱՑՄԱՆ ԱԵՌԱՏԱՆՄՆԵՐ	2-2014		ՃՇ
Ն.Գ.Ճ.	Լ.ԱՂԱՍԱՆՅԱՆ				ՓՈՒԼ	ՖԹՐՔ	ՖԹՐՔԵՐ
Բաժնի պետ	Լ.ԱՂԱՍԱՆՅԱՆ				Ա	14	19
Գլխ.մասն.	Կ.ԳՐԻԳՈՐՅԱՆ			ՋԵՐՄԱՏՈՒՆ 500 Մ² ՊԱՏՈՂ ՄԵՏԱՂԱԿԱՆ ՇՐՋԱՆԱԿՆԵՐ ՄՇ-2, ՄՇ-2*, ՄՇ-3, ՄՇ-4, ՄՇ-5:ՄԱՍՆԱԳԻՐ	ՀԱՅԿԱՇԵՆ		

ՊԱՏՈՂ ՄԵՏԱՂԱԿԱՆ ՇՐՋԱՆԱԿ ՄՇ-6

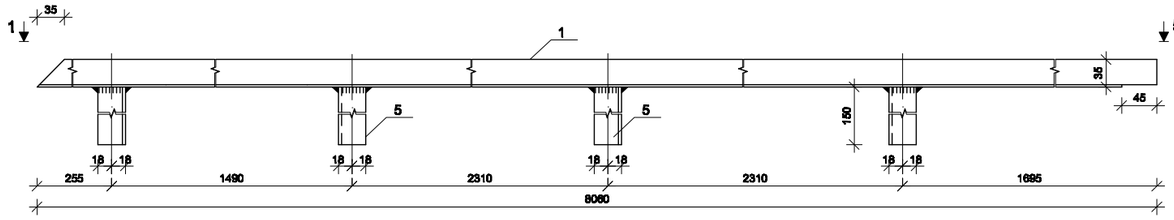

1-1 , Մ 1:5

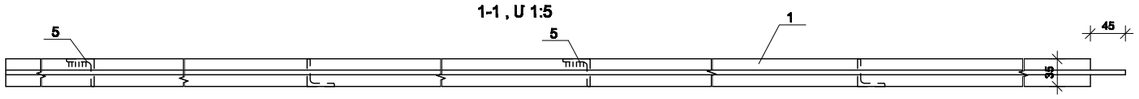

2-2 , Մ 1:5

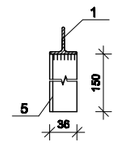

ՊԱՏՈՂ ՄԵՏԱՂԱԿԱՆ ՇՐՋԱՆԱԿ ՄՇ-7

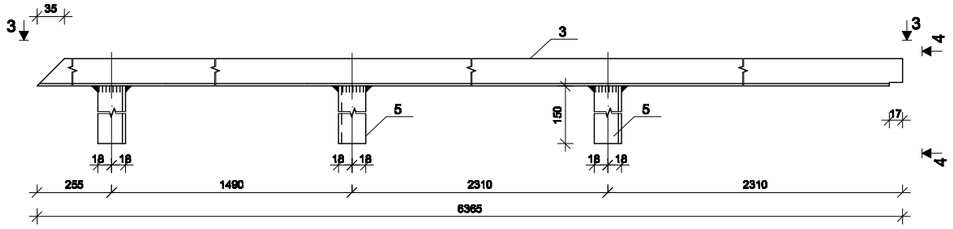

4-4 , Մ 1:5

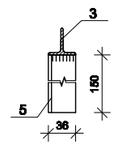

3-3 , Մ 1:5

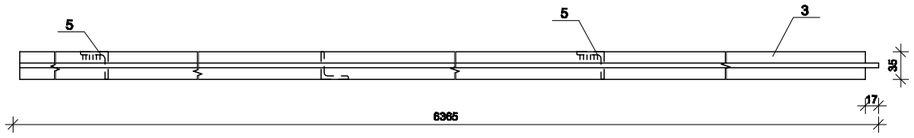

ՊԱՏՈՂ ՄԵՏԱՂԱԿԱՆ ՇՐՋԱՆԱԿ ՄՇ-13 ԵՎ ՄՇ-12 ԳԾԱԳՐԻՆ ՀԱԿԱԴԱՐՁ, Մ1:5

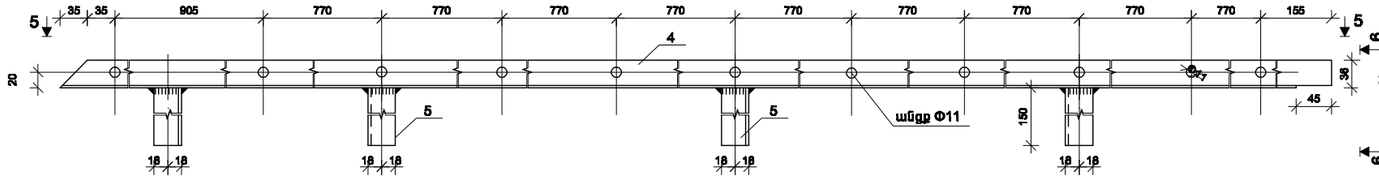

6-6 , Մ 1:5

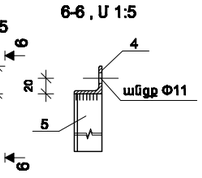

5-5 , Մ 1:5

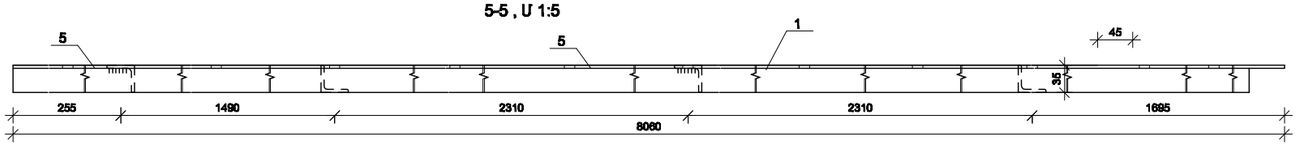

ՊԱՏՈՂ ՄԵՏԱՂԱԿԱՆ ՇՐՋԱՆԱԿ ՄՇ-8

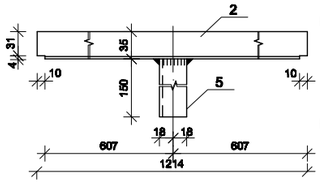

7-7 , Մ 1:5

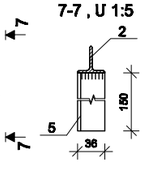

ՄԵՏԱՂԱԿԱՆ ՏԱՐՐԵՐԻ ՄԱՍՆԱԳԻՐ

ԷԼԵՄԵՆՏ. ՄԱՐԿԻՐԸ	ԴԻՐՔ	ԱՆՎԱՆՈՒՄ	ԵՎԿԱՐՈՒԹ.	ՏԱՆԱԿ ՀԱՏ		ԶԱՆԳՎԱԾԸ կգ		ՄԱԿԱՐԴԱԿ	ՇԱՀՈԳՈՒԹՅՈՒՆ
				Ի	Ի	1 ՏԱՐՐԻ ՀԱՄԱՐ	ԱՄԲՈՂՋ կգ	ՄԱԿԱՐԴ	
		ՆՅՈՒԹԸ: ՊՈՂՈՊԱՏ ВСт3 ԳՕՍՏ 2 380-88							
ՄՇ-6	1	⊥ 35x3.3	L=8060	1	-	15.31	15.31	16.606	ԳՈՍՏ 7511-73
	5	L36x4	L=150	2	2	0.324	1.296		ԳՈՍՏ 8509-86
ՄՇ-7	3	⊥ 35x3.3	L=6365	1	-	12.10	12.10	13.072	ԳՈՍՏ 7511-73
	5	L36x4	L=150	2	1	0.324	0.972		ԳՈՍՏ 8509-86
ՄՇ-8	2	⊥ 35x3.3	L=1214	1	-	2.31	2.31	2.694	ԳՈՍՏ 7511-73
	5	L36x4	L=150	-	1	0.324	0.324		ԳՈՍՏ 8509-86
ՄՇ-12 ՄՇ-13	4	L36x4	L=8060	1	-	17.40	17.40	18.696	ԳՈՍՏ 8509-86
	5	L36x4	L=150	2	2	0.324	1.296		ԳՈՍՏ 8509-86

1. ՄՈՆՏԱԺԱՅԻՆ ՍԽԵՄԱՆ ՏԵՍ ԹԵՐԹ ՇՄ-8
2. ՄԵՏԱՂԱԿԱՆ ԿՈՆՍՏՐՈՒԿՑԻԱՆԵՐԻ ՊԱՏՐԱՍՏՄԱՆ ԵՎ ՄՈՆՏԱԺՄԱՆ ՑՈՒՑՈՒՄՆԵՐԸ ՏԵՍ ԹԵՐԹ ՇՄ-3

Գ.Խ. ՇԱՐՏ.	Ա.ՅՈՒՂԱՆԽՍՅԱՆ			ՋԵՐՄԱՑԱՆԵՐԻ ԱՇԽԱՏԱՆՔԱՅԻՆ ՆԱԽԱԳԾԵՐԻ ՄՇԱՎԱՆ և ՕԳՏԱԳՈՐԾՄԱՆ ԱՆՎՏԱՆԳԱՅԻՆ ԱՇԽԱՏԱՆՔՆԵՐ	2-2014		ՇՄ
Ն.Գ.Ճ.	Լ.ԱՂԱՋԱՆՅԱՆ				ՓՈՒԼ	ԹԵՐԹ	ԹԵՐԹԵՐ
ԲԱԺՆԻ ՊԵՏ	Լ.ԱՂԱՋԱՆՅԱՆ				Ա	15	19
Գ.Խ.ՄԱՍՆ.	Կ.ԳՐԻԳՈՐՅԱՆ			ՋԵՐՄԱՑՈՒՄ 600 Մ²			
				ՊԱՏՈՂ ՄԵՏԱՂԱԿԱՆ ՇՐՋԱՆԱԿՆԵՐ ՄՇ-6, ՄՇ-7, ՄՇ-8, ՄՇ-12,ՄՇ-13:ՄԱՆԱԳԻՐ	ՀՊՏՀ		

ՊԱՏՈՂ ՄԵՏԱՂԱԿԱՆ ՇՐՋԱՆԱԿ ՄՇ-9

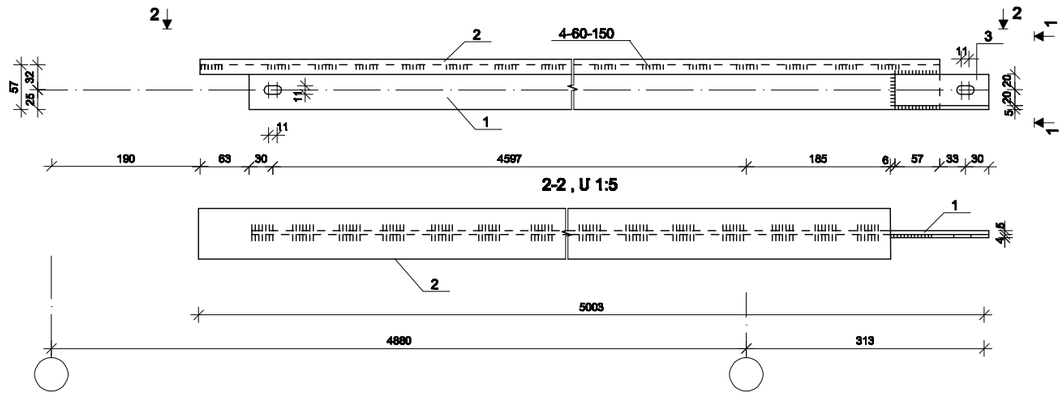

1-1 , Մ 1:5

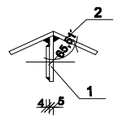

ՊԱՏՈՂ ՄԵՏԱՂԱԿԱՆ ՇՐՋԱՆԱԿ ՄՇ-10

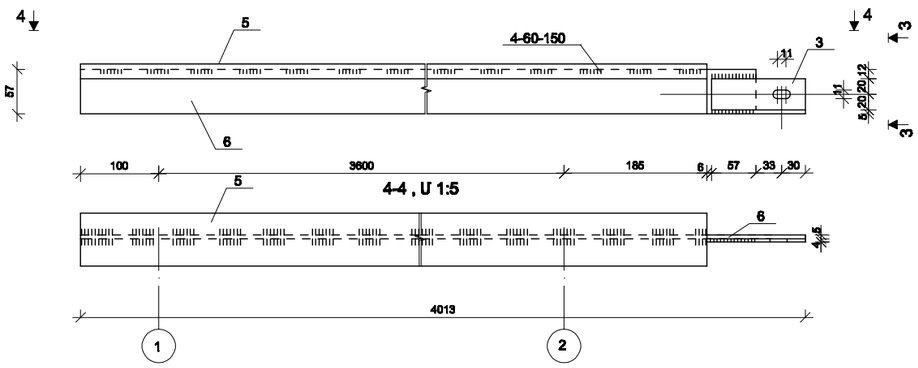

3-3 , Մ 1:5

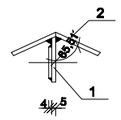

ՊԱՏՈՂ ՄԵՏԱՂԱԿԱՆ ՇՐՋԱՆԱԿ ՄՇ-11

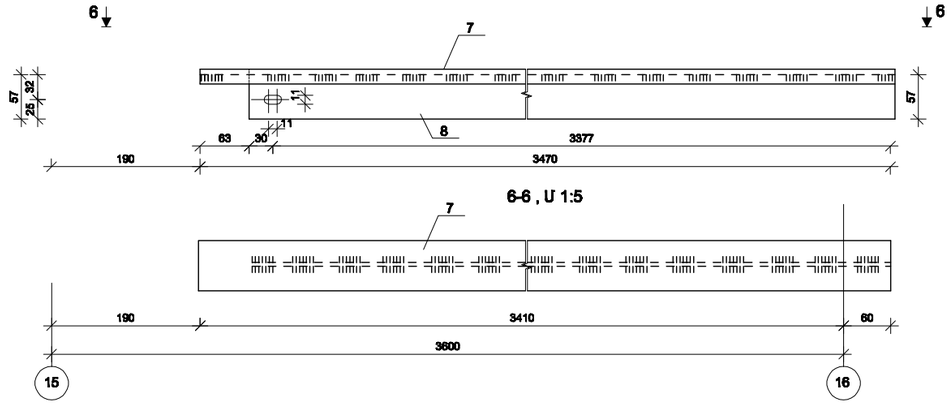

5-5 , Մ 1:5

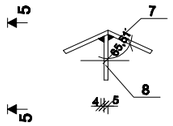

ՄԵՏԱՂԱԿԱՆ ՏԱՐՐԵՐԻ ՄԱՍՆԱԳԻՐ

ՆՇՈՒՄԸ: ՊՈՐՈՒՍԱ ՍՀՠ ԿՏ 2 360-86

ԻԼԵՄԵՆՏ. ՄԱՐԿԻՐԸ	ԴԻՐՔ	ԱՆՎԱՆՈՒՄ	ԵՐԿԱՐՈՒԹ.	ՔԱՆԱԿ ՀԱՅ		ԶԱՆԳՎԱԾԸ կգ			ՇԱՀՈԳՈՒԹՅՈՒՆ
				h	h	1 ՏԱՐՐ ՀԱՄԱՐ	ԱՄԲՈՂՋ կգ	ՄԱԿԱՐԴ	
ՄՇ-9	1	-57x5	L=4875	1	-	10.91	10.91	28.29	ԳՈՍՏ 103-76
	2	-90x5	L=4875	1	-	17.22	17.22		
	3	-40x4	L=120	1	-	0.15	0.15		
ՄՇ-10	3	-40x4	L=120	1	-	0.15	0.15	22.71	
	5	-90x5	L=3885	1	-	13.73	13.73		
	6	-57x5	L=3948	1	-	8.83	8.83		
ՄՇ-11	7	-90x5	L=3470	1	-	12.25	12.25	19.86	
	8	-57x5	L=3407	1	-	7.61	7.61		

1. ՄՈՆՏԱԺԱՏԻՆ ՍԽԵՄԱՆ ՏԵՍ ԹԵՐԹ ՃՇ-8
2. ՄԵՏԱՂԱԿԱՆ ԿՈՆՍՏՐՈՒԿՑԻԱՆԵՐԻ ՊԱՏՐԱՍՏՄԱՆ ԵՎ ՄՈՆՏԱԺՄԱՆ ՑՈՒՑՈՒՄՆԵՐԸ ՏԵՍ ԹԵՐԹ ՃՇ-3

ԳԼԽ. ՃԱՐՊ.	Ա.ՅՈՎՀԱՆՆԻՍՅԱՆ			ՋԵՐՄԱՏԵՐԻ ԱՇԽԱՏԱՆՔԱՅԻՆ ՆԱԽԱԳԾԵՐԻ ՄՇԱԿՄԱՆ և ՓՈՐՁԱԲՆՆՈՒԹՅԱՆ ԱՆՑԿԱՑՄԱՆ ԱՇԽԱՏԱՆՔՆԵՐ	2-2014		ՃՇ
Ն.Գ.Ճ.	Լ.ԱՂԱՋԱՆՅԱՆ				ՓՈՒԼ	ԹԵՐԹ	ԹԵՐԹԵՐ
ԲԱԺՆԻ ՊԵՏ	Լ.ԱՂԱՋԱՆՅԱՆ				Ա	16	19
ԳԼԽ.ՄԱՍՆ.	Կ.ԳՐԻԳՈՐՅԱՆ			ՋԵՐՄԱՏՈՒՆ 500 Մ^2 ՊԱՏՈՂ ՄԵՏԱՂԱԿԱՆ ՇՐՋԱՆԱԿՆԵՐ ՄՇ-9, ՄՇ-10, ՄՇ-11, ՄԱՍՆԱԳԻՐ	ՀԱՅԿԱՇԻՆ		

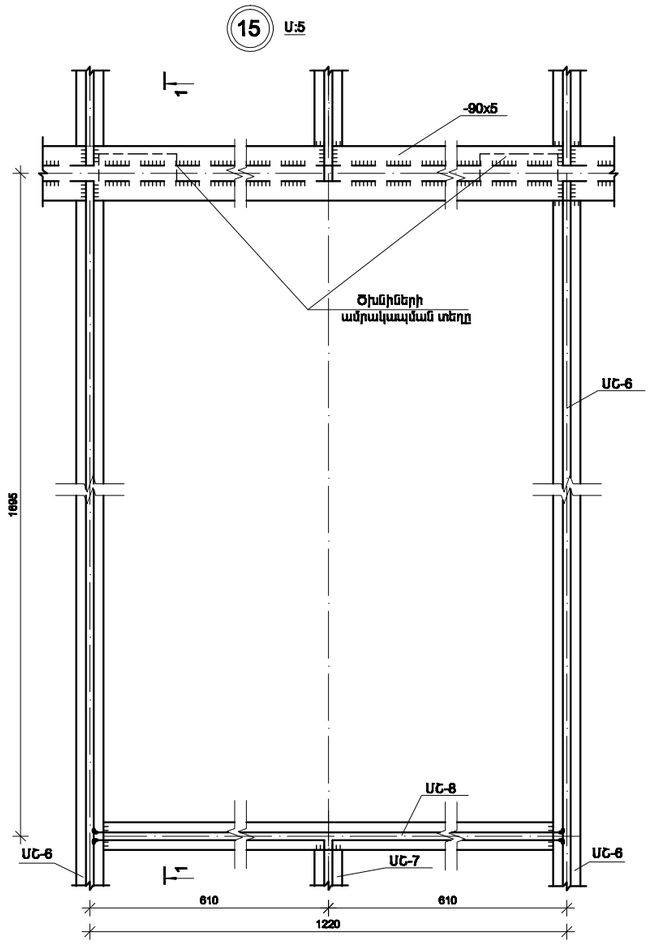

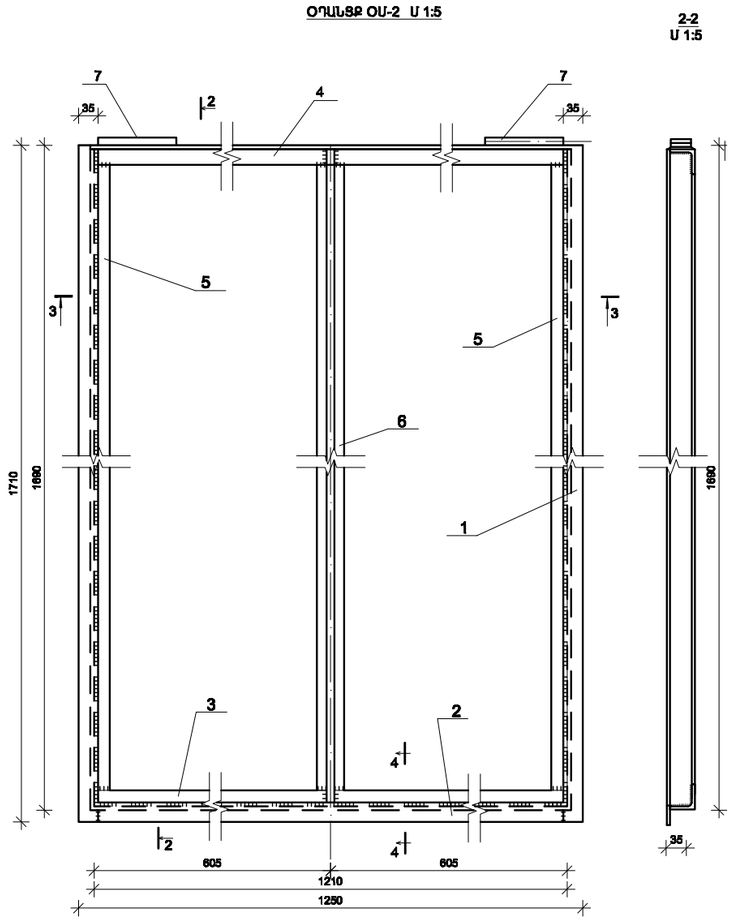

1-1 Մ 1:2

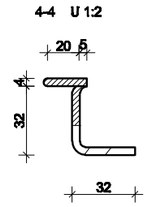

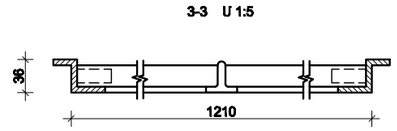

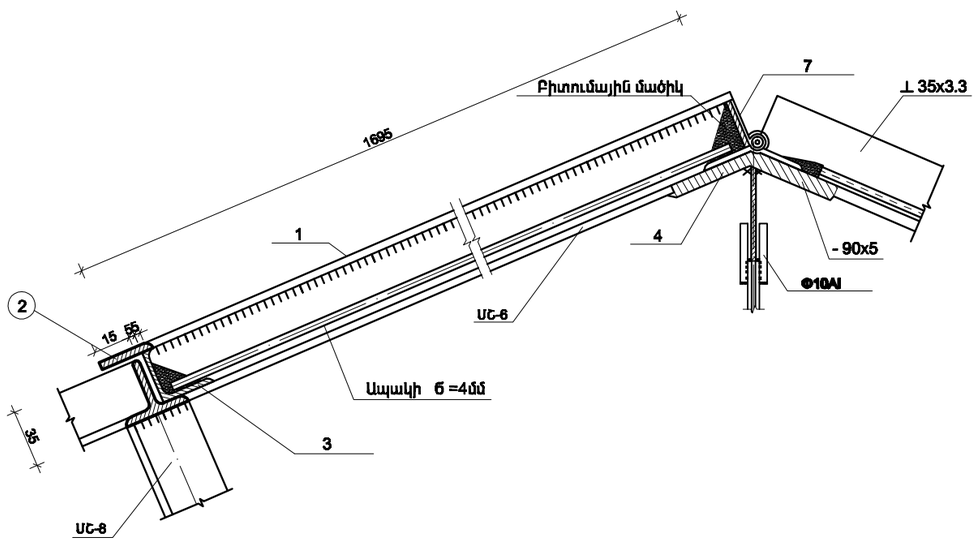

ՄԵՏԱՂԱԿԱՆ ՏԱՐՐԵՐԻ ՄԱՆՆԱԳԻՐ

Նյութը : պողպատ CT 3 ПС ԳՕՍՏ 380-88

Մակնիշ	NN դիրք	Պրոֆիլ	Երկար. մմ	Քանակ		Ընդհանուր կգ			Ծանոթություն
				h	h	1 տարրի համար	ամբողջ կգ	Մակնիշ	
ՕՍ-2	1	- 25x4	1710	1	1	1.34	2.68	18.459	
	2	- 25x4	1200	1	-	0.942	0.942		
	3	L 32x4	1210	1	-	2.311	2.311		
	4	L 32x4	1210	1	-	2.311	2.311		
	5	L 32x4	1682	1	1	3.212	6.424		
	6	⊥ 35x3.3	1682	1	-	3.195	3.195		
	7	ծխնի Ա 100		1	-	0.298	0.596		

Ծանոթություն

1. Եռակցումը կատարել Э42 էլեկտրոդներով ԳՕՍՏ 9467-75* հաե = 4 մմ:
2. Օդանցքի պատրաստման ժամանակ նախատեսել մեխանիզմի բացման տարրերի կապակցման եռակցումը համաձայն գծագրի ԲՍ-2:
3. 1-1 կտրվածքը կատարված է պայմանականորեն տեղակայված օդանցքի հետ:

ԳԼԽ. ՃԱՐՏ.	Ա.ՅՈՎՀԱՆՆԻՍՅԱՆ			ՋԵՐՄԱՑԵՆՏՐ ԱՇԽԱՏԱՆՔԱՅԻՆ ԼԱԲՈՐԱՏՈՐԻԱ ԱՇԽԱՏԱՆՔ և ՕԴՐԱՖԻԼՏՐՈՒՄԻ ԱԼԻՔԱՅԻՆ ԱՇԽԱՏԱՆՔՆԵՐ	2-2014		ՃԾ
Ն.Գ.Ճ.	Լ.ԱՂԱՋԱՆՅԱՆ				ՓՈՒԼ	ԹԵՐԹ	ԹԵՐԹԵՐ
ԲԱԺՆԻ ՊԵՏ	Լ.ԱՂԱՋԱՆՅԱՆ				Ա	17	19
ԳԼԽ.ՄԱՍՆ.	Կ.ԳՐԻԳՈՐՅԱՆ			ՋԵՐՄԱՑՈՒՑ 600 Մ²			
				ՕԴԱՆՑՔ ՕՍ-2:ՄԱՍՆԱԳԻՐ			

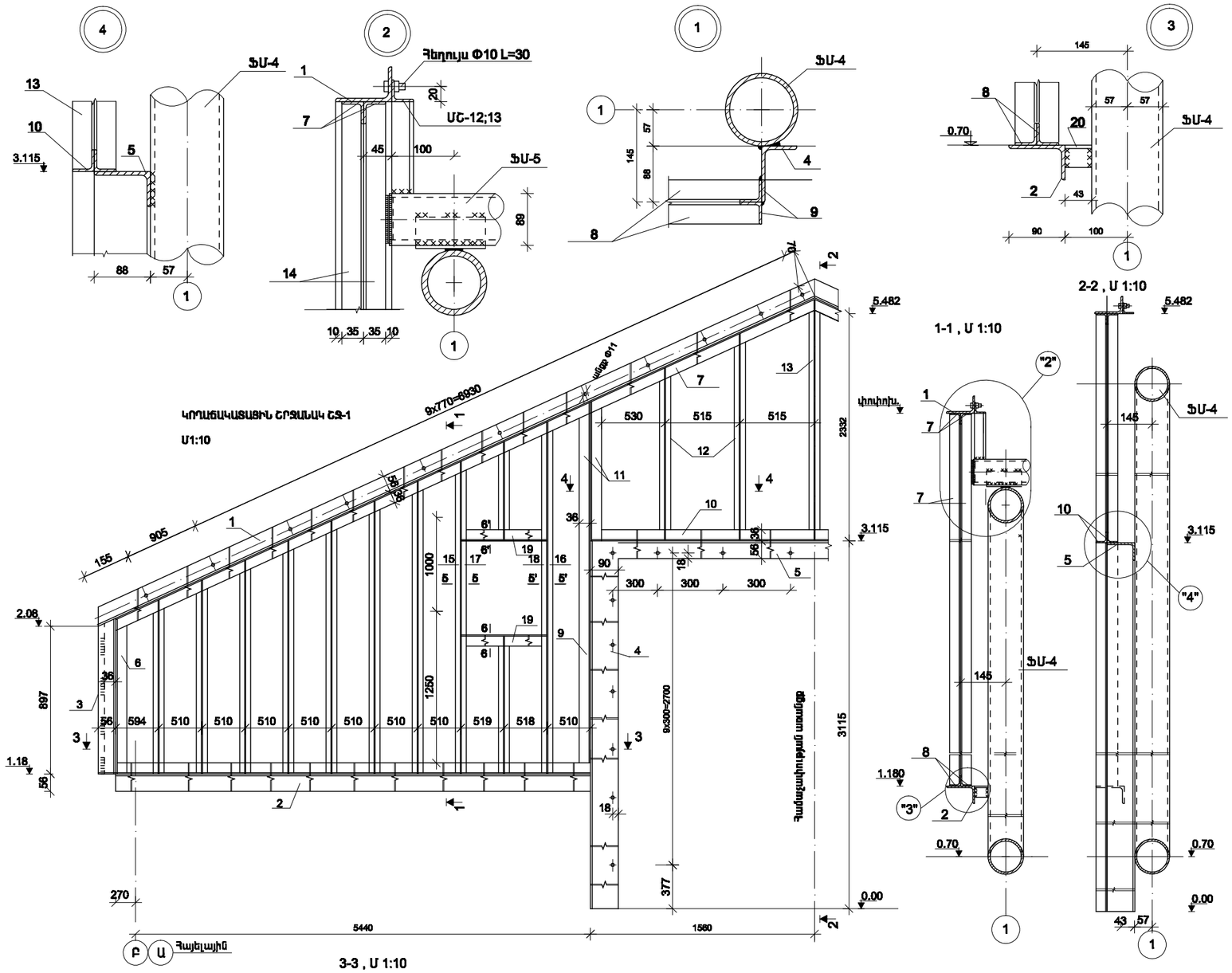

ԿՈՂԱՁԱԿԱՏԱՑԻՆ ՇՐՋԱՆԱԿ ՇՏ-1

Մ1:10

1-1 , Մ 1:10

2-2 , Մ 1:10

3-3 , Մ 1:10

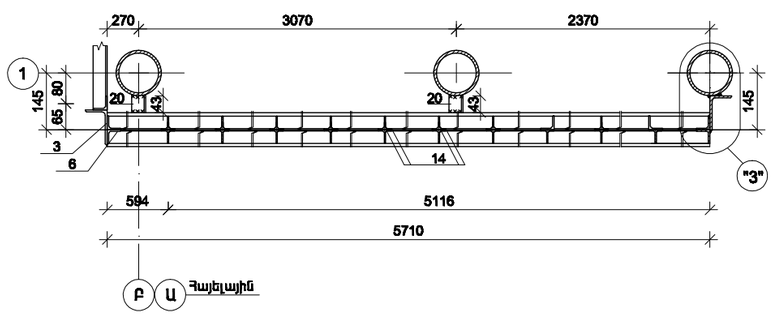

4-4 , Մ 1:10

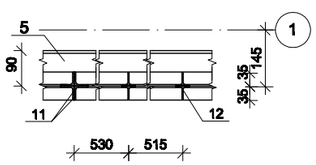

5-5 , Մ 1:2

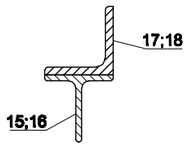

6-6 , Մ 1:2

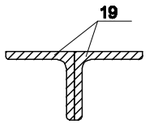

ՄԵՏԱՂԱԿԱՆ ՏԱՐՐԵՐԻ ՄԱՆԱԼԳԻՐ ՄԵԿ ՄԱԿԼՈՒՇԻ ՀԱՄԱՐ

ՆՇՈՒՄԸ: ՊՈՂՊՈՍԻ ՍՇՠ3 ԿՊ 2 360-86

Ելեմենտ. մակլուշը	Դիրք	Անանուն	Երկարությունը	Քանակ հատ		Զանգվածը կգ			Ծանոթություն
				h	h	1 տարրի համար	ամբողջ կգ	մակլուշ	
ԿՈՂԱՁԱԿԱՏԱՑԻՆ ՇՐՋԱՆԱԿ ՇՏ-1(2հատ)	1	L90x56x5.6	L=6110	1	1	50.0	100.0	641.26	ԳՈՍՏ 8510-86
	2	L90x56x5.6	L=5710	1	1	35.20	70.40		ԳՈՍՏ 8510-86
	3	L90x56x5.6	L=918	1	1	5.66	11.32		ԳՈՍՏ 8510-86
	4	L90x56x5.6	L=3115	1	1	18.88	37.76		ԳՈՍՏ 8510-86
	5	L90x56x5.6	L=3109	1	-	19.21	19.21		ԳՈՍՏ 8510-86
	6	L36x4	L=913	2	2	1.97	7.88		ԳՈՍՏ 8509-86
	7	L36x4	L=8025	2	2	17.33	69.32		ԳՈՍՏ 8509-86
	8	L36x4	L=5710	2	2	12.32	49.28		ԳՈՍՏ 8509-86
	9	L36x4	L=3565	2	2	7.71	61.68		ԳՈՍՏ 8509-86
	10	L36x4	L=3109	1	1	6.73	13.45		ԳՈՍՏ 8509-86
	11	L36x4	L=1635	2	2	3.54	14.15		ԳՈՍՏ 8509-86
	12	⊥35x3.3	ΣL=15268	-	-	-	28.98		ԳՈՍՏ 7511-73
	13	⊥35x3.3	L=2367	1	1	4.50	9.0		ԳՈՍՏ 7511-73
	14	⊥35x3.3	ΣL=60264	-	-	-	114.50		ԳՈՍՏ 7511-73
	15	⊥35x3.3	L=2944	1	-	5.41	5.41		ԳՈՍՏ 7511-73
	16	⊥35x3.3	L=3327	1	-	6.33	6.33		ԳՈՍՏ 7511-73
	17	L36x4	L=2944	1	-	6.16	6.16		ԳՈՍՏ 8509-86
	18	L36x4	L=3327	1	-	7.19	7.19		ԳՈՍՏ 8509-86
	19	L36x4	L=1091	2	2	2.22	8.88		ԳՈՍՏ 8509-86
	20	L36x4	L=43	2	2	0.09	0.36		ԳՈՍՏ 8509-86

1. ՄՈՆՏԱԺԱՏԻՆ ՍԽԵՄԱՆ ՏԵՍ ՁԵՐՄ ՇՏ-8
2. ՄԵՏԱՂԱԿԱՆ ԿՈՆՍՏՐՈՒԿՑԻԱՆԵՐԻ ՊԱՏՐԱՍՏԱՆԸ ԵՎ ՄՈՆՏԱԺԱՆ ՑՈՒՑՈՒՄՆԵՐԸ ՏԵՍ ՁԵՐՄ ՇՏ-3

ԳԼԽ. ՃԱՐՊ.	Ա.ՅՈՎՀԱՆՆԻՍՅԱՆ			ՋԵՐՄԱՏՆԵՐԻ ԱՇԽԱՏԱՆՔԱՅԻՆ ՆԱԽԱԳԾԵՐԻ ՄՇԱԿՄԱՆ և ՓՈՐՁԱՔՆՆՈՒԹՅԱՆ ԱՆՑԿԱՑՄԱՆ ԱՇԽԱՏԱՆՔՆԵՐ	2-2014		ՇՇ
Ն.Գ.Ճ.	Լ.ԱՂԱՋԱՆՅԱՆ				ՓՈՒԼ	ՁԵՐՄ	ՁԵՐՄԵՐ
ԲԱԺԻՆ ՊԵՏ	Լ.ԱՂԱՋԱՆՅԱՆ				Ա	18	19
ԳԼԽ.ՄԱՍՆ.	Կ.ԳՐԻԳՈՐՅԱՆ			ՋԵՐՄԱՏՈՒՆ 500 Մ^2 ԿՈՂԱՁԱԿԱՏԱՑԻՆ ՇՐՋԱՆԱԿ ՇՏ-1, ՄԱՍՆԼԳԻՐ			

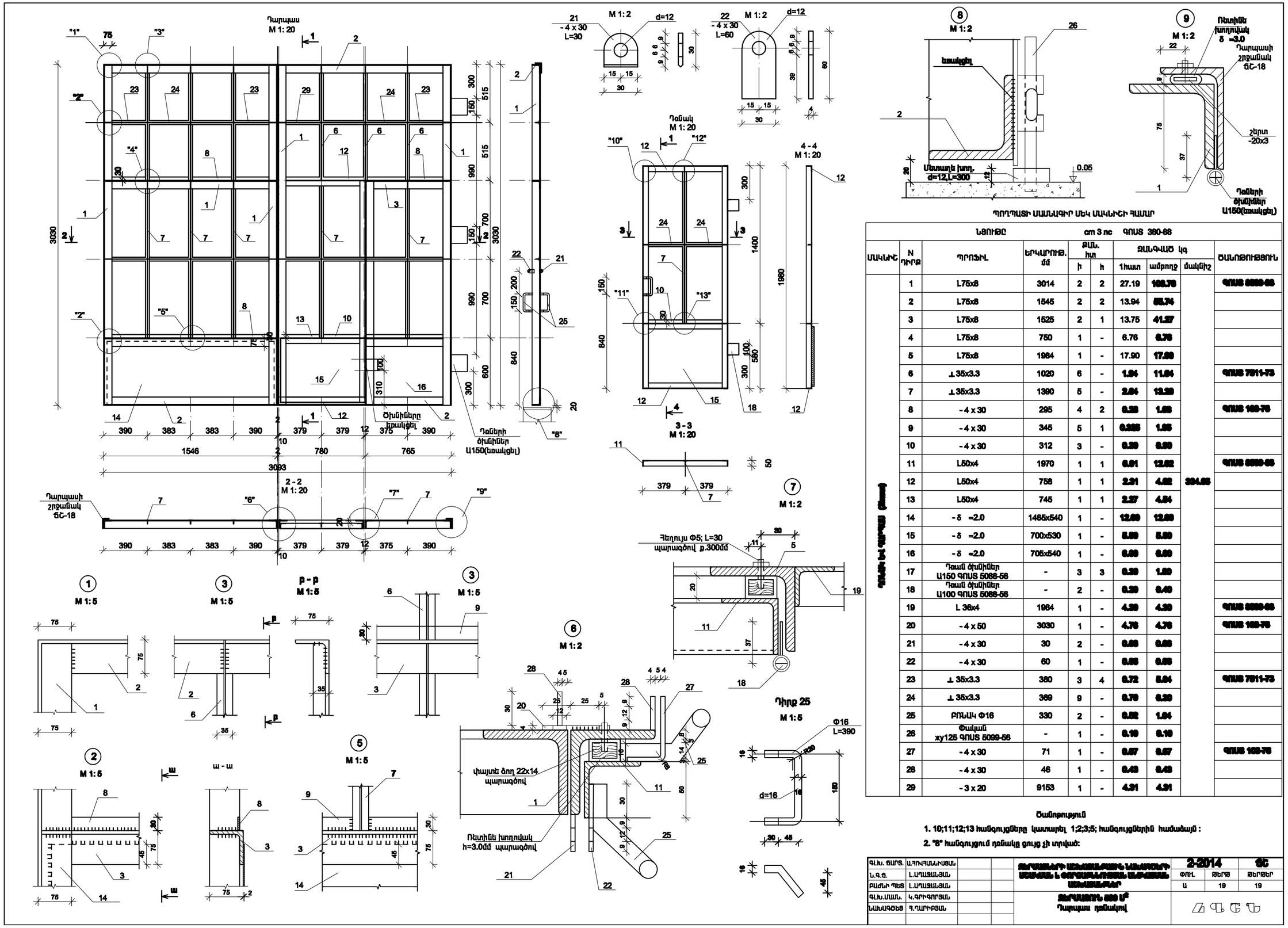

ՄԱԿԵՐԵՎ	N դիրք	ՊՐՈՖԻԼ	ԵՐԿԱՐՈՒԹ. մմ	ՔԱՆ. հատ		ՔԱՆԳՎԱԾ կգ			ԾԱՆՈԹՈՒԹՅՈՒՆ
				h	h	1հատ	ամբողջ	մակնիշ	
Պողպատ St3 ԳՈՍՏ 380-88 (մասամբ)	1	L75x8	3014	2	2	27.19	109.76		ԳՈՍՏ 8509-86
	2	L75x8	1545	2	2	13.94	55.74		
	3	L75x8	1525	2	1	13.75	41.27		
	4	L75x8	750	1	-	6.76	6.76		
	5	L75x8	1984	1	-	17.90	17.90		
	6	⊥35x3.3	1020	6	-	1.84	11.04		ԳՈՍՏ 7511-73
	7	⊥35x3.3	1390	5	-	2.04	13.20		
	8	-4 x 30	295	4	2	0.28	1.68		ԳՈՍՏ 103-76
	9	-4 x 30	345	5	1	0.325	1.95		
	10	-4 x 30	312	3	-	0.29	0.87		
	11	L50x4	1970	1	1	6.01	12.02		ԳՈՍՏ 8509-86
	12	L50x4	758	1	1	2.31	4.62	334.65	
	13	L50x4	745	1	1	2.27	4.54		
	14	-δ =2.0	1485x540	1	-	12.60	12.60		
	15	-δ =2.0	700x530	1	-	5.60	5.60		
	16	-δ =2.0	705x540	1	-	6.00	6.00		
	17	Դաան ծխնիներ U150 ԳՈՍՏ 5088-56	-	3	3	0.30	1.80		
	18	Դաան ծխնիներ U100 ԳՈՍՏ 5088-56	-	2	-	0.20	0.40		
	19	L 36x4	1984	1	-	4.30	4.30		ԳՈՍՏ 8509-86
	20	-4 x 50	3030	1	-	4.76	4.76		ԳՈՍՏ 103-76
	21	-4 x 30	30	2	-	0.09	0.09		
	22	-4 x 30	60	1	-	0.05	0.05		
	23	⊥35x3.3	380	3	4	0.72	5.04		ԳՈՍՏ 7511-73
	24	⊥35x3.3	369	9	-	0.70	6.30		
	25	ԲՈՒՆԿ Φ16	330	2	-	0.52	1.04		
	26	Փական xy125 ԳՈՍՏ 5089-56	-	1	-	0.10	0.10		
	27	-4 x 30	71	1	-	0.07	0.07		ԳՈՍՏ 103-76
	28	-4 x 30	46	1	-	0.43	0.43		
	29	-3 x 20	9153	1	-	4.31	4.31		

ՆՅՈՒԹԸ cm 3 nc ԳՈՍՏ 380-88

Ծանոթություն

1. 10;11;12;13 հանգույցները կատարել 1;2;3;5; հանգույցներին համաձայն :
2. "8" հանգույցում դռնակը ցույց չի տրված:

Գլխ. ճարտ.	Ա.ՅՈՎՀԱՆՆԻՍՅԱՆ			ՀԱՅԿԱՇԻՆԱՐԱՐԱԿԱՆ ԱՆՇԱՐԺԱՐՈՒԹՅՈՒՆՆԵՐԻ ՍՏՈՒԳՄԱՆ և ԳՈՐԾԱՐԱՐԱԿԱՆ ԱՇԽԱՏԱՆՔՆԵՐԻ ԱՇԽԱՏԱՆՔԱՅԻՆ	2-2014		ՇՏ
Ն.Գ.Ճ.	Լ.ԱՂԱՋԱՆՅԱՆ				ՓՈՒԼ	ԹԵՐԹ	ԹԵՐԹԵՐ
Բաժնի պետ	Լ.ԱՂԱՋԱՆՅԱՆ				Ա	19	19
Գլխ.մասն.	Կ.ԳՐԻԳՈՐՅԱՆ			ՀԱՐԿԱՆԱՐԴ 600 Մ² Դարպաս դռնակով	ՀԱՅԿԱՇԻՆ ՊԵՏԱԿԱՆ ՃԱՐՏԱՐԱՊԵՏԱՐԱՆ		
Նախագծող	Հ.ՂԱՄԻՐՅԱՆ						

ՃԱԿԱՏ 1-9
Մ 1:100

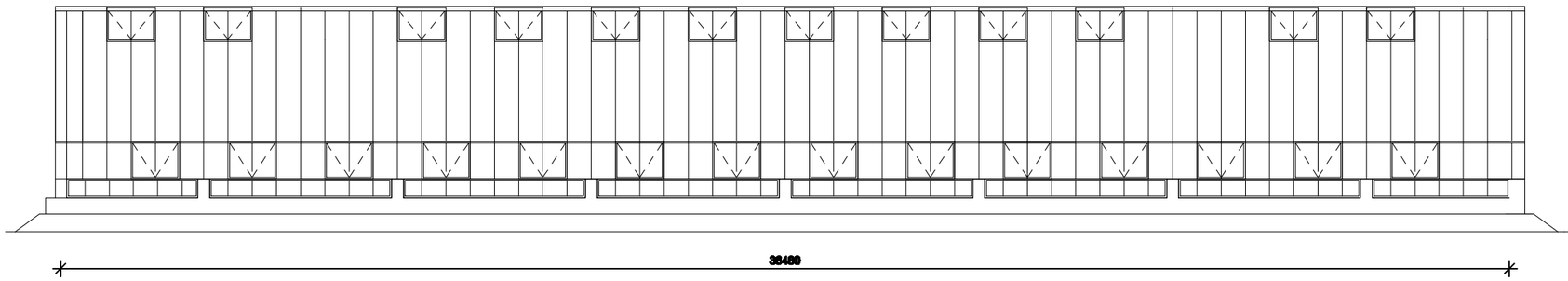

ՃԱԿԱՏ Ա - Բ
Մ 1:100

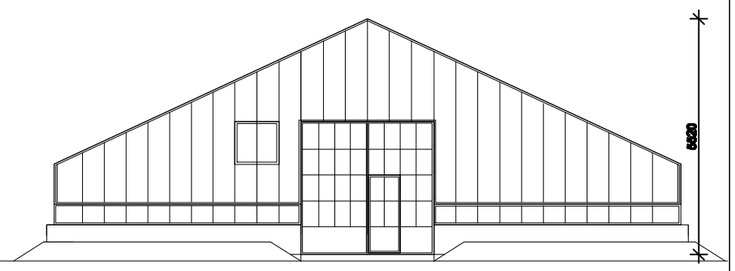

VIII
Մ 1:10

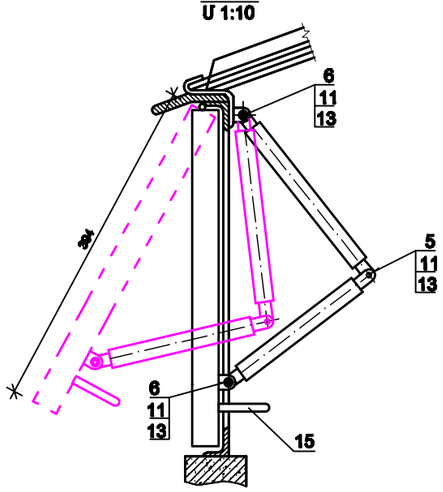

IX
Մ 1:10

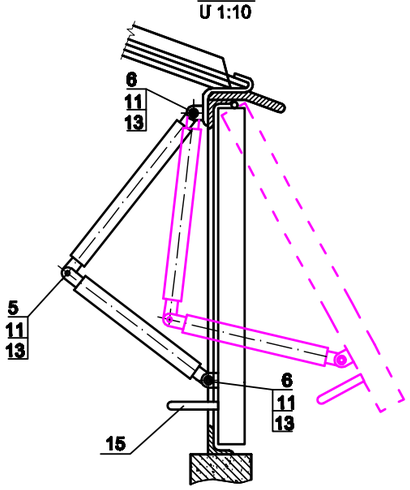

V
Մ 1:4

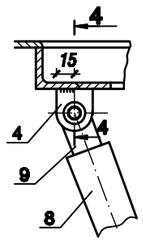

VI
Մ 1:4

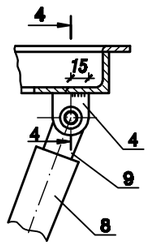

4 - 4
Մ 1:2

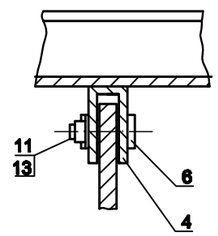

գծագիր N3
Մ 1:2

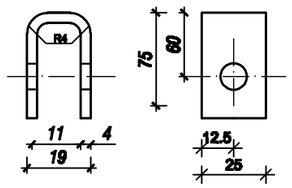

գծագիր N9
Մ 1:2

ԿՏՐՎԱԾՔ 1 - 1
Մ 1:50

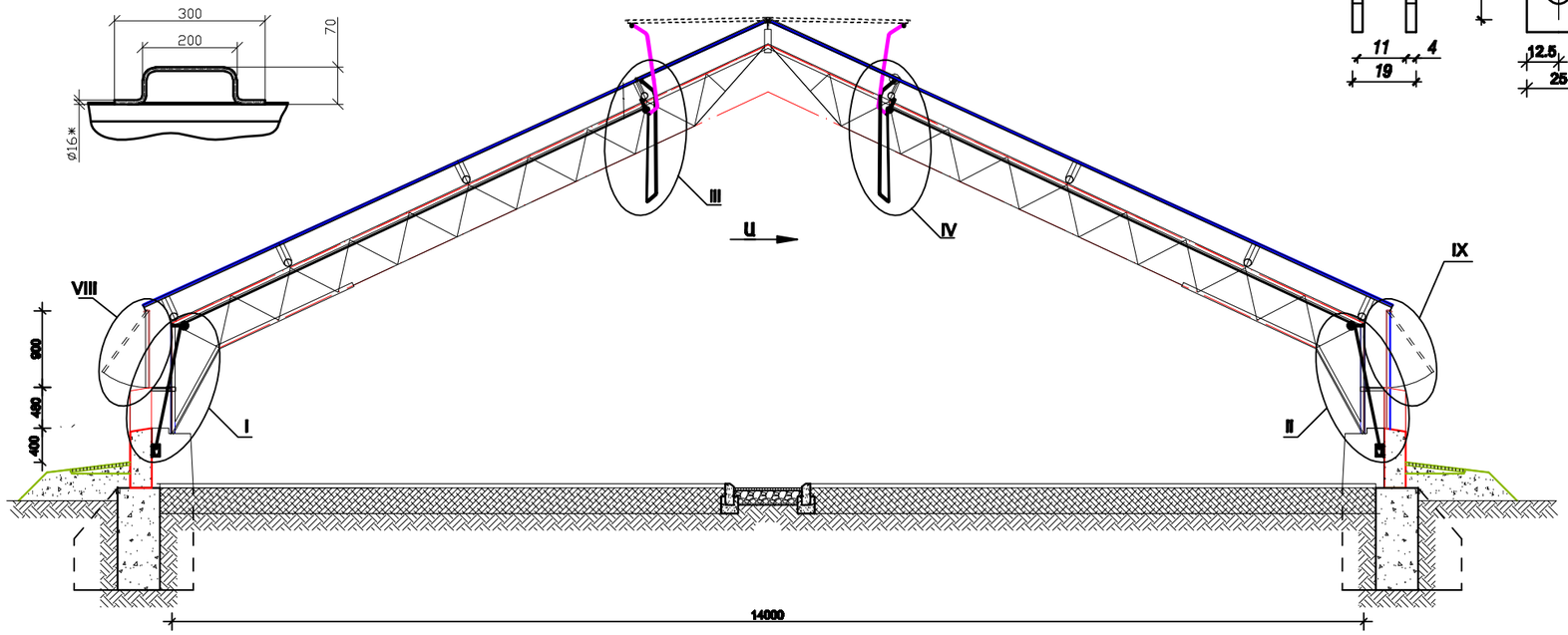

Օդանցքների բացման և փակման հանգույցների ծավալները

N	Աշխատանքների անվանումը	Չափի միավոր	Քանակ	Ծանոթություն
1	էլեկտրական կարապիկ W=0.25կվտ, n=3մ/ր, P=900կգ	հատ	4	
2	Բլոկ (տես գծագիր N1)	հատ	8	3.4կգ
3	Պահունակ (տես գծագիր N2)	հատ	8	2.0կգ
4	Պահունակ (տես գծագիր N3)	հատ	60	10.8կգ
5	Մատ (տես գծագիր N4)	հատ	36	2.1կգ
6	Մատ (տես գծագիր N5)	հատ	60	2.5կգ
7	խողովակ 32 x 2.5մմ L=14.7մ	հատ	2	45.5կգ
8	խողովակ 32 x 2.5մմ L=1.3մ (տես գծագիր N6)	հատ	24	56.8կգ
9	Միջուկ (տես գծագիր N7)	հատ	120	4.8կգ
10	Սեղմեկ M8 ԳՕՍՏ5915-70*	հատ	12	0.08կգ
11	Սեղմեկ M12 ԳՕՍՏ5915-70*	հատ	96	1.2կգ
12	Ջնպանակավոր տապիօղակ 8-65Գ ԳՕՍՏ6402-70	հատ	12	0.24կգ
13	Ջնպանակավոր տապիօղակ 12-65Գ ԳՕՍՏ6402-70	հատ	96	0.74կգ
14	խողովակ 32 x 2.5մմ L=0.45մ (տես գծագիր N8)	հատ	56	45.8կգ
15	Բռնակ Ø16մմ L=0.4մ (տես գծագիր N9)	հատ	28	16.5կգ

Ծանոթություն
1. M8** անցքերը մշակել ըստ էլեկտրական կարապիկի

ԳԼԽ. ՃԱՐՏ.	Ա.ՀՈՎՀԱՆՆԻՍՅԱՆ			ՋԵՐՄԱՏԵՐԻ ԱԵԽԱՏԱՆՔԱՅԻՆ ՆԱԽԱԳԾԵՐԻ ՍՇԱԿՄԱՆ և ՓՈՐՁԱՔՆՆՈՒԹՅԱՆ ՍԼՑԿԱՏԱՄԱ ԱՇԽԱՏԱՄԱՆՔՆԵՐ	2-2014		ՏԻՄ
Ն.Գ.Ճ.	Լ.ԱՂԱՅԱՆՅԱՆ				ՓՈՒԼ	ԹԵՐԹ	ԹԵՐԹԵՐ
ԲԱԺՆԻ ՊԵՏ	Լ.ԱՂԱՅԱՆՅԱՆ				Ս	1	2
ԳԼԽ.ՄԱՍՆ.	Հ.ՓԱԼԱՆՋՅԱՆ			ՋԵՐՄԱՏՈՒՆ 500 Մ² Օդանցքների բացման և փակման հանգույց, հատակագիծ, կտրվածքներ, դետալներ, ճանապարհ	ՀԱՊԳՀ		

տեսք U
U 1:100

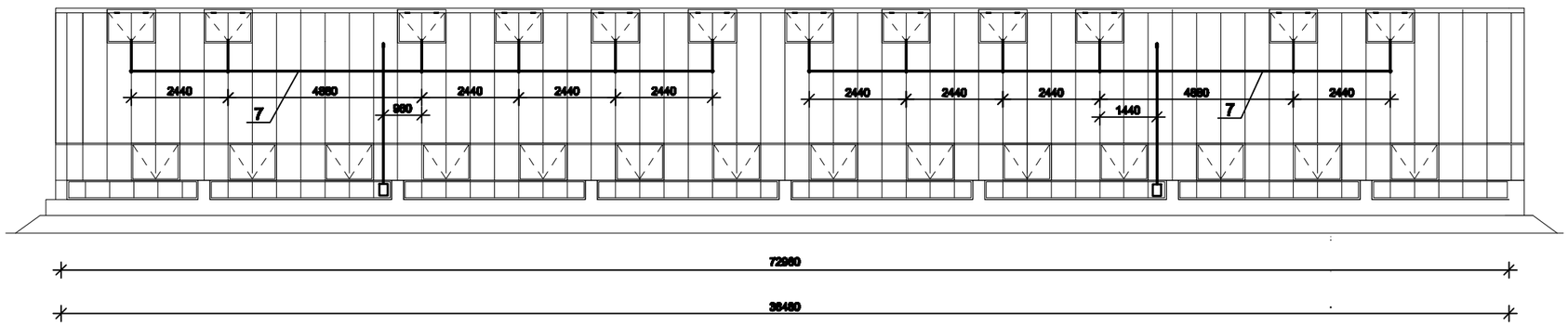

III
U 1:5

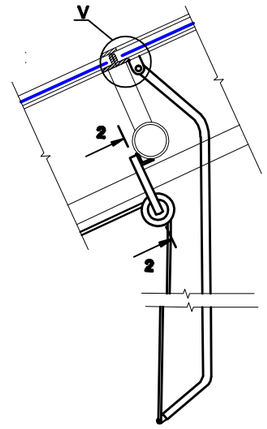

IV
U 1:5

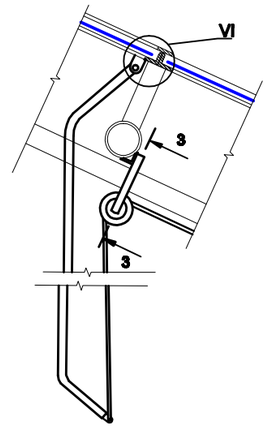

գծագիր N6
U 1:10

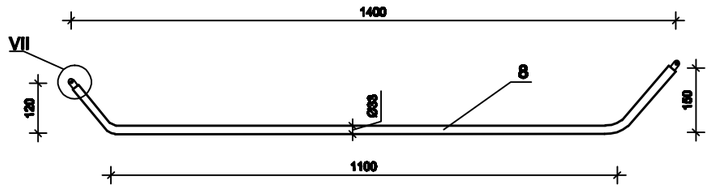

VII
U 1:2

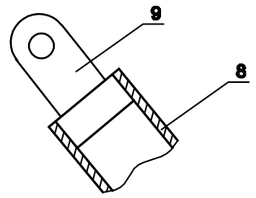

գծագիր N1
U 1:1

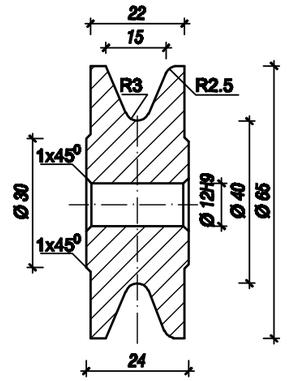

գծագիր N2
U 1:1

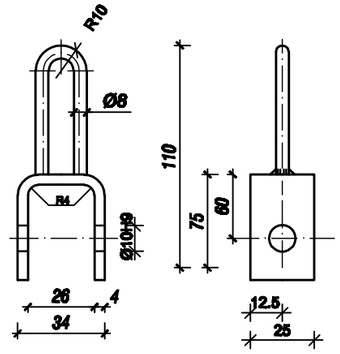

2 - 2
U 1:2

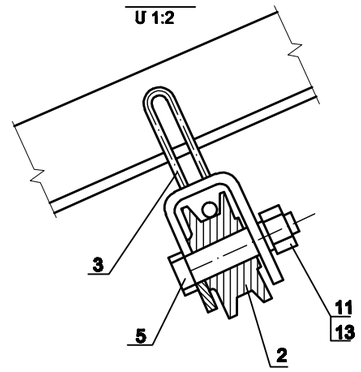

I
U 1:10

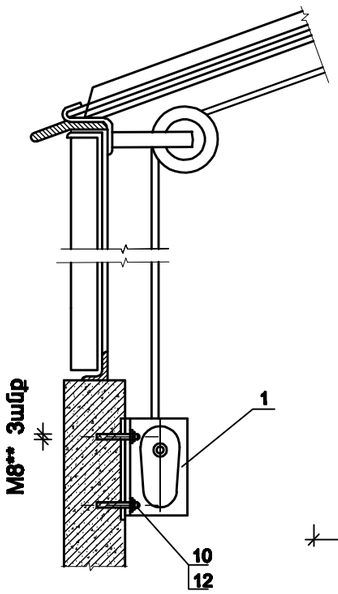

II
U 1:10

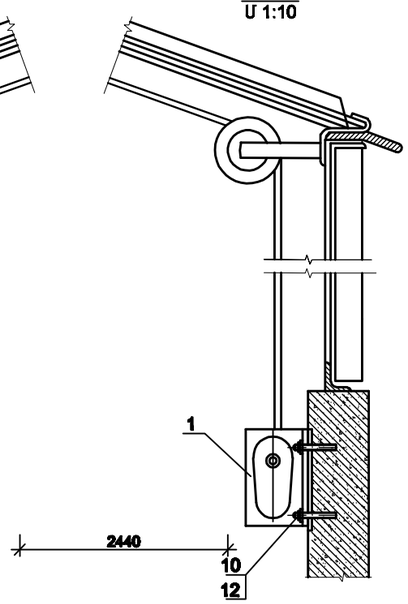

գծագիր N7
U 1:2

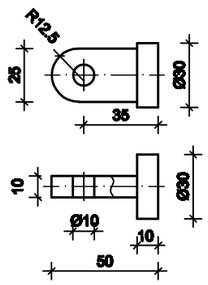

գծագիր N4
U 1:2

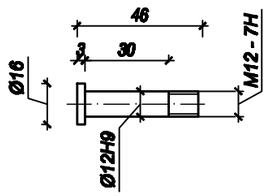

գծագիր N5
U 1:2

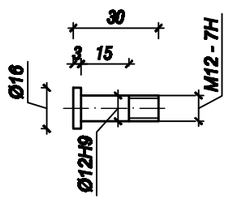

3 - 3
U 1:2

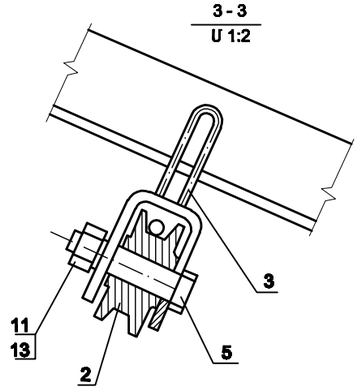

գծագիր N8
U 1:10

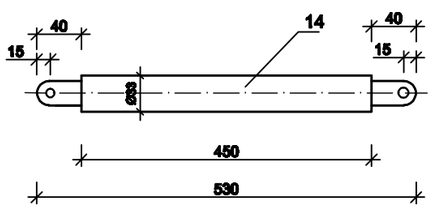

ԳԼԽ. ճարտ.	Ա.ՀՈՎՀԱՆՆԻՍՅԱՆ			ՁԵՐԱՍՏԵՐԻ ԱՇԽԱՏԱՆՔԱՅԻՆ ՆԱԽԱՊՏԵՐԻ ՍՏԱԿԱՄԱՆ և ՓՈՐՁԱԲՆԿՈՒԹՅԱՆ ՍԼԵԿԱՏԱՍԱՆ ԱՇԽԱՏԱՆՔՆԵՐ	2-2014		ՏԻՄ
Ն.Գ.6.	Լ.ԱՂԱՅԱՆՅԱՆ				ՓՈՒԼ	ԹԵՐԹ	ԹԵՐԹԵՐ
ԲԱԺՆԻ ՊԵՏ	Լ.ԱՂԱՅԱՆՅԱՆ				Ա	2	2
ԳԼԽ.ՄԱՍՆ.	Հ.ՓԱԼԱՆՋՅԱՆ			ՁԵՐԱՍՏԵՐ 600 Մ² Օդաանցքների բացման և փակման հանգույց, տեսակ «Ա», տեսք «Բ», կարգավորիչներ, դետալներ, մասնագիր	ԱՊԿԵՏ		

ՀԻՄՆԱԿԱՆ ՋՕ ԼՐԱԿԱԶՄԻ ԱՇԽԱՏԱՆՔԱՅԻՆ ԳԾԱԳՐԵՐԻ ԱՄՓՈՓԱԳԻՐ

թերթ	անվանումը	ծանոթություն
1	ընդհանուր տվյալներ	
2	հողի ջեռուցման հատակագիծ	
3	որմնախարսխային ջեռուցման հատակագիծ,հատակագծից մասեր	
4	որմնախարսխային ջեռուցման սխեմաներ	
5	**որմնախարսխային ջեռուցման հանգույցի հանգույցներ եվ դետալներ ,Ղ-Ջեվ կոմպենսատոր**	
6	կցորվածքներ 1-1,2-2,3-3,4-4	
7	ԱՊԲ200-140 ջեռուցման ագրեգատի տեղադրում	
8	ջեռուցման ագրեգատի ցակ տեղադրվող հենարանի հատակագիծ ,հանգույցներ "Ա" ,"Բ" և մոնտաժային սանակագիր	
9	բաշխիչ կոլեկտորի ընդհանուր տեսքը , դետալներ	
10	ուղղահացաց և հորիզոնական օդահավաքիչներ դետալներ , սանակագիր	
11	վերաբերմանության ցգամփական	

ՋԵՌՈՒՑՄԱՆ ԱՇԽԱՏԱՆՔԱՅԻՆ ԾԱՎԱԼ

N N	ԱՆՎԱՆՈՒՄԸ	ՉԱՓԸ	ՉԱՓՄԱՆ ՄԻԱՎՈՐ	ՔԱՆԱԿ	ԾԱՆՈԹՈՒԹ
1	ՕԴԱՅԻՆ ՋԵՌՈՒՑՄԱՆ ԱԳՐԵԳԱՏ	ԱՊԲ200-140	ՀԱՏ	1	
2	ՕԴԱՅԻՆ ՋԵՌՈՒՑՄԱՆ ԱԳՐԵԳԱՏԻ ՏԱԿԴԻՐ		ՀԱՏ	1	
3	ՕԴԻ ՀՈՌՔԻ ԿԱՐԳԱՎՈՐՈՂ ՓԱԿԱՆ	Բ800Χ800 Բ	ՀԱՏ	1	
4	ՎԵՐԱԲԵՐՁԱՆԱՌՈՒԹՅԱՆ ՁԳԱՓԱԿԱՆ		ՀԱՏ	2	
5	ՑԻՆԿԱՊԱՏ ԹԻԹԵՂԻՑ ՕԴԱՏԱՐԻ ԱՆՑՈՒՄ d=800/800x800		ՀԱՏ	1	
6	ՑԻՆԿԱՊԱՏ ԹԻԹԵՂԻՑ ԳԼԽԱՆՑ d=800 ՕԴԱՏԱՐԻ ՎՐԱ		ՀԱՏ	1	
7	1ՄՄ ՀԱՍՏՈՒԹՅԱՆ ՄԻՆՉԵՎ 4000ՄՄ ՊԱՐԱԳԾՈՎ ՑԻՆԿԱՊԱՏ ԹԻԹԵՂԻՑ ՕԴԱՏԱՐ		Մ²	5.15	
8	ՊՈՂՊԱՏԵ ԱՆԿԱՐ ԽՈՂՈՎԱԿՆԵՐ	d=108x4	ԳՄ	40	ԳՕՍՏ 8732-78*
9	ՊՈՂՊԱՏԵ ԱՆԿԱՐ ԽՈՂՈՎԱԿՆԵՐ	d=89x3.5	ԳՄ	255	ԳՕՍՏ 8732-78*
10	ՊՈՂՊԱՏԵ ԱՆԿԱՐ ԽՈՂՈՎԱԿՆԵՐ	d=76x3.5	ԳՄ	4.0	ԳՕՍՏ 8732-78*
11	ՊՈՂՊԱՏԵ ԱՆԿԱՐ ԽՈՂՈՎԱԿՆԵՐ	d=57x3.5	ԳՄ	30	ԳՕՍՏ 8732-78*
12	ՊՈՂՊԱՏԵ ԶՐԱԳԱԶԱՏԱՐ ԽՈՂՈՎԱԿՆԵՐ	dպ=40	ԳՄ	142	ԳՕՍՏ 3262-75*
13	ՊՈՂՊԱՏԵ ԶՐԱԳԱԶԱՏԱՐ ԽՈՂՈՎԱԿՆԵՐ	dպ=32	ԳՄ	66	ԳՕՍՏ 3262-75*
14	ՊՈԼԻԷԹԻԼԵՆԵ ԽՈՂՈՎԱԿՆԵՐ ՏԱՔ ՋՐԻ ՀԱՄԱՐ	dպ=25	ԳՄ	400	
15	ՊՈՂՊԱՏԵ ԶՐԱԳԱԶԱՏԱՐ ԽՈՂՈՎԱԿՆԵՐ	dպ=20	ԳՄ	32	ԳՕՍՏ 3262-75*
16	ՊՈՂՊԱՏԵ ԶՐԱԳԱԶԱՏԱՐ ԽՈՂՈՎԱԿՆԵՐ	dպ=15	ԳՄ	2	ԳՕՍՏ 3262-75*
17	Ռ-Ջեվ ԿՈՄՊԵՆՍԱՏՈՐՆԵՐ d=108x4 ԽՈՂՈՎԱԿԻՑ H=1300,L=1300		ՀԱՏ	1	
18	Ռ-Ջեվ ԿՈՄՊԵՆՍԱՏՈՐՆԵՐ ԽՈՂՈՎԱԿԻՑ d=89x3.5 H=1000,L=600		ՀԱՏ	4	
19	Ռ-Ջեվ ԿՈՄՊԵՆՍԱՏՈՐՆԵՐ ԽՈՂՈՎԱԿԻՑ d=57x3.5 H=800,L=450		ՀԱՏ	2	
20	ԲԱՇԽԻՉ ՍԱՆՐԻԿ		ՀԱՏ	2	
21	ՀՈՐԻԶՈՆԱԿԱՆ ՕԴԱՀԱՎԱՔԻՉ d=273/259 L=690	ՀԱՏ	ՀԱՏ	2	
22	ՈՒՂՂԱՀԱՑԱՑ ՕԴԱՀԱՎԱՔԻՉ d=159/150 L=350		ՀԱՏ	1	
23	ՁՈՒԳԱՀԵՌ ՓԱԿԱՆ dպ=100	30Ч65Բ	ՀԱՏ	2	
24	ՁՈՒԳԱՀԵՌ ՓԱԿԱՆ dպ=80	30Ч65Բ	ՀԱՏ	10	
25	ՁՈՒԳԱՀԵՌ ՓԱԿԱՆ dպ=50	30Ч65Բ	ՀԱՏ	10	
26	ԹՈՒՋԵ ՓԱԿՈՂ ԿՑՈՐԴԻՉՈՎ ՓԱԿԱՆ dպ=50		ՀԱՏ	4	
27	ԹՈՒՋԵ ՓԱԿՈՂ ԿՑՈՐԴԻՉՈՎ ՓԱԿԱՆ dպ=40		ՀԱՏ	5	
28	ԹՈՒՋԵ ՓԱԿՈՂ ԿՑՈՐԴԻՉՈՎ ՓԱԿԱՆ dպ=25		ՀԱՏ	16	
29	ԹՈՒՋԵ ՓԱԿՈՂ ԿՑՈՐԴԻՉՈՎ ՓԱԿԱՆ dպ=15		ՀԱՏ	4	

ՋԵՌՈՒՑՄԱՆ ԱՇԽԱՏԱՆՔԱՅԻՆ ԾԱՎԱԼ

N N	ԱՆՎԱՆՈՒՄԸ	ՉԱՓԸ	ՉԱՓՄԱՆ ՄԻԱՎՈՐ	ՔԱՆԱԿ	ԾԱՆՈԹՈՒԹ
30	ԱՍԲԵՍՐՇԻՉՈՎ ԹՈՒՋԵ ՀԱԿԱԴԱՐՁ ԿԱՓՈՒՑՐ ԿՑԱԾՈՒՐԹԵՐՈՎ	dպ=80	ՀԱՏ	2	
31	ՀԱՐԹ ՊՈՂՊԱՏԵ ԵՌԱԿՑՈՒՍՈՎ ԿՑԱԾՈՒՐԹ Pպ=10 կգուժ/սմ²	dպ=100	ՀԱՏ	4	
32	ՀԱՐԹ ՊՈՂՊԱՏԵ ԵՌԱԿՑՈՒՍՈՎ ԿՑԱԾՈՒՐԹ Pպ=10 կգուժ/սմ²	dպ=80	ՀԱՏ	20	
33	ՀԱՐԹ ՊՈՂՊԱՏԵ ԵՌԱԿՑՈՒՍՈՎ ԿՑԱԾՈՒՐԹ Pպ=10 կգուժ/սմ²	dպ=50	ՀԱՏ	20	
34	ԱՎՏՈՄԱՏ ՕԴԱՀԵՌԱՏԱՐ		ՀԱՏ	2	
35	ՈՐՄՆԱԽԱՐՍԽԱՅԻՆ ՋԵՌՈՒՑՄԱՆ ԽՈՂՈՎԱԿՆԵՐԻ ԱՄՐԱԿԱՊՈՒՄ(ԵՐԿԱԹԱԿԱՊ,ՄԱՆԵԿ,ՏԱՓՕՂԱԿՆԵՐ)		կգ	90	
36	ԱՆՇԱՐԺ ՀԵՆԱՐԱՆՆԵՐ ՀԱՏԵԿՈՒՍԱՑՎԱԾ ԽՈՂՈՎԱԿՆԵՐԻ ՏԱԿ	dպ=80	ՀԱՏ	4	
37	ԱՆՇԱՐԺ ՀԵՆԱՐԱՆՆԵՐ ՀԱՏԵԿՈՒՍԱՑՎԱԾ ԽՈՂՈՎԱԿՆԵՐԻ ՏԱԿ	dպ=100	ՀԱՏ	2	
38	ԵՌԱՆՑՔ ՓԱԿԱՆ ՄԱՆՈՄԵՏՐԻ ՀԱՄԱՐ ՎԵՐԻՇԽԻՉԻ ԿՑԱԾՈՒՐԹՈՎ		ՀԱՏ	2	
39	ՄԱՆՈՄԵՏՐ ՕԵՄ -160 ՀԱՄԱՐ ՄԻՆՉ 6 կգ/սմ² ՑՈՒՑՄՈՒՆՔՈՎ		ՀԱՏ	2	
40	ՋԵՐՄԱՉԱՓ ԱՊԱԿԵ 0 -150° C ՉԱՓՄԱՆ ՍԱՀՄԱՆՈՎ		ՀԱՏ	2	
12	ՊԱՐԿՈՒՑ ՋԵՐՄԱՉԱՓԻ ՏԱԿ		ՀԱՏ	2	
13	ՏԵՍԱԿԱՎՈՐՎԱԾ ՄԵՏԱՂ		կգ	30	
14	ՀԵՂՈՒՑՍ M 8x30		ՀԱՏ	200	
15	ՀԵՂՈՒՑՍ M 10x30		ՀԱՏ	100	
16	ՀԵՂՈՒՑՍ M 12x30		ՀԱՏ	50	
17	ՄԱՆԵԿ M 8		ՀԱՏ	200	
18	ՄԱՆԵԿ M 10		ՀԱՏ	100	
19	ՄԱՆԵԿ M 12		ՀԱՏ	50	
20	ՊԱՐԱՆԻՑ	δ = 3ՄՄ	Մ²	12	
21	ԽՈՂՈՎԱԿՆԵՐԻ ՆԵՐԿՈՒՄԸ ՀԱՆԳԱՄ ԲԻՏՈՒՄԱՅԻՆ ԼԱՔՈՎ N177		Մ²	25	
22	ԽՈՂՈՎԱԿՆԵՐԻ,ԱՄՐԱՆԻ ԵՎ ՍԱՐՔԱՎՈՐՈՒՄՆԵՐԻ ՑՈՒՂԱՆԵՐԿՈՒՄ		Մ²	110	
23	ՄԵՏԱՂԱԿԱՆ ՊԱՇՏՊԱՆԻՉ ՑԱՆՑ ՀՈՂԻ ՋԵՌՈՒՑՄԱՆ ՊՈԼԻԷԹԻԼԵՆԵ ԽՈՂՈՎԱԿՆԵՐԻ ՎՐԱ Ø3Բթ(150x150)		Մ²/կգ	282	

ՋԵՌՈՒՑՄԱՆ ԵՎ ՕԴԱՓՈԽՈՒԹՅԱՆ ՍԱՐՔԱՎՈՐՈՒՄՆԵՐԻ ԲԼՈՒԹԱԳԻՐ

ԿԼԻՄԱՅԱԿԱՆ ԳՈՏԻ	ՋԵՌՈՒՑՄԱՆ ԱԳՐԵԳԱՏՆԵՐԻ ԱՆՎԱՆՈՒՄԸ	ՔԱՆԱԿ	ՍՊԱՍԱՐԿՎՈՂ ՍԵՆՅԻ ԱՆՎԱՆՈՒՄԸ	ՀԱՍԱՐԿՎՈՂ ՏԵՂԸ	ՕԴԱՓՈԽԻՉ						ԷԼԵԿՏՐԱԷՆԵՐԳԻՉ			ՕԴԱՋԵՌՈՒՑԻՉ				
					ՏԵՍԱԿԸ	ՍԵՐԻԱՆ	N	ԿԱՏԱՐՄԱՆ ՍԽԵՄԱՆ	L Մ²/ժամ	n պտույտ/րոպե	ՍԵՐԻԱ	n կW	n պտույտ/րոպե	ՍՏՈՒԵԼ	ՕԴԻ ՏԱՐԱՆԱՆ ՋԵՐՄԱՅԻՆ ՄԱԿԵՐԵՎՈՒՅԹ		ՋԵՐՄԱՓՈԽՈՂ ՄԱԿԵՐԵՎՈՒՅԹՈՒՆ	ՕԴԱՏԱՐԱՆ ԱՄԲԱՐԱՆԸ
															ՀԵՌԱ	ԹՈՒՔԸ	ԿԿԱԼ/ԺԱՄ	Մ²
ՋԵՐՄԱԿԻՐ -ՋՈՒՐ 95-70 ՋԵՐՄԱՍՏԻՃԱՆԱՅԻՆ -ՋՋՈՒ																		
-20	ԱՊԲ200-140	2	ՋԵՐՄԱՏՈՒՆ	ՋԵՐՄԱՏԱՆԸ ՀԵՆԱՐԱՆԻ ՎՐԱ	ԱՌԱՆՑԱՑՈՒՆ	ՄԼ	8	I	13900	1420	A42-4	2.8	1420	ՋԵՐՄԱՎՈՐ	18	43.8	107000	85.2

ԳԼԽ. ՃԱՐՏ.	Ա.ՀՈՎՀԱՆՆԻՍՅԱՆ			ՋԵՐՄԱՍՏԵՐԻ ԱՇԽԱՏԱՆՔԱՅԻՆ ՆԱԽԱԳԾԵՐԻ ՍՏԱՎԱՆ և ՓՈՐՁԱԲԼՈՒԹՅԱՆ ԱՆՑԿԱՅԱՆ ԱՇԽԱՏԱՆՔՆԵՐ	2-2014	ՋՕ
ՆԳԵ	Լ.ԱՂԱՋԱՆՅԱՆ				ՓՈՒԼ	ԹԵՐԹ	ԹԵՐԹԵՐ
ԲԱԺՆԻ ՊԵՏ	Լ.ԱՂԱՋԱՆՅԱՆ				Ц	1	11
ԳԼԽ. ՄԱՍՆ.	Ա.ՊԱՊՈՅԱՆ			ՋԵՐՄԱՏՈՒՆ 500 Մ² Ընդհանուր տվյալներ	ՀՊՏՀ	

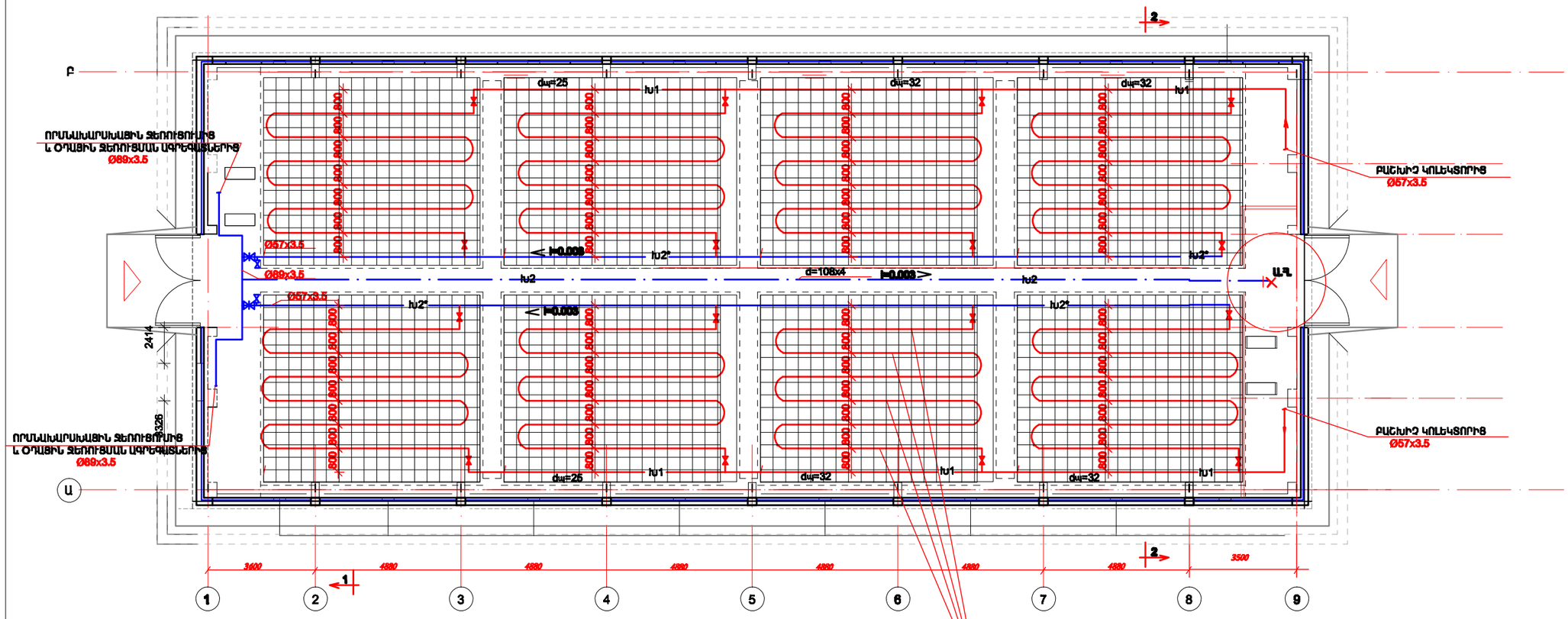

ՊԱՅՄԱՆԱԿԱՆ ՆԵՇԱՆՆԵՐ

hu1	ՑԱԾ ՋՐԻ ԽՈՂՈՎԱԿԱՇԱՐ
hu2	ԳԵՏԱՐԱԾ ՋՐԻ ԽՈՂՈՎԱԿԱՇԱՐ
hu2'	ՀՈՂԱՅԻՆ ՋԵՌՈՒՑՄԱՆ ԳԵՏԱՐԱԾ ՋՐԻ ԽՈՂՈՎԱԿԱՇԱՐ
	ՓԱԿԱՆ
	ԱՆՇԱՐԺ ԳԵՂԱՐԱՆ

Գլխ. ճարտ.	Ա.ՀՈՎՀԱՆՆԻՍՅԱՆ			ՋԵՐՄԱՅՆԵՐԻ ԱՇԽԱՏԱՆՔԱՅԻՆ ՆԱԽԱԳԾԵՐԻ ՍՏԱՎԱՆ և ՓՈՐՁԱՐԿԱՆԻՑՅԱ ԱՆԹԱՓԱՆԱԼԻ ԱՇԽԱՏԱՆՔՆԵՐ	2-2014		ՋՕ
Նգտ	Լ.ԱՂԱՋԱՆՅԱՆ				Փուլ	Ցանց	Թերթեր
Բաժնի պետ	Լ.ԱՂԱՋԱՆՅԱՆ				Ա	2	11
Գլխ. մասն.	Ա.ՊԱՊՈՅԱՆ			ՋԵՐՄԱՏՈՒՆ 500 Մ²			
				ՀՈՂԻ ՋԵՌՈՒՑՄԱՆ ՀԱՏԱԿԱԳԾԻՑ			

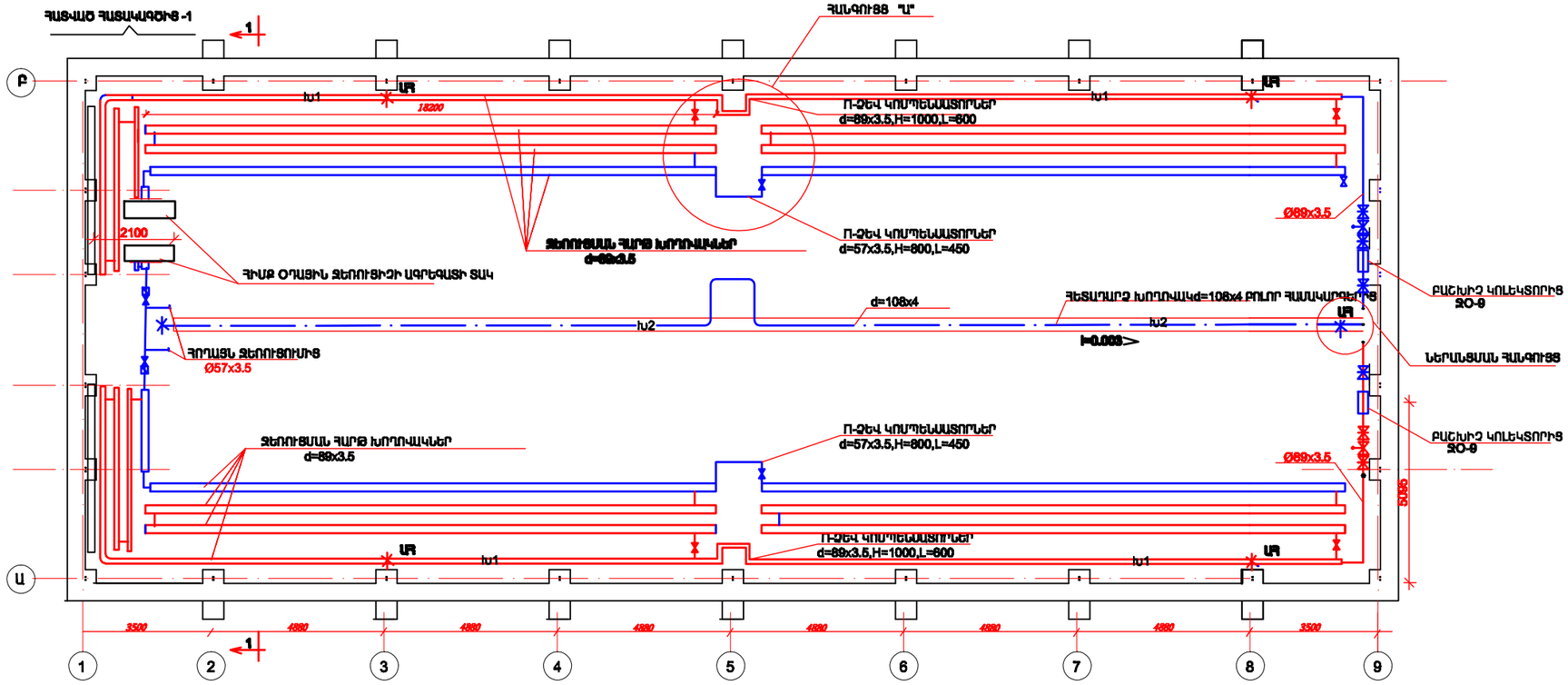

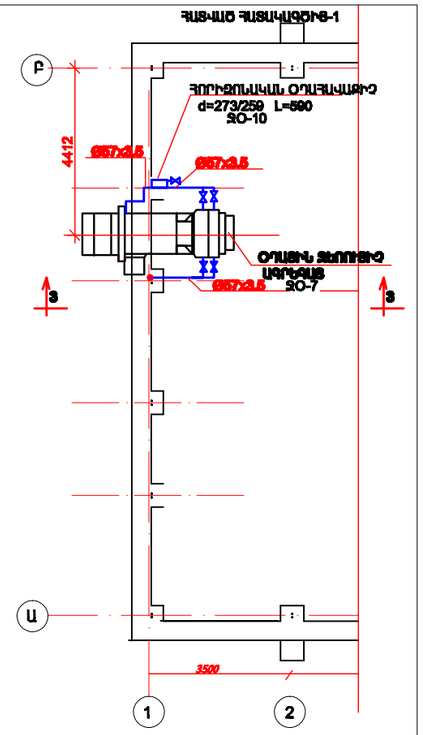

ԾԱՆՈՒՑՈՒՄ

1 ԽՈՂՈՎԱԿԱՇԱՐԸ ՍՊԻՏԱԿԵԼՈՒՑ ՀԵՏՈ ԵԼՔԱՐԿԼ ՊԻՊՈՎԱԿՎԱԾ ՓՈՐՁԱՐԿՎԱԾ ԵՎԱՅԼ ՇԱՐԺՈՒՄԻ:

ԳԼԽ. ՏԱՐՑ.	Ա.ՊՈՂՈՍՅԱՆ			ՋԵՐՄԱՅԵՆԵՐԻ ԱՇԽԱՏԱՆՔԱՅԻՆ ՆԱԽԱԳԾԵՐԻ ՍՏԱՎԱՍԱՆ և ՓՈՐՁԱՐԿՈՒՄՆԵՐԻՑԱՆ ԱՇԽԱՏԱՆՔԱՅԻՆ ԱՇԽԱՏԱՆՔՆԵՐ	2-2014		ՋՕ
ՆՍՏ	Լ.ԱՂԱՋԱՆՅԱՆ				ՓՈՒԼ	ՇԱՐՔ	ԹԵՐԹԵՐ
ԲԱԺՆԻ ՊԵՏ	Լ.ԱՂԱՋԱՆՅԱՆ				Ա	3	11
ԳԼԽ. ՄԱՍՆ.	Ա.ՊԱՊՈՅԱՆ			ՋԵՐՄԱՏՈՒՆ 500 Մ² ՈՐՍԱԼԱՐԱՆԱՅԻՆ ՋԵՌՈՒՑԱՆ ՀԱՏԱԿԱԳԾԻ,ՀԱՏԱԿԱԳԾԻՑ ԱՄԱՐ	ՀԱՅԿԱՇԻՆ		

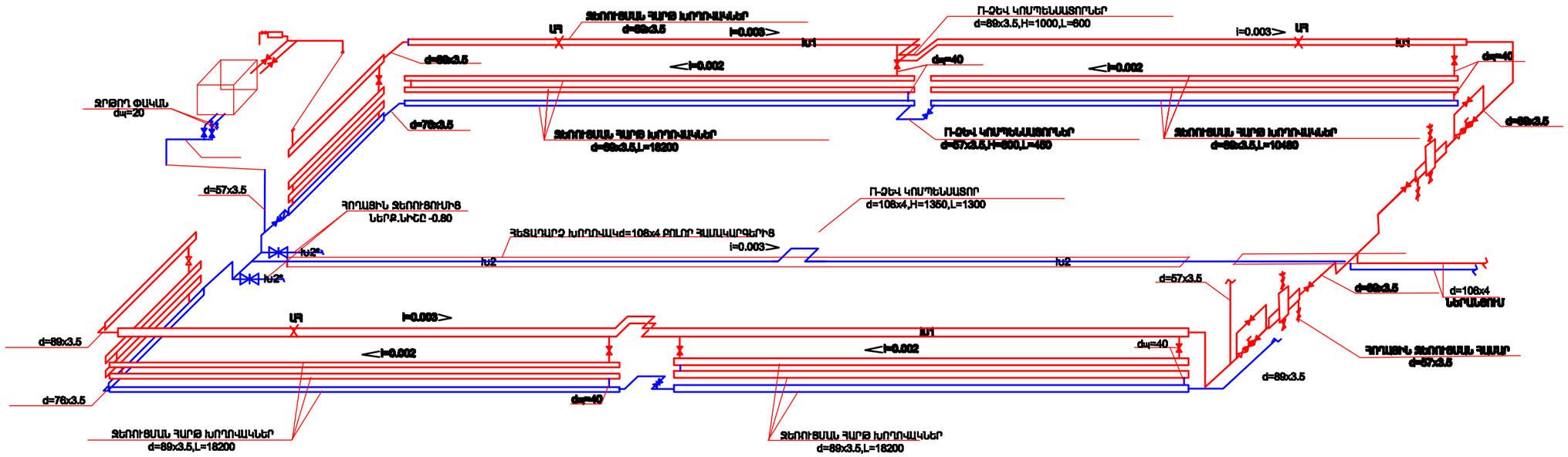

ՊԱՅՄԱՆԱԿԱՆ ՆՇԱՆՆԵՐ

ԽՈ1	ՏԱՆ ՋՐԻ ԽՈՂՈՎԱԿԱՇԱՐ
ԽՈ2	ՀԵՏԱԴԱՐՁ ՋՐԻ ԽՈՂՈՎԱԿԱՇԱՐ
ԽՈ2*	ՀՈՂԱՏԻՆ ՋԵՌՈՒՑԱՆ ՀԵՏԱԴԱՐՁ ՋՐԻ ԽՈՂՈՎԱԿԱՇԱՐ
	ՓԱԿԱՆ
	ԱՎՏՈՄԱՏ ՕԴԱՐԵՑՈՒՑ
	ՏՐԱՆԶԻՏ ԱԼՅՈՒՍ

ԾԱՆՈԹՈՒԹՅՈՒՆ

1 ԱՌԿՅԵՎ ՀԱՍԱԿԱՐԳԻ ԳՈՐԾԱՐԿՈՒՍԸ ԱՆՀՐԱԺԵՇՏ Է ՕԴԻ ՀԵՌԱՑԱՆ ՓԱԿԱՆՆԵՐՈՎ ՕԴԸ ՀԵՌԱՑՆԵԼ ՀԱՍԱԿԱՐԳԻՑ:
2.ՀԵՏԱԴԱՐՁ d=108x4 ԽՈՂՈՎԱԿԱՇԱՐԻ ՊԱՆԱԿԸ ՀԱՇՎԻ Է ԱՌՆՎԱԾ ՈՐՍԱՆԱՍԱՐԱՍՑԻՆ ՋԵՌՈՒՑԱՆ ՍԱՍՆԱԳՐՈՒՄ:

ԳԼԽ. ՃԱՐՏ.	Ա.ՊՈՂՈՍՅԱՆ			ՋԵՐՄԱՑՆԵՐԻ ԱՇԽԱՏԱՆՔԱՅԻՆ ՆԱԽԱԳԾԵՐԻ ՍՏԱՎԱՆ և ՓՈՐՁԱՐԿՈՒԹՅԱՆ ԱՆՑԿԱՅԱՆ ԱՇԽԱՏԱՆՔՆԵՐ	2-2014		ՋՕ
ԼԳՏ	Լ.ԱՂԱՋԱՆՅԱՆ				ՓՈՒԼ	ՇԱՐՔ	ՇԵՐՄԵՐ
ԲԱԺՆԻ ՊԵՏ	Լ.ԱՂԱՋԱՆՅԱՆ				Ա	4	11
ԳԼԽ. ՄԱՍՆ.	Ա.ՊԱՊՈՅԱՆ			ՋԵՐՄԱՑՈՒՑ 600 Մ³ ՈՐՍԱՆԱՍԱՐԱՍՑԻՆ ՋԵՌՈՒՑԱՆ ԱՍԵՏԱԼՆԵՐ	ՀԱՊԿ		

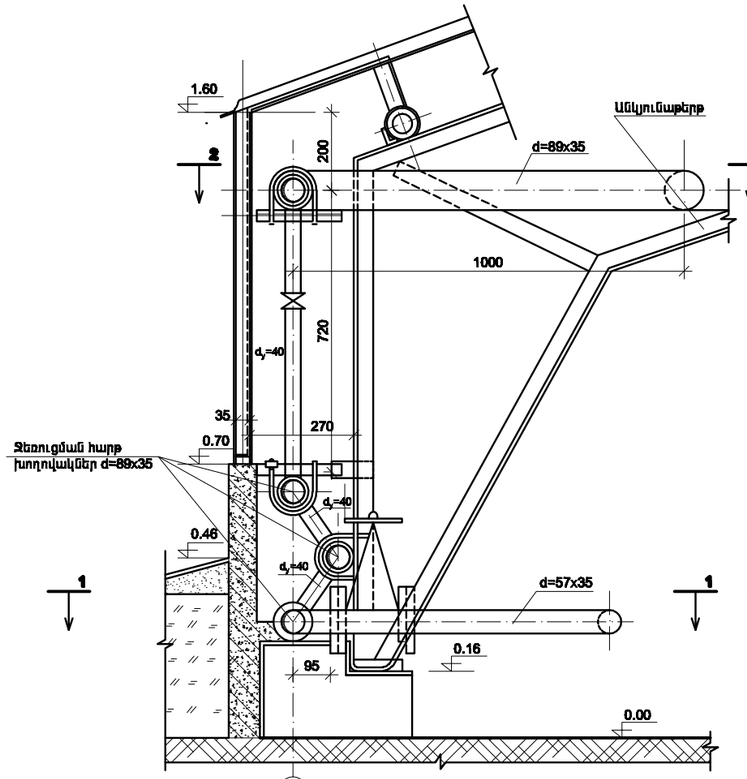

3-3
Մ 1:10

2-2 կտրվածքի տեսքը ըստ "A" սլաքի
Մ 1:10

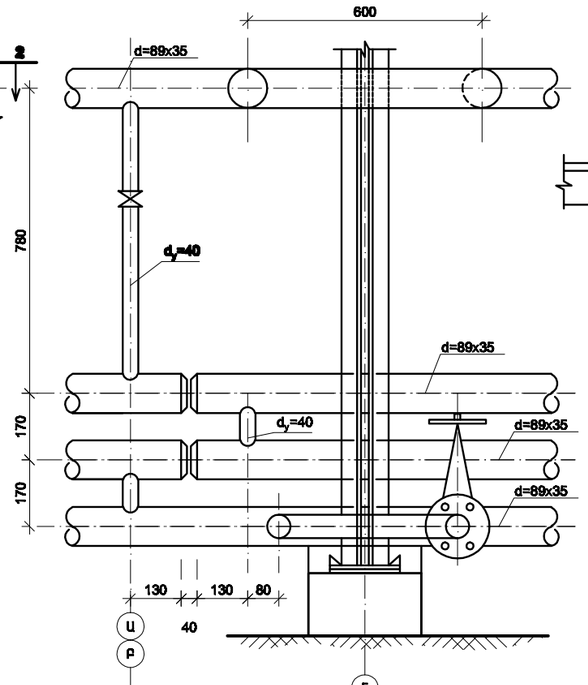

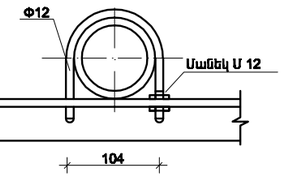

Մ 1:5

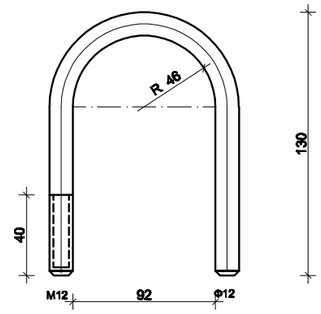

Մ 1:2

Ձեռուցման խողովակները ամրացնելու երկաթակապ

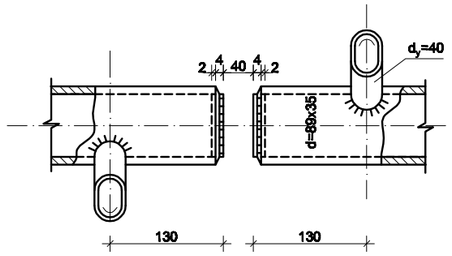

Ձեռուցմիչ խողովակների կցորդման հանգույց
Մ 1:5

Ծանոթություն
Սույն թերթը կարդալ ՋՕ-3, ՋՕ-4 թերթերի հետ միասին:

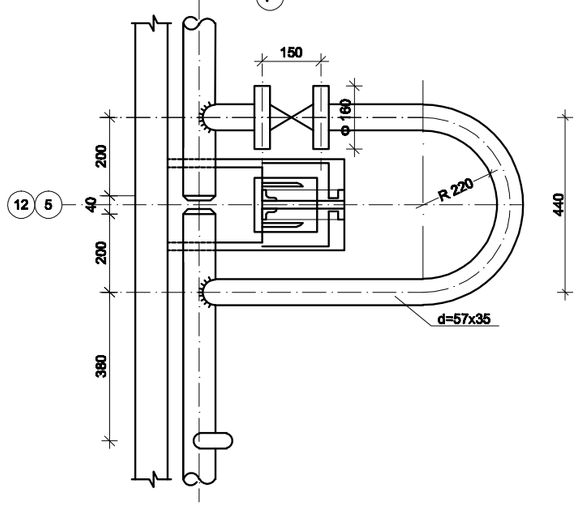

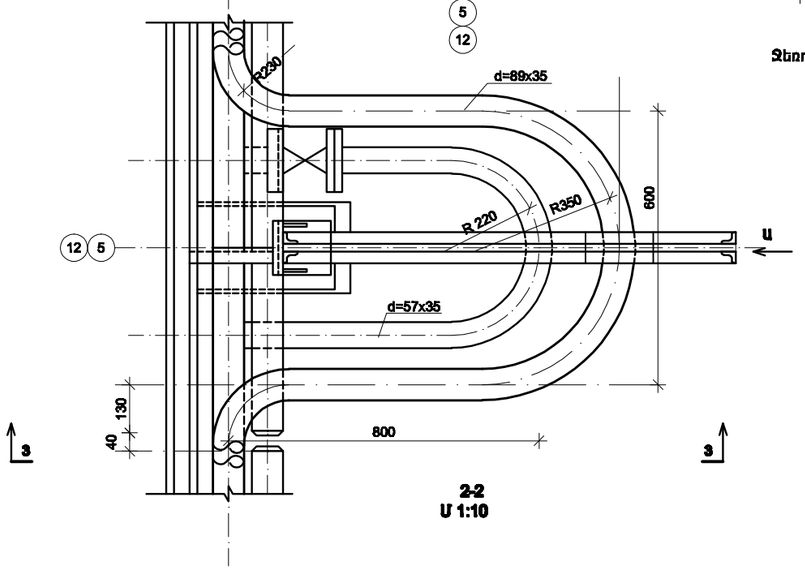

2-2
Մ 1:10

Գլխ. ճարտ.	Ա.ՊՈՂՈՍՅԱՆ			ՋԵՐՄԱՅՆԵՐԻ ԱՇԽԱՏԱՆՔԱՅԻՆ ԼԱՆԱՐՀՆԵՐԻ ՄՇԱԿՄԱՆ և ՊՈՂՈՏԱՏԵՂԻՉՅԱՆ ԱՆՑԿԱՅԱՆ ԱՇԽԱՏԱՆՔՆԵՐ	2-2014		ՋՕ
Նկտ	Լ.ԱՂԱՋԱՆՅԱՆ				ՕՊՀ	ՄԱՐՄ	ՖԵՐՄԵՐ
Բաժնի պետ	Լ.ԱՂԱՋԱՆՅԱՆ				Ա	5	11
Գլխ. մասն.	Ա.ՊԱՀՈՐՅԱՆ			ՋԵՐՄԱՅՈՒՆ 500մ³ ՈՐՄՆԱԿԱՊԱՍԱՐԿ ՋԵՌՈՒՑԱՅԻՆ ՊԱՍԱՎԱՐՊԻ ՀԱՆԳՈՒՅՑԵՐ ԵՎ ՊԵՏԱԼՆԵՐ . Ռ-ԶԵՎ ԿՈՄՊԵՆՍԱՏՈՐ			

ԿՏՐՎԱԾՔ 1-1

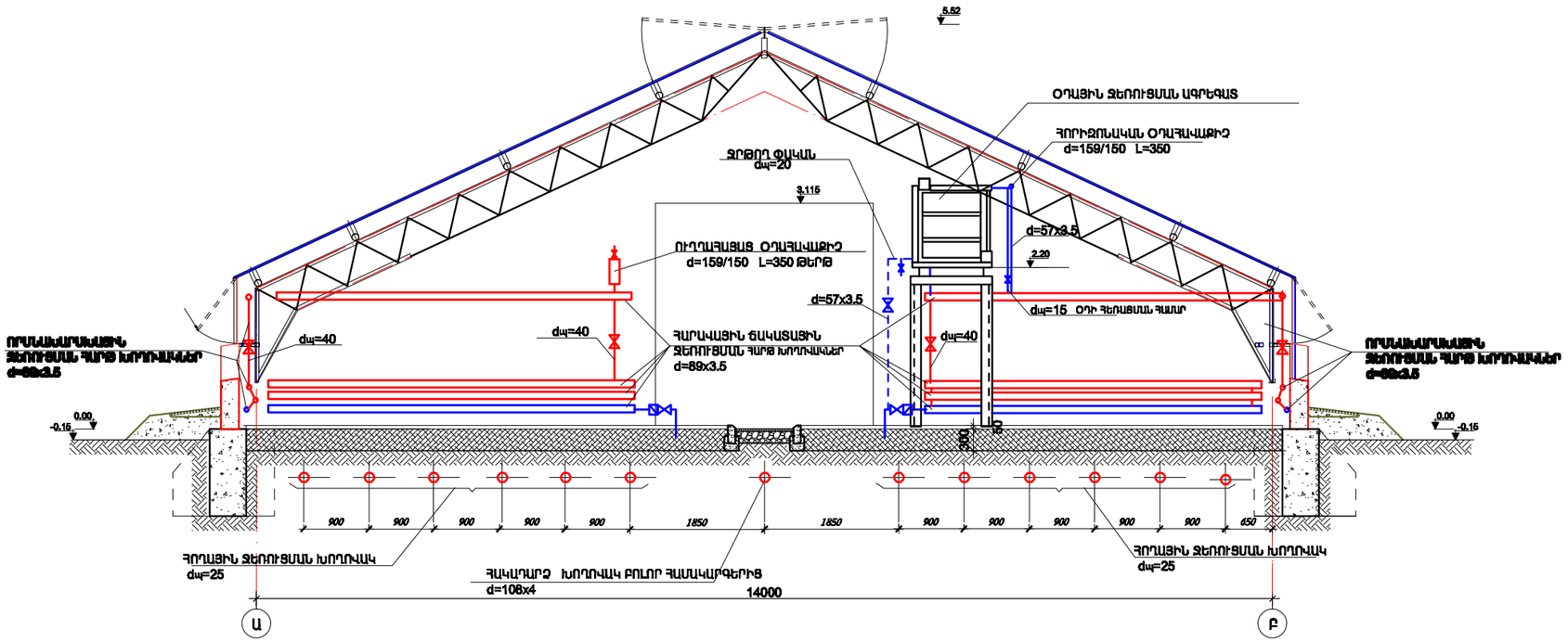

ԿՏՐՎԱԾՔԵՐ 2-2

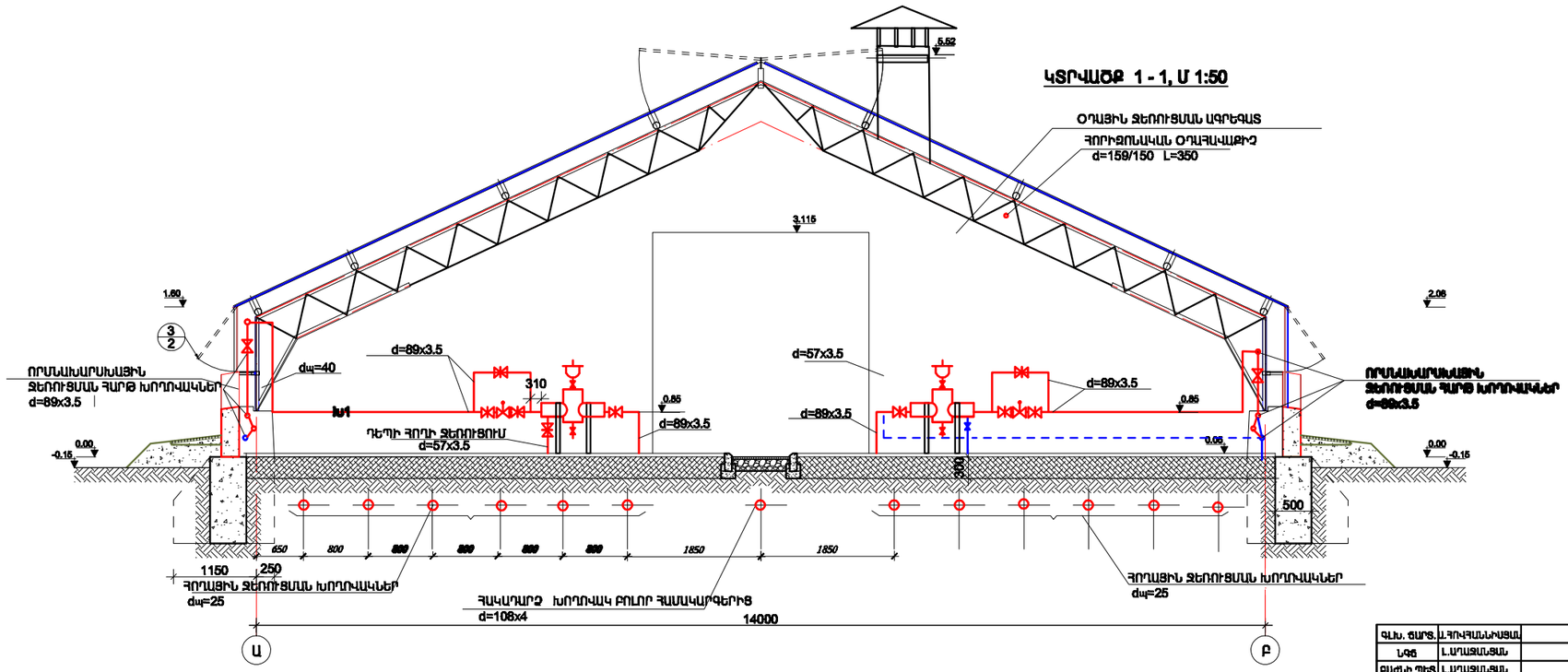

ԳԼԽ. ՃԱՐՏ.	Ա.ՅՈՎՀԱՆՆԻՍՅԱՆ			ՋԵՐՄԱՑԵՐԻ ԱՇԽԱՏԱՆՔԱՅԻՆ ԼԱՆԱԾԾԵՐԻ ՍՏԱՎԱՍԱՆ և ՓՈՐՁԱՐԿՈՒԹՅԱՆ ԱՆՑԿԱՑԱՆ ԱՇԽԱՏԱՆՔՆԵՐ	2-2014		ՋՕ
ԼԳՏ	Լ.ԱՂԱՋԱՆՅԱՆ				ՇԻՐ.	ՇԱՐՔ	ՇԱՐՔԵՐ
ԲԱԺՆԻ ՊԵՏ	Լ.ԱՂԱՋԱՆՅԱՆ				Ա	6	11
ԳԼԽ. ՄԱՍՆ.	Ա.ՊԱՊՈՅԱՆ			ՋԵՐՄԱՑՈՒՑ 600 Մ³	ՀԱՊԵՐ		
				ԿՏՐՎԱԾՔԵՐ 1-1,2-2			

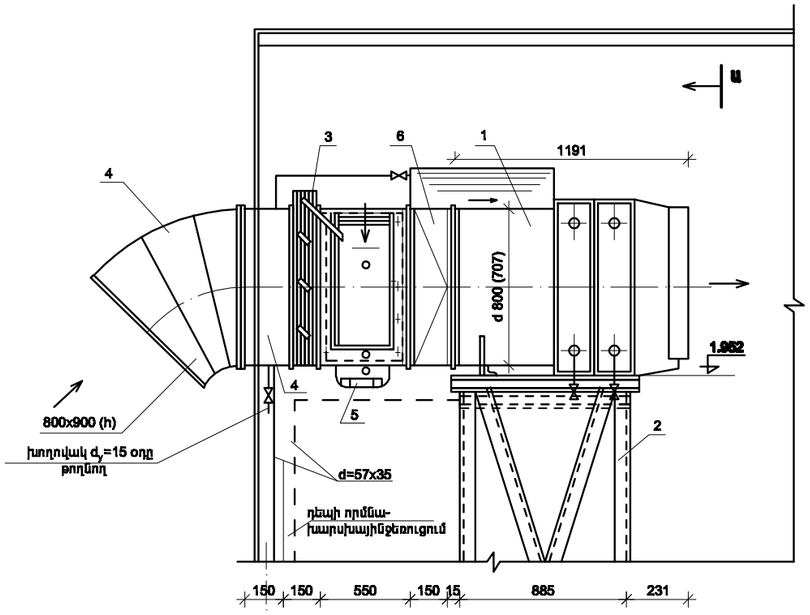

Տեսք ըստ Վ-Վ
Մ 1:20

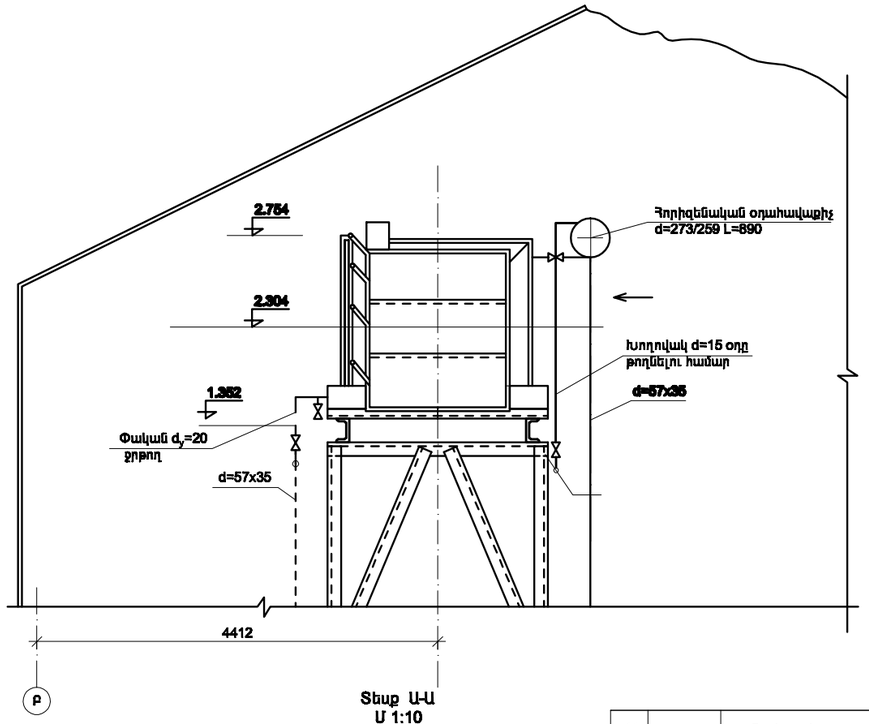

Տեսք Ա-Ա
Մ 1:10

Ծանոթություն

1. АПВ 200-140 դասավորությունը ընդհանուր հատակագծում տես թերթ ՋՕ-4:
2. Օդային ջեռուցման ագրեգատը АПВ 200-140 տեղակայվում է ջերմակրի ժամանակ, ջուր 95°-70°:

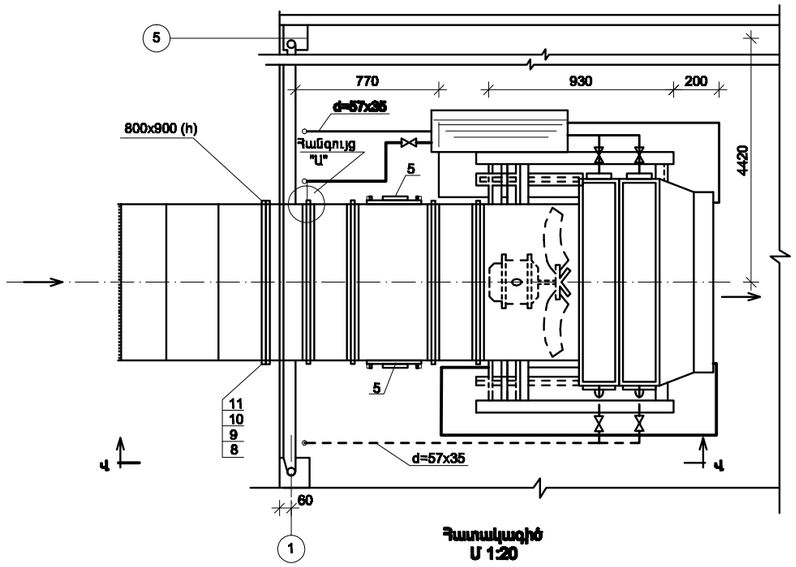

Հատակագիծ
Մ 1:20

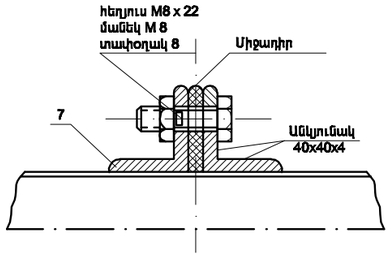

Հանգույց "Ա"
Մ 1:10

Ընդհանուր կշիռ. 2104.32 կգ

11		Տափօղակ	հատ	152	СТ. 3	0.002	0.304	ԳՕՍՏ 11371-78*	
10		Մանեկ M 8	հատ	152	СТ. 3	0.005	0.912	ԳՕՍՏ 5915-70*	
9		Հեղույս M 3	հատ	152	СТ. 5	0.0147	2.2	ԳՕՍՏ 7805-70*	
8		Պարանիտե միջադիր δ = 3մմ	հատ	10		0.1	1.0	ԳՕՍՏ 481-80*	
7		Անկյունակ 40x40x4	մ	40	СТ. 3	24.2	96.8	ԳՕՍՏ 8509-86	
6		Անցում d 600 600x800	հատ	2	СТ. 3	5.5	1.1	թերթապող. ԳՕՍՏ 19904-74	
5		Վերաշրջանառության ձգափական 400x800 (h)	հատ	4	СТ. 3	7.2	28.8	ՏՕ-15	
4		Օդահեռատար ցինկապատ պող-պատից δ = 1մմ 800x800 (h)	մ²	10.3	СТ. 3	11.0	110	թերթապող. ԳՕՍՏ 19904-74	
3		Օդի կարգավորող սահափական ձեռի շարժաբերով Р 800x800	մ²	2	հավաքա-վի	22	44	08-22-142-В12 թ.3	
2		Ագրեգատի տակի հենակալ	մ²	2		237.16	474.3	ՏՕ-15	
1		Օդային ջեռուցման ագրեգատ АПВ 200-140	մ²	2		618	1236	թ.Կրիվոյ Ռոգ ո/գ 305/50	
դիրք	մակնիշ	Անվանում	չափ. միավ.	քան.	նյութ	միավ. կշիռ.	ընդ. կգ.	Ծանոթություն	
Մոնտաժային մասնագիր մեկ կայանքի համար						Մ 1:20			

ԳԼԽ.ՃԱՐՏԱՐԱՊԵՏ	Ռ.ԴԱՎԹՅԱՆ			ՋԵՐՄԱՅԱՆԵՐԻ ԱՇԽԱՏԱՆՔԱՅԻՆ ԱՆՑԱՔԵՐԻ ՍՊԱՌՄԱՆ և ՓՈՐՁԱՐԿՄԱՆ ԱՆԿԱՍՍԱԿԱՆ ԱՇԽԱՏԱՆՔԱՐԱՆ	2-2014		ՋՕ
ՆԳՏ	Լ.ԱՂԱՋԱՆՅԱՆ				ՕՊՏ.	ՄԱՐՔ	ՖԵՐՄԵՐ
ԲԱԺՆԻ ՊԵՏ	Լ.ԱՂԱՋԱՆՅԱՆ				Ա	7	11
ԳԼԽ. ՄԱՍՆ.	Ա.ՊԱՊՈՅԱՆ			ՋԵՐՄԱՅԻՆԻՑ 800 Մ² АПВ200-140 ՋԵՌՈՒՑՄԱՆ ԱԳՐԵԳԱՏԻ ՏԵՂԱԴՐՈՒՄ	ԱՊԿ ԳՊՀ		

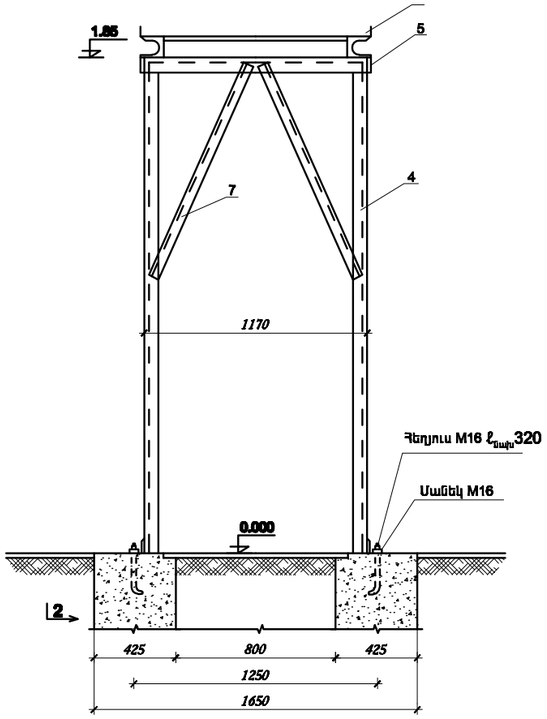

1-1
Մ 1:20

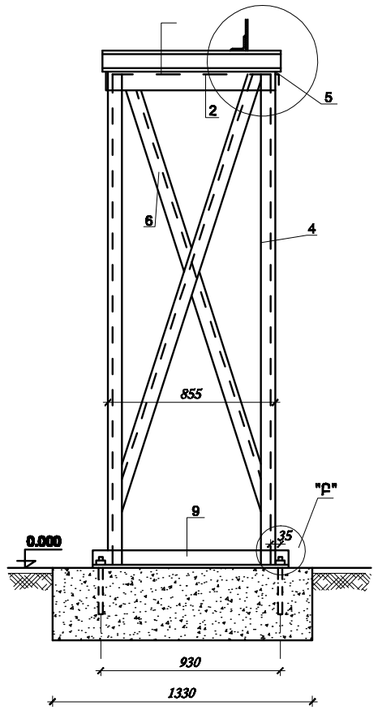

2-2
Մ 1:20

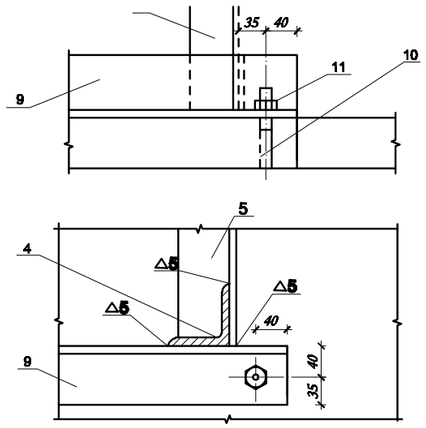

"Բ"
Մ 1:5

Ծանոթություն

1. Դետալների եռակցումը կատարել Э-42 մակնիշի էլեկտրոդներով ԳՕՍՏ9467-75*:
2. Օդային ջեռուցման ագրեգատի տակի հենակալը 2 անգամ ներկել յուղաներկով:

Մոնտաժային մասնագիր մեկ կայանքի համար Մ 1:20 Նշանակ. Π-01-00-00

Դիրք	Նշանակ.	Մակնիշ թերթ	Անվանումը	Քան.	Նյութ.	Քաշ հատ.	Կգ ընդ.	Ծանոթ.
1	ПВ-1-00-01	Б/4	Անկյունաթերթ	1	թերթ 8 ԳՕՍ 5631-79* ст.3 ԳՕՍ14637-79	9.36	9.36	
2	ПВ-1-00-02	Б/4	Կապ ℓ=885	2	անվ 75x75x3ԳՕՍ8509-85 ст.3 ԳՕՍ535-88	7.71	15.42	
3	ПВ-1-00-03	Б/4	Հենարանային շվելեր	2	շվել. 12 ԳՕՍ 5090-88 ст.3 ԳՕՍ16523-89	14.3	28.6	
4	ПВ-1-00-04	Б/4	Կանգնակ ℓ=1850	4	անվ 75x75x3ԳՕՍ8509-88 ст.3 ԳՕՍ535-88	18.7	74.8	
5	ПВ-1-00-05	Б/4	Վերին կապ ℓ=1186	2	անվ 75x75x3ԳՕՍ8509-88 ст.3 ԳՕՍ535-88	10.7	21.4	
6	ПВ-1-00-06	Б/4	Շեղմույթ ℓ=2000	4	անվ 63x63x3ԳՕՍ8509-88 ст.3 ԳՕՍ535-88	9.62	38.4	
7	ПВ-1-00-07	Б/4	Շեղմույթ ℓ=1250	4	անվ 63x63x3ԳՕՍ8509-88 ст.3 ԳՕՍ535-88	6.03	24.1	
8	ПВ-1-00-08	Б/4	Հենակ ℓ=1200	1	անվ 50x50x3ԳՕՍ8509-88 ст.3 ԳՕՍ535-88	4.52	4.52	
9	ПВ-1-00-09	Б/4	Ստորին կապ ℓ=1025	2	անվ 25x75x8ԳՕՍ8509-88 ст.3 ԳՕՍ535-88	9.28	18.56	
10			Հեղույս խարսխային M 16 ℓ=320	4	շոլ. 16ԳՕՍ2509-88 ст.3 ԳՕՍ535-88	0.49	1.72	
11			Մանեկ M15 ԳՕՍ 5915-70*	4	ст.10 ԳՕՍ1050-88	0.07	0.28	

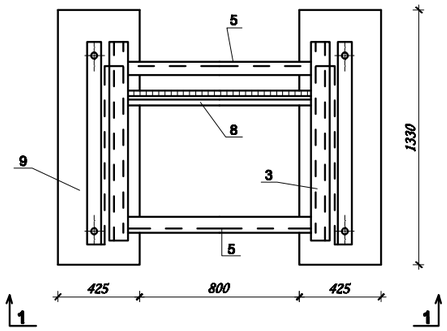

Հատակագիծ
Մ 1:20

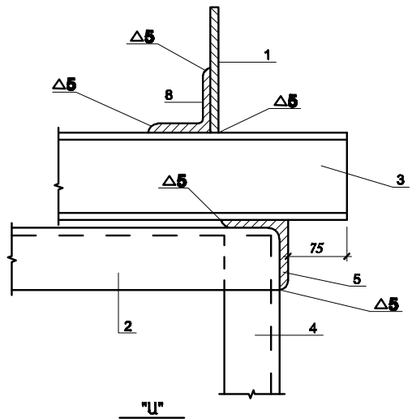

"Ա"
Մ 1:5

ԳԼԽ. ՑՍՊՏ.	Լ.ՀՈՎՀԱՆՆԻՍՅԱՆ			ՏԵՐՄԱՅԼԵՐԻ ԱՇԽԱՏԱՆՔԱՅԻՆ ՆԱԽԱԳԾԵՐԻ ՄՇԱԿՄԱՆ և ՕՊՏԻՄԱԼԱՑՄԱՆ ԱԼԵՎԱՅԻՆ ԱՇԽԱՏԱՆՔՆԵՐ	2-2014		ՀՕ
ԼԳԵ	Լ.ԱՂԱՋԱՆՅԱՆ				ՕՊԻ.	ՄԵՐԹ	ՖԵՐԹԵՐ
ԲԱԺՆԻ ՊԵՏ	Լ.ԱՂԱՋԱՆՅԱՆ				Ա	8	11
ԳԼԽ. ՄԱՍՆ.	Ա.ԴԱՎԹՅԱՆ			ՏԵՐՄԱՅԻՆ 800 Լ՝ ՋԵՐՄԱՅԱՆ ԱԳՐԵԳԱՏԻ ՏԱԿ ՏԵՂԱԴՐՈՒՄ ՀԵՆԱՐԱՆԻ ՀԱՏԱԿԱԳԻԾ ,ՀԱՆԳՈՒՅՑՆԵՐ ԵՎ ՍՊԱՍԱՐԿԱԿ ԱՄԱՍԱԳԻՐ	ՀՊՏՀ		

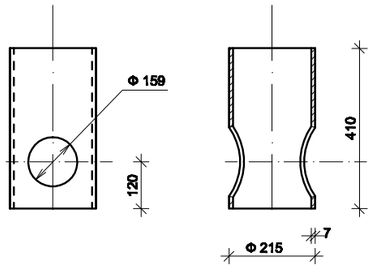

Տեխնիկական պահանջներ

Սուր եզրերը բթացնել

▽3 մնացածը

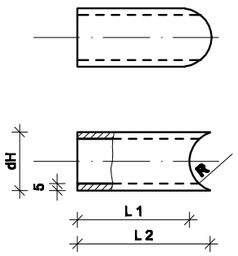

КР8-00-06	57 x 35	85	100	79.5	0.43
КР8-00-02	159 x 45	336	370	1095	5.7
Նշանակ.	dH x 5	L_1	L_2	R	կշիռ դետ.
	խող. չափը	չափերը			

▽3 մնացածը

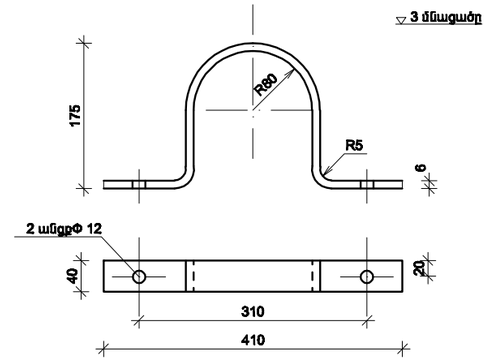

Փռվածքի երկարությունը

Նշանակում	Կշ. կգ.	Նյութ	Կորպուս	Մասշտաբ
КР8-00-01	15.0	խողովակ 213x7x20 ԳՕՍ8732-78*		1:10

Նշանակում	Կշ. կգ.	Նյութ	Խողովակաշար	Մասշտաբ
Տես աղյուս.		Տես աղյուսակ		Ե/Մ

Նշանակում	Կշ. կգ.	Նյութ	Երկափակաղ	Մասշտաբ
Տես աղյուս.		թերթ 6ԳՕՍ19903-74 ՍՏ. 3ԳՕՍ14637-79		1:10

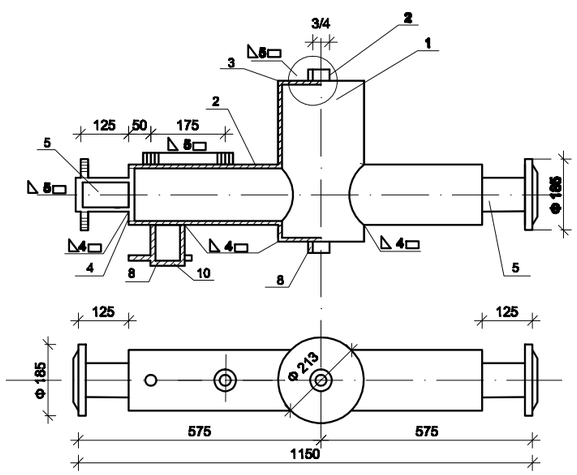

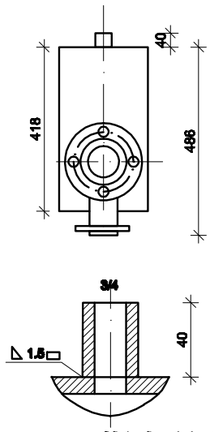

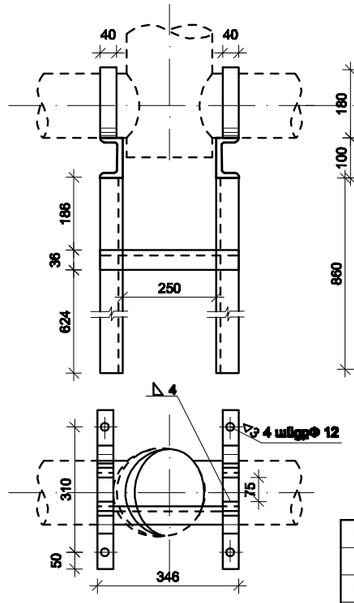

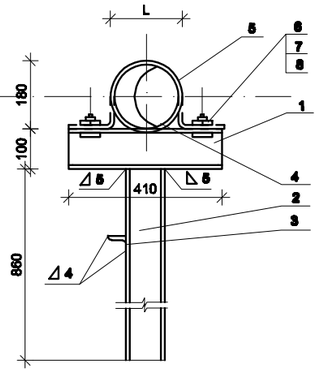

Տեխնիկական պահանջներ

Տեխնիկական պահանջներ

1. Եռակցումը կատարել Э-42 մակնիշի էլեկտրոդներով, ԳՕՍ 9467-75*:
2. Եռակցումից հետո կարանները մաքրել:

Տեխնիկական պահանջներ

1. Եռակցումը կատարել Э-42 մակնիշի էլեկտրոդներով, ԳՕՍ 9467-75*:
2. Եռակցումից հետո կարանները մաքրել:
3. Եռակցումից հետո կոլեկտորը փորձարկել հիդրավլիկ ճնշմամբ p=6 մթն:

Ընդհանուր կշիռ. 36.68 կգ

դիրք	Նշանակ.	մակնիշ թերթ	Անվանում	քան.	Նյութ	միավ. կշիռ.	ընդ. կգ.	Ծանոթ.
10			Կցշուրթ P_Y БДγ 50 ԳՕՍ 1255-67	1	ՍՏ. 3 ԳՕՍ 380-88	1.35	1.35	
9			Կցշուրթ P_Y БДγ 80 ԳՕՍ 1255-67	2	ՍՏ. 3 ԳՕՍ 380-88	2.48	4.96	
8			Կցորդիչ 1/2 70 ԳՕՍ 8966-79	3		0.055	0.165	
7	КР8-00-07	Б/4	Խողովակաոստ L=40	1	խող. 425x1670 ԳՕՍ 18734-75	0.04	0.04	
6	КР8-00-00	ОВ-13	Խողովակաոստ	2	խող.5185-20 ԳՕՍ 8132-78	0.43	0.86	
5	КР8-00-05	Б/4	Խողովակաոստ L=120	2	խող. 8939-20 ԳՕՍ 8732-78	0.8	1.6	
4	КР8-00-04	Б/4	Հատակ Φ 150	2	թերթ 80 ԳՕՍ19903-74 ՍՏ. 3 ԳՕՍ14637	0.25	0.55	
3	КР8-00-03	Б/4	Հատակ Φ 205	2	թերթ 80 ԳՕՍ15960-75 ՍՏ. 3 ԳՕՍ14637-75	0.4	0.8	
2	КР8-00-02	ОВ-13	Խողովակաոստ	2	խող. 159x45x80 ԳՕՍ 8732-78	5.7	11.4	
1	КР8-00-01	ОВ-13	Կորպուս	1	խող. 219x7x20 ԳՕՍ 8732-78	15.0	15.0	

Բաշխիչ կոլեկտոր ընդհանուր տեսք	Մ 1:20	Նշանակ. КР8-00-00

Ընդհանուր կշիռ. 24.14կգ

դիրք	Նշանակ.	մակնիշ թերթ	Անվանում	քան.	Նյութ	միավ. կշիռ.	ընդ. կգ.	Ծանոթ.
8				2	ՍՏ. 3 ԳՕՍ 380-88	0.004	0.008	
7			Մանեկ M 10 ԳՕՍ 5915-62	2	ՍՏ. 10 ԳՕՍ 1050-88	0.011	0.022	
6		ОВ-13	Հեղույս	2	ՍՏ. 10 ԳՕՍ 1050-88	0.022	0.04	
5	ПК1-00-05		Երկաթակաղ	2	թերթ 6 ԳՕՍ19903-74 ՍՏ. 3 ԳՕՍ14637-70	1.32	2.64	
4	ПК1-00-04	Б/4	Հենակ 48	2	անկ. 36x37x4 ՍՏ. 3 ԳՕՍ 535-88	0.1	0.2	
3	ПК1-00-03	Б/4	Կապ L=340	1	անկ. 36x37x4 ՍՏ. 3 ԳՕՍ 535-88	0.74	0.74	
2	ПК1-00-02	Б/4	Կանգնակ L=860	2	շվեյ. 10 ԳՕՍ8240-88 ՍՏ.3 ԳՕՍ 535-88	6.75	13.5	
1	ОК1-00-01	Б/4	Հենարան L=410մմ	2	շվեյ. 10 ԳՕՍ8240-88 ՍՏ.3 ԳՕՍ 535-88	3.5	7.0	

Բաշխիչ կոլեկտորի տակի հենակալ	Մ 1:10	Նշանակ. КР8-00-00

ԳԼԽ. ՏԱՐԾ.	Ա.ՅՈՎՀԱՆՆԻՍՅԱՆ			ՋԵՐՄԱՅԻՆ ԱԶԱՏԱՆՑՔԱՅԻՆ ԿԱՅԱՆՔՆԵՐԻ ՍՏԵՂԱՆ և ՓՈՐՁԱՐԿՄԱՆ ԱՍՏՎԱՏԱԿԱՆ ԱՇԽԱՏԱՆՔՆԵՐ	2-2014		ԶՕ	
ՆԳՏ	Լ.ԱՂԱՋԱՆՅԱՆ				ՕՊՏ.	ՄԱՍ	ՄԵՐԹԵՐ	
ԲԱԺՆԻ ՊԵՏ	Լ.ԱՂԱՋԱՆՅԱՆ				Ա	9	11	
ԳԼԽ. ՄԱՍՆ.	Ա.ՊԱՊՈՅԱՆ			ՋԵՐՄԱՅԻՆ 800 Մ²				
				ԲԱՇԽԻՉ ԿՈԼԵԿՏՈՐԻ ԸՆԴՀԱՆՈՒՐ ՏԵՍՔ , ԴԵՏԱԼՆԵՐ	ԱՊԿԵՏ			

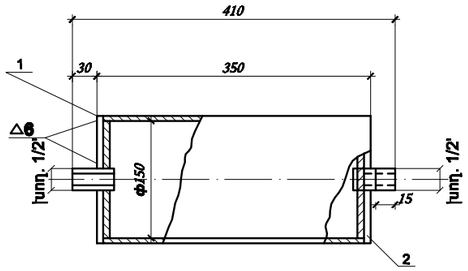

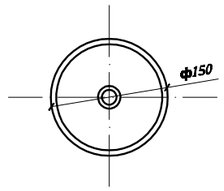

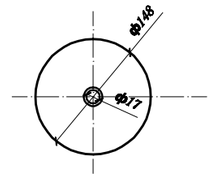

Ծանոթություն

1. Եռակցումը կատարել Э-42 մակնիշի էլեկտրոդներով ըստ ԳՕՍՏ 9467-75* ամբողջովին անընդհատ կարաններով դետալների կիպ նատեցման եզրագծով:
2. Եռակցված կարանները մաքրամշակել:
3. Փորձարկել հիդրավլիկ եղանակով P_y=6 կգս/սմ² ճնշման տակ:

ընդհանուր կշիռ 7.43 կգ.

Դիրք	Նշանակ.	մակնիշ թերթ	Անվանում	քան.	նյութ	հատ կշ	ընդ. կգ.	Ծանոթ.
3	ВВ-2-00-03	Б/4	Խողովակատար ℓ=45	2		0.052	0.104	
2	ВВ-2-00-02	Б/4	Հատակ	2		0.662	1.321	
1	ВВ-2-00-01	Б/4	Կորպուս	1		6.0	6.0	
Ուղղահայաց օդահավաքիչ d=159/150, ℓ						Մ 1:5	Նշանակում ВВ-2-00-00	

Նշանակում	կշ. կգ.	նյութ		Մասշտաբ
ВВ-2-00-02	0.662	թերթ 60 ԳՕՍՏ 19903-74 ст.3 ԳՕՍՏ14637-79	Հատակ Φ148	1:5

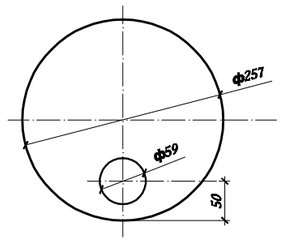

Նշանակում	կշ. կգ.	նյութ		Մասշտաբ
ВГ-1-00-03	3.102	թերթ δ =80 ԳՕՍՏ 19903-74 ст.3 ԳՕՍՏ14637-79	Հատակ Φ257	1:5

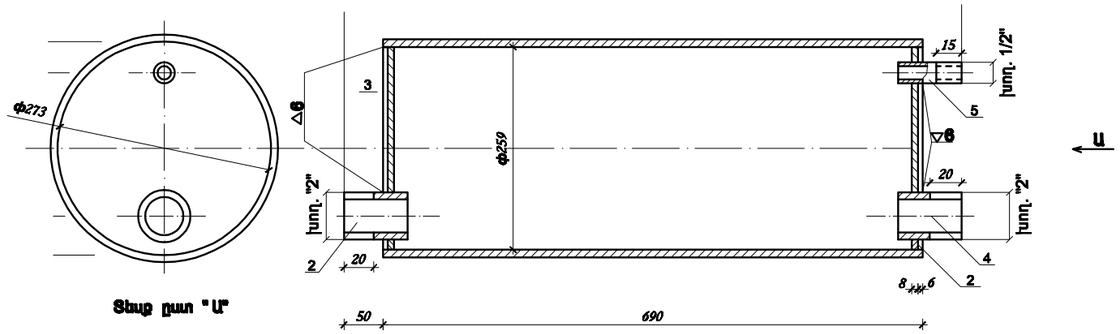

ընդհանուր կշ. 38.45 կգ.

Ծանոթություն
Նույնը ВВ-2-00-00 հետ

Դիրք	Նշանակ.	մակնիշ թերթ	Անվանում	քան.	նյութ	հատ կշ	ընդ. կգ.	Ծանոթ.
5	ВГ-1-00-03	Б/4	Խողովակատար ℓ=70	1		0.081	0.081	
4	ВГ-1-00-04	Б/4	ℓ=70	2		0.295	0.590	
3	ВГ-1-00-03	Б/4	Հատակ	1		3.102	3.102	
2	ВГ-1-00-02	Б/4		1		3.08	3.08	
1	ВГ-1-00-01	Б/4	Կորպուս	1		31.6	31.6	
Հորիզոնական օդահավաքիչ d=273/259, ℓ=690						Մ 1:5	Նշանակում ВГ-1-00-00	

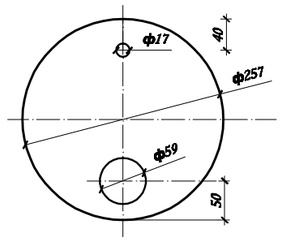

Նշանակում	կշ. կգ.	նյութ		Մասշտաբ
ВГ-1-00-02	3.08	թերթ δ =80 ԳՕՍՏ 19903-74 ст.3 ԳՕՍՏ14637-79	Հատակ	1:5

ԳԼԽ. ՃԱՐՏ.	Ա.ՅՈՎՀԱՆՆԻՍՅԱՆ			ՋԵՐՄԱՏԵՐԻ ԱՇԽԱՏԱՆՔԱՅԻՆ ՆԱԽԱԳԾԵՐԻ ՄՇԱԿՄԱՆ և ՓՈՐՁԱՔՆՆՈՒԹՅԱՆ ԱՆՑԿԱՑՄԱՆ ԱՇԽԱՏԱՆՔՆԵՐ	2-2014		ՋՕ
ՆԳԵ	Լ.ԱՂԱՋԱՆՅԱՆ				ՓՈՒԼ	ՖԹԹ	ԹԵՐԹԵՐ
ԲԱԺՆԻ ՊԵՏ	Լ.ԱՂԱՋԱՆՅԱՆ				Ա	10	11
ԳԼԽ. ՄԱՍՆ.	Ա.ՊԱՀՈՒԹՅՈՒՆ			ՋԵՐՄԱՏՈՒՆ 500 Մ² ՈՒՂՂԱՀԱՅԱՑ և ՀՈՐԻԶՈՆԱԿԱՆ ՕԴԱՀԱՎԱՔԻՉՆԵՐ , ՖԵՏԱԼՆԵՐ , ՄԱՍԼԱՎՈՐ	ՀՊՏՀ		

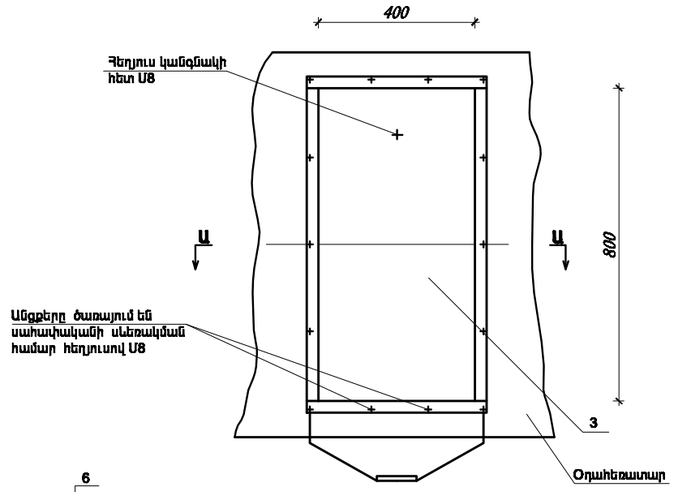

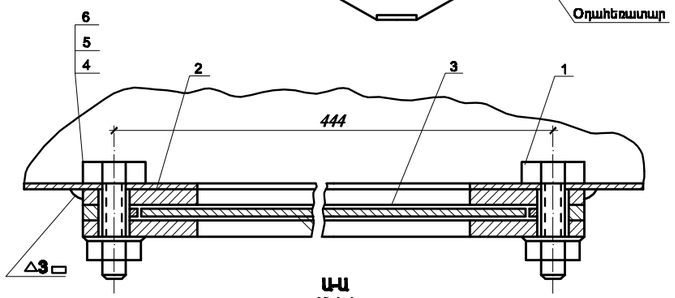

Ա-Ա
Մ 1:1

Ծանոթություն

1. Օդահավաքիչի հեղույսների տակի U8 անցքերը գայլիկոնել ըստ շրջանակի անցքերի չափսերի,վերջինը օդահավաքիչի եռակցումից հետո:

2. Եռակցման կարաները մաքրամշակել:

ընդհանուր կշիռ 12.07 կգ.

6			Տափօղակ ԳՕՍ11371-78*	12	ст.3 ԳՕՍ 380-88	0.0023	0.0276	
5			Մանեկ M8 ԳՕՍ5915-70*	12	ст.20 ԳՕՍ1050-88	0.006	0.072	
4			Հեղույս U8x25ԳՕՍ7798-70	14	ст.15 ԳՕՍ1050-88	0.016	0.224	
3	Ա-2-03-00	ՕՎ-15	Սահափական	1	ст.3 ԳՕՍ16523-89	5.96	5.96	
2	Ա-2-02-00	ՕՎ-15	Միջադիր	1	Հավաքվածք	1.074	1.074	
1	Ա-2-01-00	ՕՎ-15	Շրջանակ	2		2.36	4.72	
Դիրք	Նշանակ.	Մակնիշ Թերթ	Անվանում	քան.	Նյութ	հատ Կշ	ընդ. կգ.	Ծանոթ.
Մասնագիր						Մ 1:10	Նշանակում Ա-1-00-00	

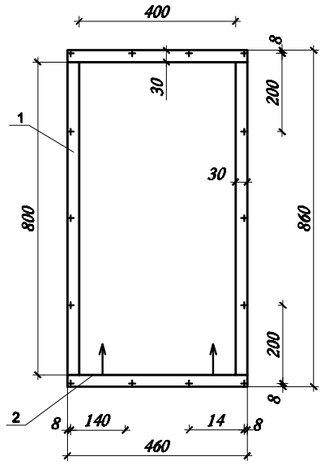

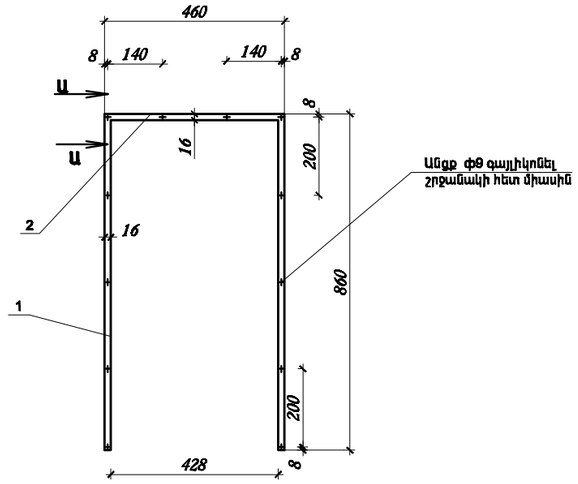

ընդհանուր կշիռ 1.074 կգ.

2	Ա-2-02-02	Ճ/4	Ձուլակ	1	շերտ4x16 ԳՕՍ 103-78* ст.3 ԳՕՍ 535-88	0.23	0.23	
1	Ա-2-02-01	Ճ/4	Ձուլակ	2	շերտ4x16 ԳՕՍ 103-78* ст.3 ԳՕՍ 535-88	0.422	0.844	
Դիրք	Նշանակ.	Մակնիշ Թերթ	Անվանում	քան.	Նյութ	հատ Կշ	ընդ. կգ.	Ծանոթ.
Միջադիր						Մ 1:10	Նշանակում Ա-2-00-00	

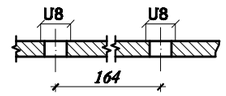

Բ-Բ
Մ 1:1

Ծանոթություն
Երկրորդ շրջանակում 2 անցքերը ըստ U8 պարուրակի չգայլիկոնել:

ընդհանուր կշիռ 2.96 կգ.

2	Ա-2-01-02	Ճ/4	Ձուլակ	2	շերտ4x30 ԳՕՍ 103-76 ст.3 ԳՕՍ 535-88	0.43	0.86	
1	Ա-2-01-01	Ճ/4	Ձուլակ	2	շերտ4x30 ԳՕՍ 103-76 ст.3 ԳՕՍ 535-88	0.25	1.5	
Դիրք	Նշանակ.	Մակնիշ Թերթ	Անվանում	քան.	Նյութ	հատ Կշ	ընդ. կգ.	Ծանոթ.
Շրջանակ						Մ 1:10	Նշանակում Ա-2-01-00	

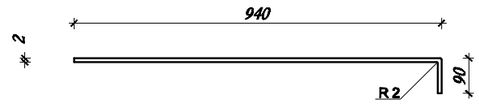

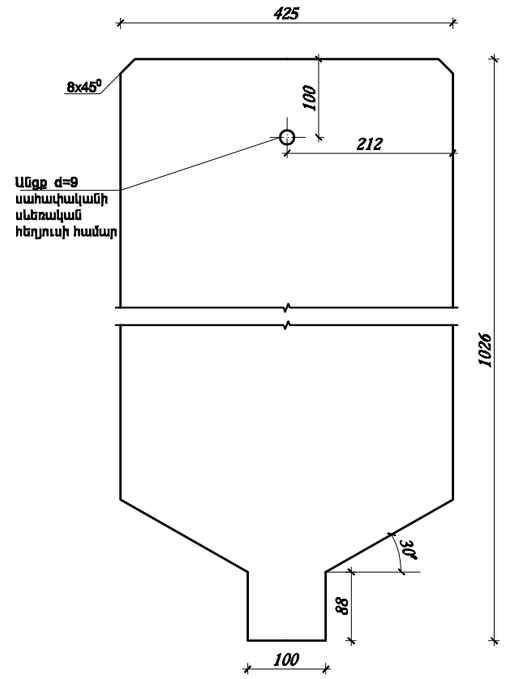

փռվածք
Մ 1:5

Նշանակում	Կշ. կգ.	Նյութ		Մասշտաբ
Ա-2-03-00	5.96	թերթ 32.0 ԳՕՍ 19904-74 ст.3 ԳՕՍ16523-89	Սահափական	

Ծանոթություն
Սուր եզրերը բթացնել:

ԳԼԽ. ՏԱՐՏ.	Ա.ԳՈՎՀԱՆՆԻՍՅԱՆ			ՋԵՐՄԱՑԻՐԻ ԱՇԽԱՏԱՆՔԱՅԻՆ ԼԱՆԱՏԵՐԻ ՍՏԱՎԱՄԱՆ և ՓՈՐՁԱՐԿՈՒԹՅԱՆ ԱՇԽԱՏԱՆՔԱՅԻՆ ԱՇԽԱՏԱՆՔՆԵՐ	2-2014		ՋՕ
ԼԳԹ	Լ.ԱՂԱՋԱՆՅԱՆ				ՕՊԻ.	ՄԱՍ	ՖԹԹՐ
ԲԱԺԻՆ ՊԵՏ	Լ.ԱՂԱՋԱՆՅԱՆ				Ա	11	11
ԳԼԽ. ՄԱՍՆ.	Ա.ԳԱՎՈՒԹՅԱՆ			ՋԵՐՄԱՑՈՒՑ 800 Մ³ ՎԵՐԱԿՐԻՉԱԼԱՄՈՒԹՅԱՆ ՉԳԼՈՓԱՎԱՆ	ՀՊՏՀ		

ՀԱՏԱԿԱԳԻԾ , Մ 1:200

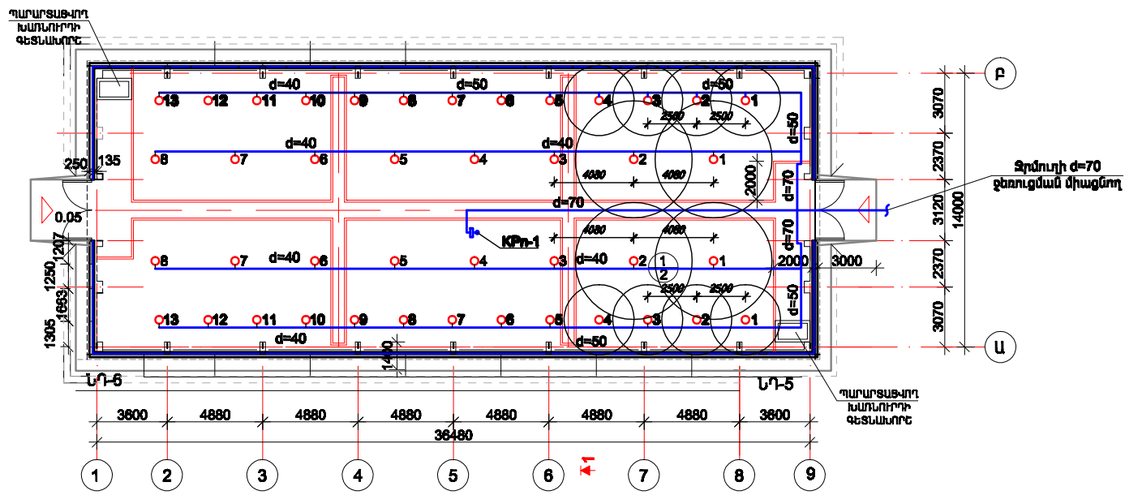

Ջրմուղի սխեմա

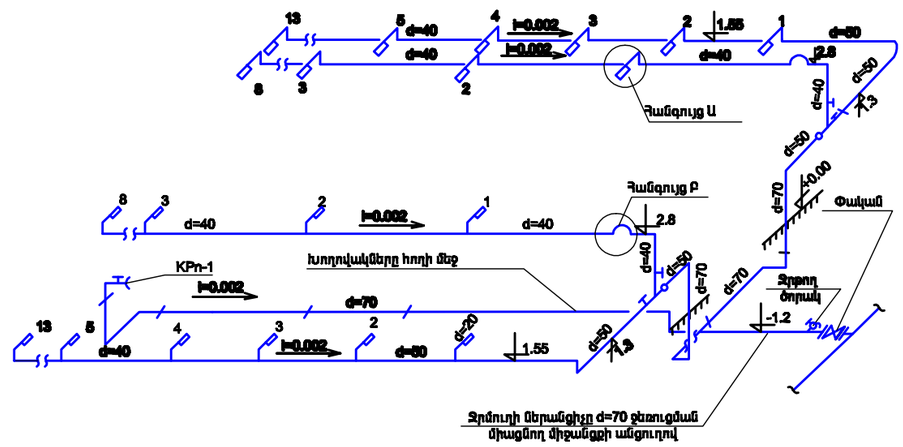

Խողովակաշարի ոռետալի ամրակապումը ֆերմային

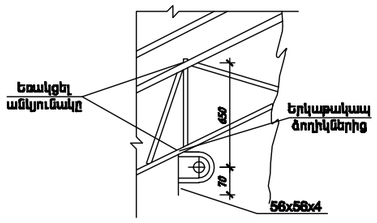

Կտրվածք 1-1
Մ 1:100

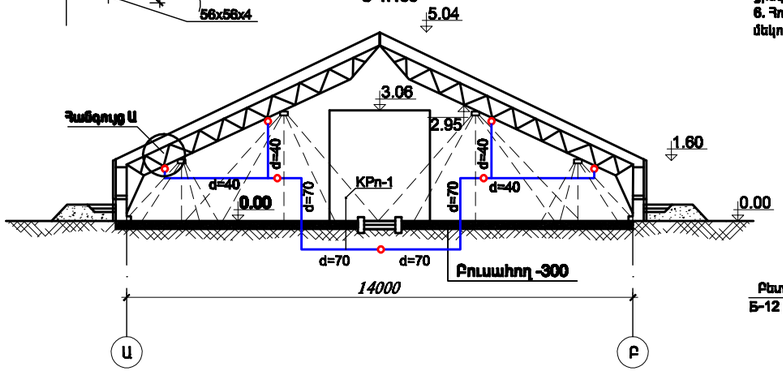

Ծանոթություն

1. 25 մմ տրամագծով ոռոգման ծորակի լրակազմի մեջ են մտնում՝ փական լիակող կցորդային 15կա-18կ մակնիշի: Միացման գլխիկ ԳՕՍՏ 2217-76*, II տեսակ և ուղիղ անկյունադր ԳՕՍՏ 8946-75*: Ոռոգման ճկափողի լրակազմը - Ռետինե ճկափող d= 25մմ, l=30.0մ , ԳՕՍՏ 25174-82
Միացնող գլխիկ I տեսակ ԳՕՍՏ 2217-76
2. Խողովակները անուրների միջոցով ամրակապվում են ջերմոցի կառուցվածքներին: Ամրակապման քայլը կազմում է 4.88 մ:
3. Ջերմոցի ներանցման պահանջվող ճնշումը հավասար է 25 մ
4. Ոռոգման ծորակների անուրների կցվածքները նախատեսված են եռակցումից:
5. Գետնի (գրունտի) վրա տեղադրված խողովակները 2 անգամ ներկվում են ցինկի շպարով:
6. Հողի մեջ տեղադրված խողովակները պատվում են ուժեղացված բիտումային մեկուսապատվածքով:

Ոռոգման ծորակի կայանքի դետալ

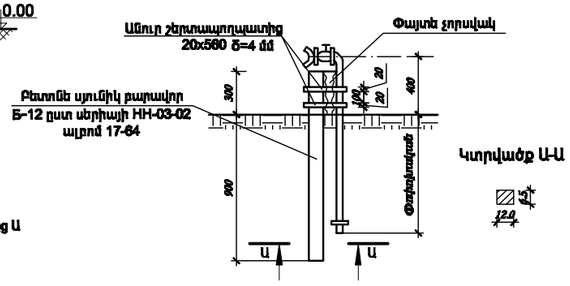

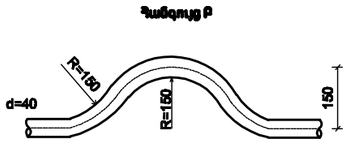

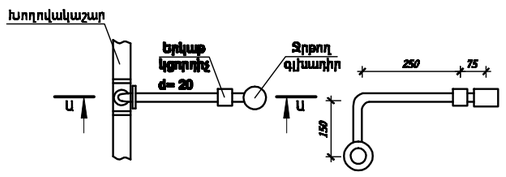

Հանգույց Ա

Տեսք վերևից

Տեսք ըստ Ա-Ա

ՄԱՍՆԱԳԻՐ

№	ԱՆՎԱՆՈՒՄԸ	Պայմ. նշան	ՔԱՆԱԿ	ՉԱՓՄԱՆ ՄԻԱՎՈՐԸ	ՔԱՇԼԱԿԸ	ԳՕՍՏ	ԾԱՆՈԹՈՒԹՅՈՒՆ
1	Ջրագազամուղի պողպատե ցինկապատ խողովակներ		70	գծմ	30.0	3262-75*	
2	Ջրագազամուղի պողպատե ցինկապատ խողովակներ		50	գծմ	50.0	3262-75*	
3	Ջրագազամուղի պողպատե ցինկապատ խողովակներ		40	գծմ	90.0	3262-75*	
4	Ջրագազամուղի պողպատե ցինկապատ խողովակներ		25	գծմ	3.0	3262-75*	
5	Ջրագազամուղի պողպատե ցինկապատ խողովակներ		20	գծմ	21.0	3262-75*	
6	Փականներ		80	հատ	1	10194-75	
7	Փականներ էլեկտրամագնիսական շարժաբերով		50	հատ	2	15կա 868	ОВН-50
8	Փականներ փակող կցորդային		50	հատ	2	23405-78	15կա-18կ
9	Փականներ փակող կցորդային		40	հատ	2	23405-78	15կա-18կ
10	Ոռոգման ծորակներ		25	լրակազմ	1		տես ծանոթ.
11	Ջրագայտիչի ծայրակալ		20	հատ	42		
12	Ոռոգման ճկափող L=30.0մ		25	լրակազմ	1		տես ծանոթ.
13	Ջրթող ծորակ		20	լրակազմ	1	21345-78	
14	Բետոնե բարավոր սյունիկներ Б-12			հատ	1		СП-02 17-64
15	Փայտե չորսվակ		65x65 x300	հատ	1		
16	Անուրներ շերտապողպատից δ=4 մմ		20x550	հատ	2	103-76*	
17	Անկյունային հավասարակող պողպատ		56x56x4	գծմ	32.0	8509-86	
18	Եռակցված կցաշուրթեր		80	հատ	2	12820-80	
19	Մանեկներ		10	հատ	84	5915-70*	

Գ.Խ. ՏԱՐՏ.	Ա.ՅՈՎՀԱՆՆԻՍՅԱՆ			ՋԵՐՄԱՏՆԵՐԻ ԱՇԽԱՏԱՆՔԱՅԻՆ ՆԱԽԱԳԾԵՐԻ ՄՇԱԿՄԱՆ և ՓՈՐՁԱՔՆՆՈՒԹՅԱՆ ԱՆՑԿԱՑՄԱՆ ԱՇԽԱՏԱՆՔՆԵՐ	2-2014		ՋԿ
Ն.Գ.Ճ.	Լ.ԱՂԱՅԱՆՅԱՆ				ՓՈՒԼ	ԹԵՐԹ	ԹԵՐԹԵՐ
ԲԱԺՆԻ ՊԵՏ	Լ.ԱՂԱՅԱՆՅԱՆ				1	1	2
Գ.Խ.ՄԱՍՆ.	Գ.ՍԱՐԳՍՅԱՆ			ՋԵՐՄԱՏՈՒՆ 500 Մ²			
ՆԱԽԱԳԾԵՑ	Բ.ՄԿՐՏՉՅԱՆ			Ջրման խողովակաշարի ցանցի հատակագիծ			

500Մ² ՋԵՐՄԱՏԱՆ ԴՐԵՆԱԺԱՅԻՆ ՀԱՄԱԿԱՐԳԻ ՀԱՏԱԿԱԳԻԾ

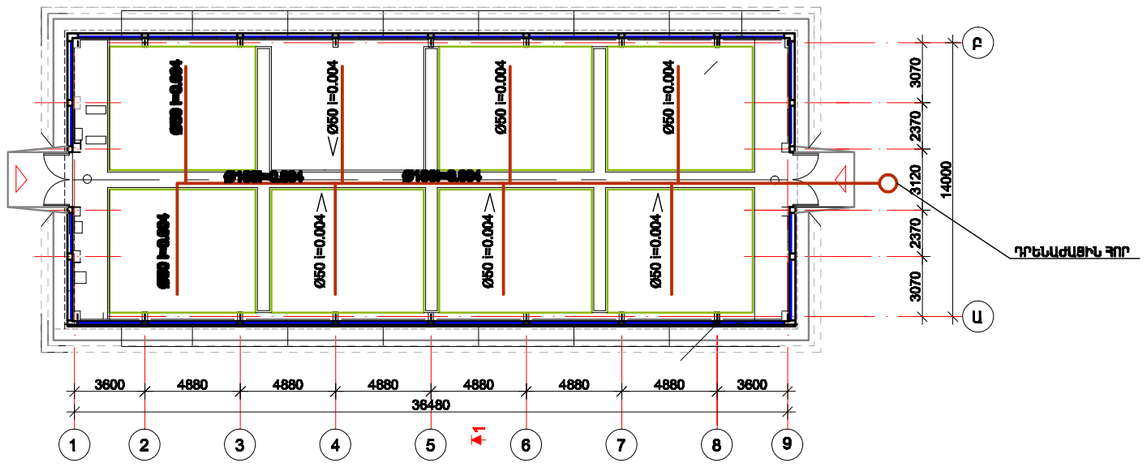

500Մ² ՋԵՐՄԱՏԱՆ ԴՐԵՆԱԺԱՅԻՆ ՀԱՄԱԿԱՐԳԻ ՍԽԵՄԱ

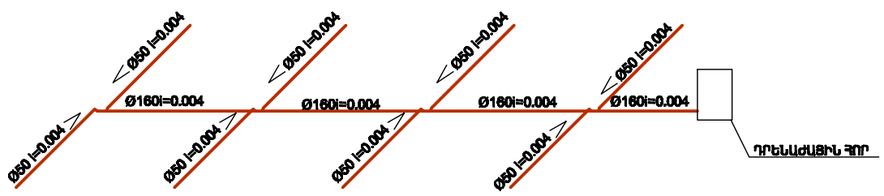

N N	ԱՆՎԱՆՈՒՄԸ	ՉԱՓԸ ՏԵՍԱԿԸ	ՉԱՓՄԱՆ ՄԻԱՎՈՐ	ՔԱՆԱԿ	ՔԱՇԸ ԿԳ
1	2	3	4	5	
	ԴՐԵՆԱԺԱՅԻՆ ՋՐԱՀԵՌԱՑՈՒՄ				
1	ՊՈԼԻԷԹԻԼԵՆԵ ԴՐԵՆԱԺԱՅԻՆ ԽՈՂՈՎԱԿ	Ø50	ԳՄ	50	
2	ՊՈԼԻԷԹԻԼԵՆԵ ԽՈՂՈՎԱԿ	Ø160	ԳՄ	20	
3	ԴՐԵՆԱԺԱՅԻՆ ՀՈՐ d=1000, H=1500		ՀԱՏ	1	
4	ԹՈՒՋԵ ՍՏՈՑ d=700		ՀԱՏ	1	

ԳԼԽ. ՏԱՐՑ.	Լ.ՀՈՎՀԱՆՆԻՍՅԱՆ			ՋԵՐՄԱՏՆԵՐԻ ԱՇԽԱՏԱՆՔԱՅԻՆ ՆԱԽԱԳԾԵՐԻ ՄԵԱԿՎԱՆ և ՓՈՐՁԱԲՆՈՒԹՅԱՆ ԱՆՑԿԱՑՄԱՆ ԱՇԽԱՏԱՆՔՆԵՐ	2-2014		ՁԿ
ՆԳԵ	Լ.ԱՂԱՋԱՆՅԱՆ				ՓՈՒԼ	ՇԹՐԹ	ԹԵՐԹԵՐ
ԲԱԺԻՆ ՊԵՏ	Լ.ԱՂԱՋԱՆՅԱՆ				Ա	2	2
ԳԼԽ. ՄԱՍՆ.	Ա.ՅԱԿՈԲՅԱՆ			ՋԵՐՄԱՏՈՒՆ 500 Մ² ԴՐԵՆԱԺԱՅԻՆ ՀԱՄԱԿԱՐԳԻ ՀԱՏԱԿԱԳԻԾ ԵՎ ՍԽԵՄԱ	ԱՊԳԵՏ		

S =500մ² ջերմոցի կաթիլային ոռոգման համակարգի հատակագիծը
Մ 1:100

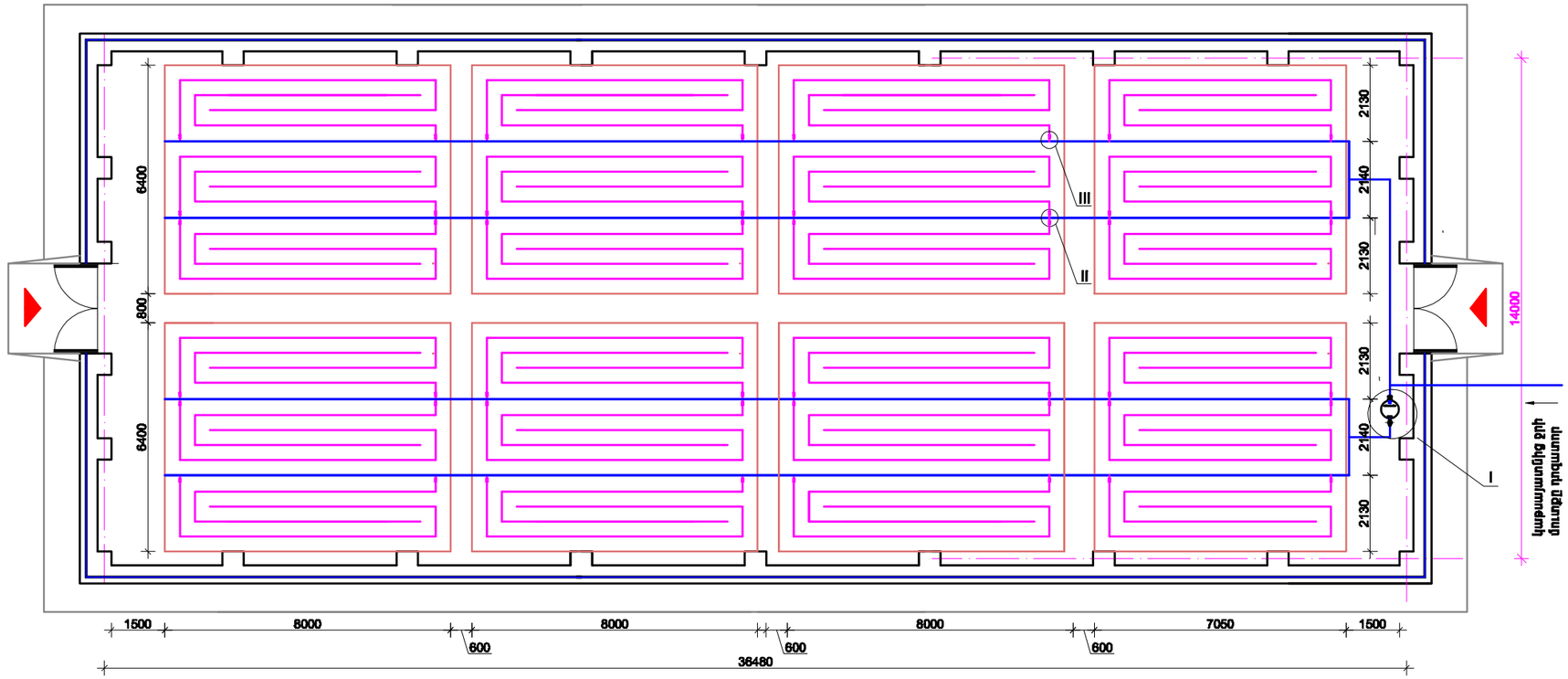

S = 500մ² ջերմոցի կաթիլային ոռոգման համակարգի մասնագիրը

N	Աշխատանքների անվանումը		Չափ. միավ.	Քանակ	Ծանոթություն
	Տեխնոլոգիական աշխատանքներ				
1	**Բաք W=300լ , չժանգոտվող մետաղից: Ոռոգման ջրի համար**		**հատ**	**1**	
	Բաքի էլեմենտները 1 հատի համար	Մետաղաթերթ 1950x1000x2.0մմ - 1 հատ	կգ	29.8	
		Մետաղաթերթ Ø620x2.0մմ - 1 հատ	կգ	4.8	
		Կափարիչ Ø620x2.0մմ - 1 հատ	կգ	4.8	
		Ծղնի Ø12x100մմ	հատ	2	
		Բռնակ Ø18x300մմ	կգ	0.7	
2	Խառնիչ մեխանիզմ, սնուցման լուծույթը խառնելու համար		հատ	1	
3	Պոմպ Q=0.004լ/վրկ H=8.0մ		հատ	1	
4	Փական PN25, PN 0.6 ՄՊա		հատ	2	
5	Փական PN10, PN 0.6 ՄՊա		հատ	48	
6	Պողպատե խողովակ 33x2.5 երկշերտ ներկումով		գծմ	12.0	
7	Անցում պողպատե խողովակից պոլիէթիլենե խողովակին P N25-Pe32		հատ	2	
8	Պոլիէթիլենային խողովակ Pe32		գծմ	135.0	
9	Պոլիէթիլենային խողովակ Pe10 (ծակոտկեն, ծայրակալներով)		գծմ	705.0	
10	Եռաբաշխիչ Pe32 x Pe10		հատ	16	
11	**Քառաբաշխիչ Pe32 x Pe10**		**հատ**	**16**	
12	Պողպատե հենարան բաքի համար		կգ	50.0	

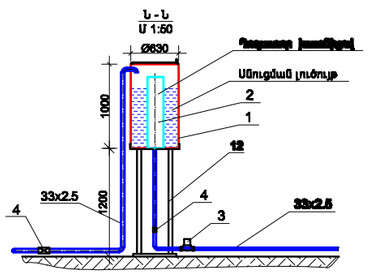

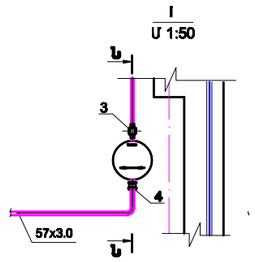

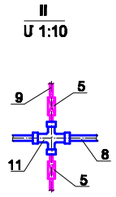

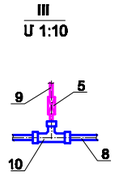

ԿԱԹԻԼԱՅԻՆ ԵՂԱՆԱԿՈՎ ՋՐԻ ԿԱՄ ՍՆՈՒՑՈՂ ԼՈՒԾՈՒՅԹԻ ԾԱԽՍԸ ՀԱՇՎԱԿՎՈՒՄ Է ԵԼՆԵԼՈՎ
1մ² ՏԱՐԱԾՔԻՆ 1 ՕՐՈՒՄ ԱՆՀՐԱԺԵՇՏ է ՄԻՋԻՆԸ 0.7 Լ - ՀԱՇՎԱՐԿԻՑ
500մ² ՋԵՐՄՈՑԻ ՕՐՎԱԿԱՐ ՄԱԿԵՐԵՍԸ (ԸՍՏ ԳԾԱԳՐԻ) ԿԱԶՄՈՒՄ է 397մ² 1 ՕՐՎԱ ՋՐՊԱՀԱՆՋԸ
ԿԱԶՄՈՒՄ է 397 x 0.7 = 278 ԼԻՏՐ;
ԸՆՏՐՈՒՄ ԵՆՔ ԲԱՔ 300L ՏԱՐՈՂՈՒԹՅԱՄԲ
ՊՈՄՊԻ ՀԱՇՎԱՐԿԸ՝
300L ԼՈՒԾՈՒՅԹԸ ՊՈՄՊԸ ՊԵՏՔ է ՄԴի 24 ԺԱՄՈՒՄ; ՊՈՄՊԻ ԱՐՏԱԴՐՈՂԱԿԱՆՈՒԹՅՈՒՆԸ ԱՏԱՑՎՈՒՄ է
0.0035 ԼՎՐԿ , ԸՆՏՐՈՒՄ ԵՆՔ ՊՈՄՊ 0.004 ԼՎՐԿ ԱՐՏԱԴՐՈՂԱԿԱՆՈՒԹՅԱՄԲ

ԳԼԽ. ՃԱՐՏ.	Ա.ՊՈՂՈՍՅԱՆ			ՋԵՐՄՈՑՆԵՐԻ ԱՇԽԱՏԱՆՔԱՅԻՆ ՆԱԽԱԳԾԵՐԻ ՍՏԱՎԱՍԱՆ և ՓՈՐՁԱՐԱՆՈՒԹՅԱՆ ԱՆՑԱՍԱՆ ԱՇԽԱՏԱՆՔՆԵՐ	2-2014		Հ Shu
ՆԳԳ	Լ.ԱՂԱՋԱՆՅԱՆ				ՓՈՒԼ	ՄԱՐՄ	ԹԵՐԹԵՐ
ԲԱԺԻՆ ՊԵՏ	Լ.ԱՂԱՋԱՆՅԱՆ				Ա	1	3
ԳԼԽ. ՄԱՍՆ.	Ղ.ԳԱԼՍՏՅԱՆ			ՋԵՐՄՈՑԻ 500 Մ² Ջերմոցի կաթիլային ոռոգման համակարգի հատակագիծը կտրվածքներ մասնագիրը	ՀԱՊԿ		

S =500մ² ջերմոցի հիդրոպոնիկ համակարգի հատակագիծը
Մ 1:100

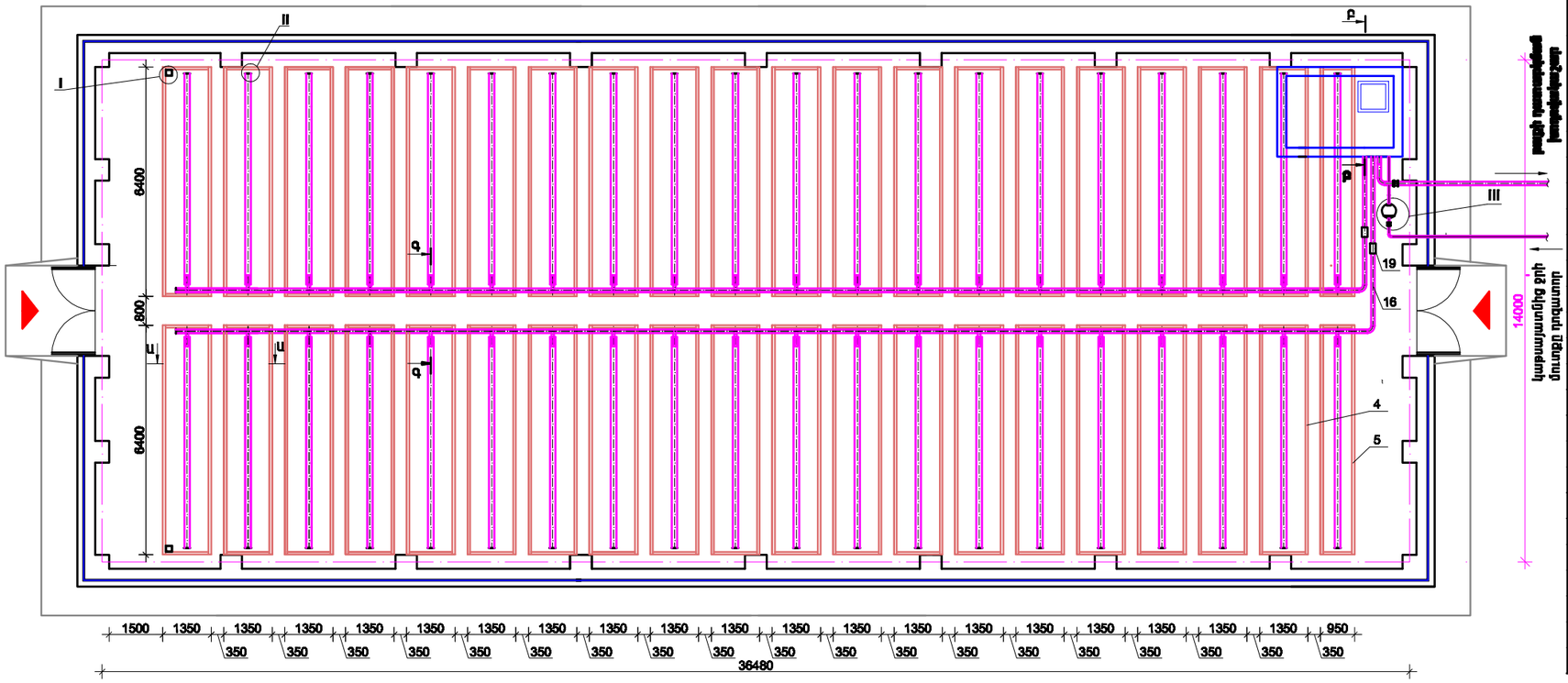

S = 500մ² ջերմոցի հիդրոպոնիկ համակարգի մասնագիրը

N	Աշխատանքների անվանումը	Չափ. միավ.	Քանակ	Ծանոթություն
1	Սուզապոմպ GRUNDFOS SE 1.50.65.09.3 H=7.0մ, Q=5.0լ/վրկ, n=2900պտ/րոպ, N=1.4կՎտ	հատ	1	կոմպլեկտ
2	Ռոզետոր W=150լ, խառնիչով, չմանգոռավոր մետալից: Սնուցող խառնված հեղուկի համար	հատ	1	
3	ե/Բ Ռոմպակայան 2900x2500x2000մմ մմ, բետոն B15 W6 F150	մ³	6.5	
4	ե/Բ Ջեռուցարան 6400x1350մմ	հատ	38	
5	ե/Բ Մետաղյա 6400x950մմ	հատ	2	
6	Փական Dպ80 Pպ0.25Մպա	հատ	4	
7	Փական Dպ50 Pպ0.25Մպա	հատ	1	
8	Փական Dպ25 Pպ0.25Մպա	հատ	1	
9	Փական լողոնային Dպ50 Pպ0.25Մպա	հատ	1	
10	Պողպատե խողովակ 89x3.5 երկշերտ ներկումով	գծմ	8.0	ՊՍ 10704-81
11	Պողպատե խողովակ 89x3.5 հիդրոմեկուսացումով	գծմ	8.0	ՊՍ 10704-81
12	Պողպատե խողովակ 57x3.0 երկշերտ ներկումով	գծմ	3.0	ՊՍ 10704-81
13	Պողպատե խողովակ 57x3.0 հիդրոմեկուսացումով	գծմ	6.0	ՊՍ 10704-81
14	Պողպատե խողովակ 25x2.5 երկշերտ ներկումով	գծմ	0.5	ՊՍ 10704-81
15	Պոլիէթիլենե խողովակ Pe 140	գծմ	120.0	կիսել տեղում
16	Պոլիէթիլենե խողովակ Pe 90	գծմ	80.0	
17	Պոլիէթիլենե խողովակ Pe 63	գծմ	35.0	
18	Պոլիէթիլենենցում ձևավոր մասեր (անկյունակներ)	հատ	80	
19	Անցում Pe 90 - PN80	հատ	2	
20	Ջրի մակարդակի տվիչ	հատ	2	
21	Տիլտոր b=10մմ	հատ	40	
22	Կցորդիչ չափաբերման Dպ80 Pպ0.25Մպա	հատ	4	
23	Կոպիճ b=10...20մմ զտարանների համար	մ³	64.9	
24	Պողպատե ձևավոր մասեր	կգ	50.0	

ՀԻԴՐՈՊՈՆԻԿ ԵՂԱՆԱԿՈՎ ՋՐԻ ԿԱՄ ԱԼՈՒՅՈՂ ԼՈՒԾՈՒՅԹԻ ՇԱՆԱԼԸ ՀԱՇՎԱԿՈՒՄ Է ԵԼԵԼՈՎ.
1մ² ՏԱՐԱԾՔՈՒՆ 1 ՕՐՎԱ ԱԼԴՐԱՆՇԵՑ է ՍՊԱՌԼԸ 35.0 Լ - ՊԱՇԱՐԿՈՒ
500մ² ՋԵՐՄՈՑԻ ՕԳՏԱԿԱՐ ԱԼԿԵՐԵԱՆ (ԸՍՏ ԳՇԱՌԻ) ԿԱՅԱՆՈՒՄ է 295մ² 1 ՕՐՎԱ ՋՐԱՊԱՀԱՆՋԸ ԿԱՅԱՆՈՒՄ է 295 x 35 = 10325 ԼԻՏՐ;
ԵԹԵ ՍԱԿԱՅԱՆԱԿԱՆ ՋՐԻ ՋԵՐՄՈՑԻ ՍՊ ՃԱՆ, ԱՊԱ ՕՐՎԱ ՋՐԱՊԱՀԱՆՋԸ ԿԱՅԱՆԻՑ 5165 ԼԻՏՐ;
ԼՈՒԾՈՒՅԹԻ ԲԱՐՁ ՆԱԽԱԳԾՎԱԾ է 7000.0 լ, ՊԱՇԱՐ ԱՌԿԱԼԻ ՋՐԱՊԱՀԱՆՈՒՄԸ, ՋՐԱՎՈՐՈՍԵԼԻՆԵՐԸ և ՍԱԿԱՅԱՆ ՋՐԱՅԱՆԱԿԻ ՇԱՌԱԼ ՈՒՆԵԼԱԼԸ ԲԱՐՈՒՄ;
ՊՈՄՊԻ ՊԱՇԱՐԿԸ՝
5165Լ. ԼՈՒԾՈՒՅԹԻՑԸ ՊՈՄՊԸ ՊԵՏՔ է ԱՊԻ 20 ՐՈՊԵՈՒՄ; ՊՈՄՊԻ ԱՐՏԱԴՐՈՂԱԿԱՆՈՒԹՅՈՒՆԸ ՍԱՀՄԱՆՎՈՒՄ է 4.3 ԼԱՐԿ , ԸՆՏՐՈՒՄ ԵՆՔ ՊՈՄՊԻ 5.0 ԼԱՐԿ ԱՐՏԱԴՐՈՂԱԿԱՆՈՒԹՅԱՄԲ

Ա - Ա
Մ 1:50

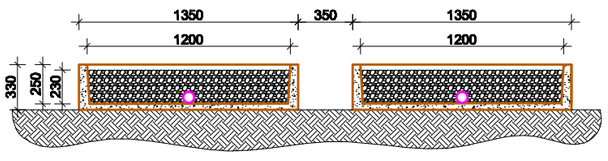

Գ - Գ
Մ 1:20

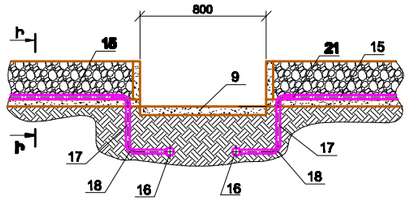

Ի - Ի
Մ 1:20

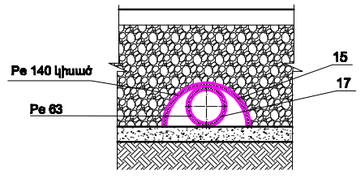

Գլխ. ճարտ.	Ա.ՊՈՎՀԱՆՆԻՍՅԱՆ			ՋԵՐՄԱՑԵՂԻ ԱՇԽԱՏԱՆՔԱՅԻՆ ՆԱԽԱԳԾԵՐԻ ՍՏԱՎԱՍԱՆ և ՊՈՐՏԱԼԱՆՈՒԹՅԱՆ ԱՇԽԱՏԱՆՔԱՅԻՆ ԱՇԽԱՏԱՆՔՆԵՐ	2-2014		Չ Տս
Նգտ	Լ.ԱՂԱՋԱՆՅԱՆ				ՓՈՒԼ	ՖԹՐՈՒ	ԹԵՐԹԵՐ
Բաժնի պետ	Լ.ԱՂԱՋԱՆՅԱՆ				Ա	2	3
Գլխ. մասն.	Գ.ԹԱԼԱԼՅԱՆ			ՋԵՐՄԱՑԵՂԻ 500 Մ² Ջերմոցի հիդրոպոնիկ համակարգի հատակագիծը կտրվածքներ մասնագիրը	ՀՊՏԵՏ		

Բ - Բ
Մ 1:20

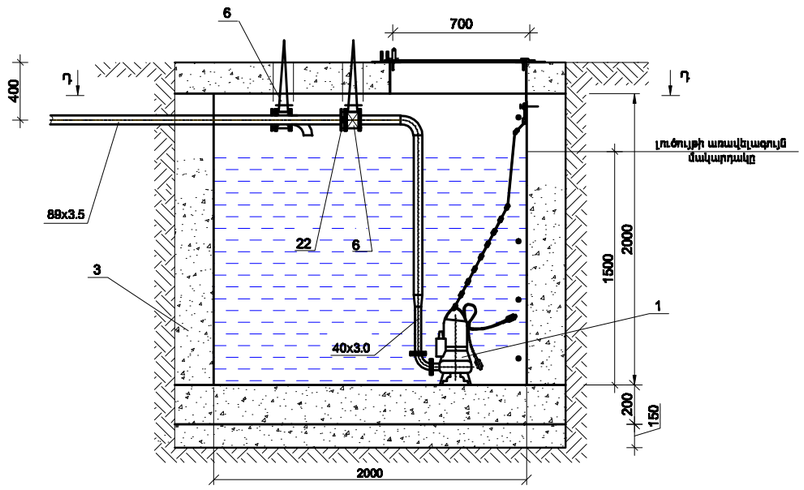

Դ - Դ
Մ 1:20

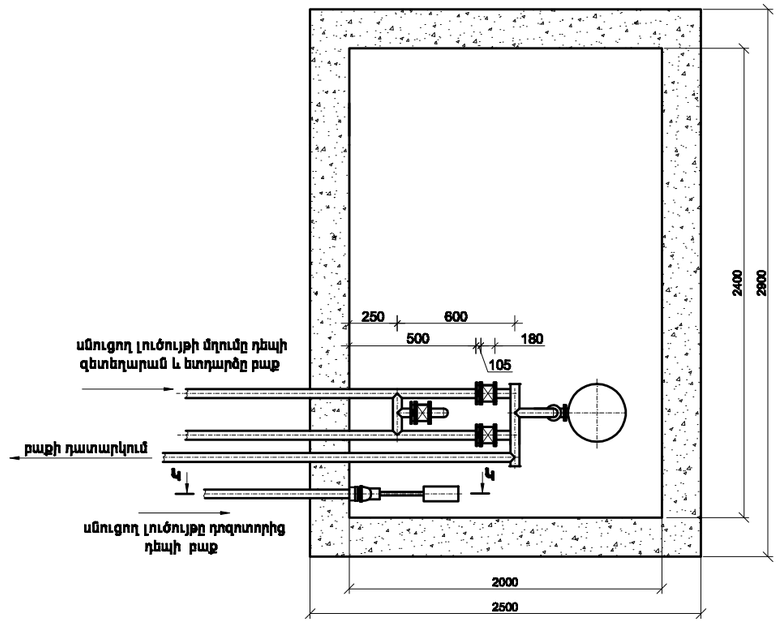

I
Մ 1:20

Ե - Ե
Մ 1:20

Կ - Կ
Մ 1:20

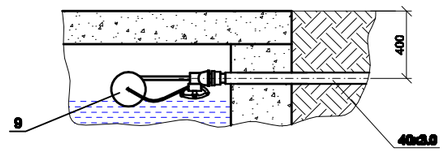

II
Մ 1:20

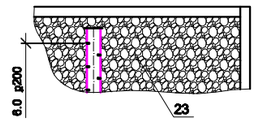

III
Մ 1:50

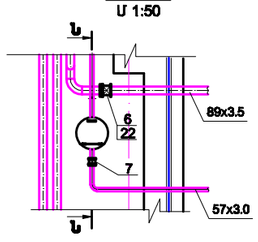

Ն - Ն
Մ 1:50

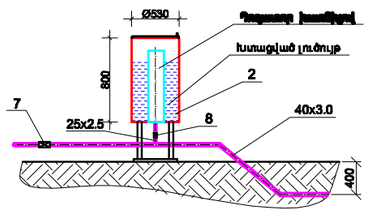

ԳԼԽ. ՃԱՐՏ.	Ա.ՊՈՒՂԱՆՆԻՍՅԱՆ			ՋԵՐՄԱՅԻՆԻ ԱՇԽԱՏԱՆՔԱՅԻՆ ԱՆԱՌԱՐԵՐԻ ՍՏԱՎԱՍ և ՊՈՐՈՇԱԼԻՖՈՒՆԳԱՅԻՆ ԱԼԵՎԱՅԻՆ ԱՇԽԱՏԱՆՔՆԵՐ	2-2014	Հ Տ
ԼԳՏ	Լ.ԱՂԱՋԱՆՅԱՆ				ՕՊՄ.	ՇԹՐ	ԹԵՐԹԵՐ
ԲԱԺԻՆ ՊԵՏ	Լ.ԱՂԱՋԱՆՅԱՆ				Ա	3	3
ԳԼԽ. ՄԱՍՆ.	[illegible]			ՋԵՐՄԱՅԻՆԻ 800 Մ³ Ջերմոցի հիդրոպոնիկ համակարգի կտրվածքները	ՀՊՃԵՀ	

ԱՇԽԱՏԱՆՔԱՅԻՆ ԳԾԱԳՐԵՐԻ ՀԻՄՆԱԿԱՆ ԼՐԱԿԱԶՄԻ ԱՄՓՈՓԱԳԻՐ

ՀՀ	ԱՆՎԱՆՈՒՄ	ԾԱՆՈԹԱՑՈՒՄ
1	ՁԵՐՄԱՏՈՒՆ 500Մ^2: Ընդհանուր տվյալներ: Հատակագիծ Մ1:200	
2	ՁԵՐՄԱՏՈՒՆ 500Մ^2: Ջերմության և խոնավության ավտոմատ կարգավորման սխեմա	
3	ՁԵՐՄԱՏՈՒՆ 500Մ^2: Էլեկտրական ցանցի հաշվարկային մոնտաժային սխեմա	
4	ՁԵՐՄԱՏՈՒՆ 500Մ^2: Ավտոմատիկայի ցանցի հատակագիծ: Սպասիչային մասնաճյուղ	
5	ՁԵՐՄԱՏՈՒՆ 500Մ^2: Ոռոգման և խոնավության ավտոմատ կարգավորման սխեմա	
6	ՁԵՐՄԱՏՈՒՆ 500Մ^2: Ջերմատաքացման կարգավորման էլեկտրական սխեմա	
7	ՁԵՐՄԱՏՈՒՆ 500Մ^2: Ոռոգման և խոնավացման ավտոմատ կառավարման սպասարկում (1ԱՄՍ)	
8	ՁԵՐՄԱՏՈՒՆ 500Մ^2: Ջերմատաքացման կառավարման սպասարկում (2ԱՄՍ)	
9	ՁԵՐՄԱՏՈՒՆ 500Մ^2: Ոռոգման և խոնավացման կառավարման սպասարկման մոնտաժային սխեմա (1ԱՄՍ)	
10	ՁԵՐՄԱՏՈՒՆ 500Մ^2: Ջերմատաքացման կառավարման սպասարկման մոնտաժային սխեմա (2ԱՄՍ)	
11	ՁԵՐՄԱՏՈՒՆ 500Մ^2: Ոռոգման և խոնավացման կարգավորման սպասարկման արտաքին միացումների սխեմա (1ԱՄՍ)	
12	ՁԵՐՄԱՏՈՒՆ 500Մ^2: Ջերմատաքացման կառավարման սպասարկման արտաքին միացումների սխեմա (2ԱՄՍ)	
13	ՁԵՐՄԱՏՈՒՆ 500Մ^2: Կխսահայորդչային իմպուլսների գեներատոր, ոռոգման և խոնավացման կառավարման բլոկ	
14	ՁԵՐՄԱՏՈՒՆ 500Մ^2: Կխսահայորդչային իմպուլսների գեներատոր ջերմատաքացման կառավարման բլոկ	

ՎԿԱՅԱԿՈՂՎԱԾ ԵՎ ԿՑՎԱԾ ՓԱՍՏԱԹՂԹԵՐԻ ԱՄՓՈՓԱԳԻՐ

ՆՇԱՆԱԿՈՒՄ	ԱՆՎԱՆՈՒՄ	ԾԱՆՈԹԱՑՈՒՄ
ՊՍ 2.754-72	ԷԼԵԿՏՐԱԿԱՆ ԱՐԳԱԼՈՐՈՒՄՆԵՐԻ ԳՐԱՖԻԿԱԿԱՆ ՊԱՏԿԵՐԱԿԱՆ ՆՇԱՆԱԿՈՒՄ	
5.407-36 Ա-45-434	ԲԱՇԽԻՉ ԿԵՏԵՐԻ ՏԵՂԱԴՐՈՒՄ	
ՊՍ21.608-84	ՆԵՐՔԻՆ ԷԼԵԿՏՐԱԿԱՆ ԼՈՒՍԱՎՈՐՈՒԹՅՈՒՆ	
5.407-11 ՇԱՐԿԱԳԻՐ-Ա174	ԷԼԵԿՏՐԱԿԱՆ ԿԱՊԱՆՔՆԵՐԻ ՀՈՂԱԿՈՒՄ ԵՎ ԶՐՈՒՑՈՒՄ	
	ԿՑՎԱԾ ՓԱՍՏԱԹՂԹԵՐ	
ԷԱԱ	ԱՐԳԱԼՈՐՈՒՄՆԵՐԻ ԱՆՎԱՆԱՑՈՒՑԱԿ - 4 ՇԵՐՏ	

ԷԼԵԿՏՐԱՍՏԱՑԱՎԱՐՄԱՆ ԷԼԵԿՏՐԱԿԱՆ ԼՈՒՍԱՎՈՐՈՒԹՅՈՒՆ

1. ՆԱԽԱԳԾԻ ՍՏԵԼԾՎԱԾ է ՀԱՄԱՁԱՅՆ ՊՍԳ - 2009, CH 357 - 77, CH 102 - 76, СП 31-110-2003 ՆՈՐՄԵՐԻ: ԸՍՏ ԷԼԵԿՏՐԱՍՏԱՑԱՎԱՐՄԱՆ ՀՈՍԱՆԵԼԻՈՒԹՅԱՆ ՁԵՐՄԱՏՈՒՆԸ ՊԱՏԿԱՆՈՒՄ է III ԿԱՏԵԳՈՐԻԱՅԻ ՍՊԱՌՈՂՆԵՐԻՆ:
2. ՈՒԺԱՅԻՆ ՏԱԼԵՐԻ ԼԱՐՈՒՄԸ 380/220Վ, ԼԱՄՊԵՐՆԵՐԸ 220Վ:
3. ՁԵՐՄԱՏՈՒՆ ԷԼԵԿՏՐԱՍՏԱՑԱՎԱՐՄԱՆԸ ՆԱԽԱՏԵՍՎԱԾ է 0.4ԿՎ ՏԱՐՐ ԼԱՐՄԱՆ ԱՐՏԱՔԻՆ ՏԱԼԵՐԻՑ: ՁԵՐՄԱՏՈՒՆ ՆԵՐՔԻՆ ԷԼԵԿՏՐԱՍՏԱՑԱՎԱՐՄԱՆ ՀԱՄԱՐ, ՁԵՐՄԱՏՈՒՆ ԱՐՏԱՔԻՆ ՊԱՏԻՆ ՏԵՂԱԴՐՎՈՒՄ է ՁԵՐՄԱՏՈՒՆ ՈՒԺԱՅԻՆ և ԼՈՒՍԱՎՈՐՈՒԹՅԱՆ ՎԱՌԱԿԱՆՆԵՐԸ ՍՊԻՏԱԿԱՅԻՆ և ԽԱՐԱՅԻՆ ԱՇԽԱՏԱՆՔՆԵՐԻՆ:
4. ՈՐՊԵՍԶԻ ԼՈՒՅՍԻ ԱՂԲՅՈՒՐ ՁԵՐՄԱՏՈՒՆ ՆԵՐՔԻՆ ԷԼԵԿՏՐԱԿԱՆ ԼՈՒՍԱՎՈՐՈՒԹՅԱՆ ՀԱՄԱՐ ԸՆՏՐՎԱԾ ԵՆ ԷԼԵԿՏՐԱԿԱՆՈՒՄԱՆ ՑԵԼԻԿՈՎ ԼԱՄՊԵՐՈՎ ՏՍԵՏԱԼԱՓՍԱԾ ԼՈՒՍԱՏՈՒՆԵՐ ԻՊՈ - 03 ՍԱԿԻՐԵՐ: ԱՆՑԱՏԻՉՆԵՐԸ և ԽՐՈՏԱԿԱՆԻՆ ՎԱՐՊԱԿՆԵՐԸ ԸՆՏՐՎԱԾ ԵՆ ԼՈՒՍԵՂԵՑՈՒՄԱՅԻՆ ՏԱՐԲԵՐԱՎԻ:
5. ՁԵՐՄԱՏՈՒՆԸ ՏԵՂԱԴՐՎԱԾ ՊՈՍՊԵՐԻ և ԲԱՑՎՈՂ ՎԵՐԼԱՓԵՂԿԵՐԻ ՍԼՈՒՅՈՒՄԸ և ԱՇԽԱՏԱՆՔԻ ԿԱՌԱՎԱՐՈՒՄԸ ԻՐԱԿԱՆԱՑՎՈՒՄ է ՍԱԳԿՈՎԱԿԱՆ ՅՈՒՐԱՀԱՏԿԵՐԻ ՍԻՐՈՎ, ՏԵՂԱԴՐՎԱԾ ՁԵՐՄԱՏՈՒՆ ԱՐՏԱՔԻՆ ՊԱՏԻՆ, ՍԵՆՍՈՐԱԿԱՆ ԱՐԿԻՐ ՍԽԵՄԱՅԻՆ:
6. ԱՇԽԱՏԱՆՔԱՅԻՆ ԼՈՒՍԱՎՈՐՈՒԹՅԱՆ և ՈՒԺԱՅԻՆ ՍԱՐՔԱՎՈՐՈՒՄՆԵՐԻ ՍԼՈՒՅՈՒՄԸ ԻՐԱԿԱՆԱՑՎՈՒՄ է ՊՊԼՁԵ ԲԵՐ ՍԱԿԻՐԵՐԻ ՍԱԼՈՒԽՈՎ, ՍԵՆՍՈՐԱԿԱՆ ԿՈՆՏՐՈՒԿՑԻԱՆԵՐԻ ՎՐԱՅՈՎ, ԵՐԿԱԾԱԿՊԵՐՈՎ և ՎԱՌԵՐԻ ՍԼՔ:
7. ԼՈՒՍԱՎՈՐՈՒԹՅԱՆ ՎԱՌԱԿԱՆԸ և ԱՆՑԱՏԻՉՆԵՐԸ ՏԵՂԱԴՐՎՈՒՄ ԵՆ ՀԱՏԱԿԻՑ 1.5Մ ԲԱՐՁՐՈՒԹՅԱՆ ՎՐԱ: ՁԵՐՄԱՏՈՒՆ ԷԼԵԿՏՐԱՍՏԱՑԱՎԱՐՄԱՆ ՆԱԽԱԳԾԻՆԸ ՍՏԵԼԾՎԱԾ է ԲՈՒՆԵՐԻ ԱՇԽԱՏԱՆՔԻ ՀՈՂԱՅԻՆ և ՀԵՎՈՐՈՍԱԿԱՆ ԵՌԱԼԱՅՆ ՀԱՄԱՐԱԳԻՐԵՐԻ ՀԱՄԱՐ:
8. ՁԵՐՄԱՏՈՒՆԸ ՆԱԽԱՏԵՍՎՈՒՄ է ԻՐԱԿԱՆԱՑՆԵԼ ՊՈՏԵՆՑԻԱԼՆԵՐԻ ՀԱՎԱՍԱՐՄԱՆ ՀԱՄԱԿԱՐԳ: ՍՊԻՏԱԿԱՅԻՆ ՎԱՌԱԿԱՆԻ ՄԵՋ ՏԵՂԱԴՐՎՈՒՄ է ՀՈՂԱՆՑԱՆ ԳԼԽԱՎՈՐ ՀԱՂՈՐԴԱԿԱՅԻՆ (ԳՀՀ) , ՈՐԸ ՀՈՂԱՆՑՎՈՒՄ է ԱՐՏԱՔԻՆ ԿՈՆՑՈՒՐԻՆ: ԳԼԽԱՎՈՐ ՀԱՂՈՐԴԱԿԱՅԻՆՆԵՐԻՆ ՍՊԱՍԱՎՈՒՄ ԵՆ ՁԻՐԱԳԾԸ և ՁԵՐՄԱՏԱՅԻՆ ՍԵՆՍՈՐԱԿԱՆ ՁԵՐՄԱՆԵՐԸ:
9. ԲՈԼՈՐ ԷԼԵԿՏՐԱՄՈՆՏԱԺԱՅԻՆ ԱՇԽԱՏԱՆՔՆԵՐԸ ԻՐԱԿԱՆԱՑՆԵԼ ՀԱՄԱՁԱՅՆ ՊՍԳ-2009:

ԱՎՏՈՄԱՏԱՑՈՒՄ

1. ՆԱԽԱԳԾՈՎ ՆԱԽԱՏԵՍՎԱԾ է՝ ՁՐՄԱՆ և ԽՈՆԱՎԱՑՄԱՆ, և ՁԵՐՄԱՏԱՅԻՆ ՕԴԻ ՁԵՐՄԱՍՏԻՃԱՆԻ ԿԱՌԱՎԱՐՄԱՆ:
2. ՁԵՐՄԱՏԱՅԻՆ ԱՇԽԵՏՈՂ ԲՈՒՆԵՐԻ ՀԱՄԱԲԵՐԱԿԱՆ ԽՈՆԱՎԱՑՄԱՆ ՊԱՀՊԱՆՄԱՆ և ՁՐՄԱՆ ԱՎՏԵՍԻՐ ԱՎՏԱՅԻՆ ՀԱՄԱՐ ՆԱԽԱՏԵՍՎԱԾ է ՁՐԻ ՄՊԱՅԻՆ ԽՈՂՈՒԱԿՆԵՐԻ ՎՐԱ ՁԵՂԱԴՐԵԼ ԱՌԼԵՆԵՐՈՒՅԻՆ ՓԱԿԱՆՆԵՐ: ՁՐՄԱՆ և ԽՈՆԱՎԱՑՄԱՆ ԿԱՌԱՎԱՐՄԱՆ ԱԽՏԱՆԱՆ ՆԱԽԱՏԵՍՎՈՒՄ է ՁԵՐՄՈՑՈՒՄ ՁԵՂԱԴՐՎԱԾ 4 ՓԱԿԱՆՆԵՐԻՑ ԲԱՂԿԱՑԱԾ ԽՈՒՄԲ: ԽՈՂՈՒԱՆԵՐԻ ԿԱՌԱՎԱՐՈՂԻՉ ԳԵՆԵՐԱՏՈՐԻ և ՁԱՅԼԱՅԻՆ ՓԼՅՈՒՇԻ ՕԳՆԱԳՈՐԾՈՒՄԸ ԵՆՔԱԴՐՈՒՄ է ԱՎՏԱՏԵԼ ՁԵՐՄՈՑԻ ՁՐՄԱՆ և ԽՈՆԱՎԱՑՄԱՆ ԱՌԼԵՆԵՐՈՒՅԻՆ ՓԱԿԱՆՆԵՐԸ: ԿԱՌԱՎԱՐՈՒՄԸ ՊԱՐԱԼԵԼ է ԻՐԱԿԱՆԱՑՎԵԼ. 2 ՈՒԺԱՆԵՐՈՎ՝ ԱՎՏՈՄԱՏԱՑԱԾ և ՁԵՌՈՒ, ՈՒՆԻՎԵՐՍԱԼ ԱՎՏԱՅԻՉԻ (ՍՄ) ՕԳՆՈՒԹՅԱՄԲ:
3. ՁԵՐՄԱՏԱՅԻՆ ՊԱՀՊԱՆՄԱՆ ԽՈՆԱՎՈՒԹՅՈՒՆԸ ՊԱՀՊԱՆՎՈՒՄ է ԽՈՆԱՎԱՎԱՐԳԱԿՈՐԾԻՉԻ ՕԳՆՈՒԹՅԱՄԲ, ՍՐԱՄԲ ՕՐԱԳՐԻ: ՍՈՒՄԲԱՐԻ 6Բ ՏԵՂԱԴՐՎՈՒՄ է «ԽՈՆԱՎԱՎԱՐԳԱԿՈՐԾԻՉԸ ՍԻՍՏԱՅԻ ԷՆ ԴԻՐԵՐՈՒՄ ՕՐԱԳՐԻ, ԺԱՄԱՆԱԿԻ ՈՒՆԵՑԻ ՕԳՆՈՒԹՅԱՄԲ, ԼԱՐՄԱՆ ՏԱԿ է ԴՐՎՈՒՄ ՈՒՆԵՑ 3ՊՊ և ՊՊԱԿՆԵՐՈՎ ՍԻՍՏԵՄՈՎ է ԻՆՔՆԱԲԵՐՎԱՅԱՆ ՈՒ ՍԼՈՒՅՍԱՅԻՆ ՇՈՒՇԱՆԵՐԸ: ԵԼԱՅԻՆ ՈՒՆԵՑ (ՊՊՄ - ՈՒՆԵՑ Բ) ԻՄՊՈՒԼՍԻՎ ՁԱՌՎ ՍԻՍՏԵՄՈՎ է 1 ՄՊՊ - ՈՒՆԵՑ, ԻԿԱ ԵՎ ԻՐ ՀԵՐԹԻՆ ՍԻՍՏԵՄՈՎ է ՁԱՅԼԱՅԻՆ ՓԼՅՈՒՇԸ (2 ԱՄ). ՁԵՐՄԱՏԱՅԻՆ ԽՈՆԱՎԱՑՄԱՆ ՏԱՐՈՒՄԱՅԻՆԸՆԴ, ԿԱՌԱՎԱՐՈՒՄԸ ԿԻՐԱՌՎՈՒՄ է ԿԱՌԱՎԱՐՈՂ ՊՈՄՊԵՐԻՆԵՐԻ ՍԻՍՏԵՄՈՎ (R8,R16): ՍՈՒԼԵՆԻԴՊ ՓԱԿԱՆՆԵՐԻ ԲԱՑՈՒՄԸ ԿԱՏԱՐՎՈՒՄ է ՍԻՄՊԼԵՅԻ ՈՒԼԵՆԵՐԻ ՕԳՆՈՒԹՅԱՄԲ: ԽՈՆԱՎԱՑՄԱՆ ՏԱՐՈՒՄ ՏՈՒՐՍՈՒՆԵՐԵՐԻՑ և ՏՈՒՄԲԵՐԻՑԵՐԻ ՊԻՐՈՒՆ (1Բ – 2Բ), ՈՐՈՆՑ ԱՎՏՈՄԱՏ ՈՒԺԻՄԻ ԺԱՄԱՆԱԿ ՓԱԿՎԱԾ ԵՆ: ՓԱԿԱՆՆԵՐԻ ՓԱԿՄԱՆԸ ԿԱՏԱՐՎՈՒՄ է ՍԱԿԱՎԱՑԱԾ ԽՈՆԱՎԱՑՄԱՆ ՊԱՀՊԱՆԵԼՈՒ ՊՈՄՊԵՐԻՆ (13ՊՊ) ԻՆՔՆԱԲԵՐՎԱՅԱՆ ՇՈՒՇԱՅԻՆ ԽՈՂՈՒԱԿԸ ՏԵՐԻ է ՈՒՆԵԼՈՒՄ ՎԵՐԵԼԱԿԱՆ ԱՆՑԱՏԻՉԻ ԱՇԽԱՏԵԼՈՒ ՊԵՊՔՈՒՄ: ՍԱՐՔԵՐԻ ՊԵՏԱԿԱՆ ԱՇԽԱՏԱՆՔԸ ՆԱԽԱՏԵՍՎՈՒՄ է ՍԱԳԱՐՈՒՄ, ՍԻՄՊԼ ՅԵՐ ՎԵՐԵԼԱԿԱՆԻՆԵՐԻ ԲԱՑՈՒՄԸ ԿԱՏԱՐՎՈՒՄ է ՍԱԿԱՎՍ ԽՈՆԱՎԱՑՄԱՆ ՅԱՓՆԵՐԻՆ ՅՈՒՐՔՈՒՆԱԿՈՒՄ և ՇԱՐՈՒՆԱԿՎՈՒՄ է ՍԻՆՔԼ ՕՐԱԳՐԻ ԱԿԱՐԴԸ: 1Բ – 11Բ ՏՈՒՄԲԵՐՆԵՐԸ ՓԱԿՎԱԾ ԵՆ: ՁԵՌՈՒ ԿԱՌԱՎԱՐՄԱՆ ՊՊՄՈՒՄ ԽՈՆԱՎԱՑՈՒՄԸ ԻՐԱԿԱՆԱՑՎՈՒՄ է ՍԵՂՄԵԼՈՎ 1ԿՎ ԿՈՆՏԱԿԸ: 12Բ ՏՈՒՄԲԵՐԸ ԿԱԼԵԼԱԾ է «ԽՈՆԱՎԱՎԱՐԳԱԿՈՐԾԻՉԻ ԱԼՅԱՅՍԱԾ է» ՊՐՈՒՄԻՆ: 1ԿՎ ԿՈՆՏԱԿԸ ՍԵՂՄԵԼՈՎ 3ՊՊ ԿԱԼԵԼՈՒՄ է ԼԱՐՄԱՆ ՏԱԿ: ՀԱՅՏՈՐՈՂ ԱՇԽԱՏԱՆՔԸ ԱՄՍ է ՎԵՐՈՒՇԵԼԻԿ:
4.ՁՐՄԱՆ ԱՎՏՈՄԱՏԱՑՄԱՆ ՀԱՄԱՐ ՆԱԽԱՏԵՍՎԱԾ ԵՆ ԼՈՒՅՍ ՍԱՔՈՒՄԸ և ՍԱՐՔԱՎՈՐՈՒՄՆԵՐԸ, ՈՐՈՆՑ ՈՐ ՕԴԻ ԽՈՆԱՎԱՑՄԱՆ ՊԵՊՔՈՒՄ: ՍԱՐՔԵՐՈՒՄՆԵՐՈՒՄԸ ԿԱՏԱՐՎՈՒՄ է ՍԻՄՊԼ ՆՊՄՈՒՄ, ՈՐ ՁՐՄԱՆ ՀԱՅԱՆԱԿԱՆՈՒԹՅՈՒՆԸ և ԺԱՄԱՆԱԿԸ ՏՐՎՈՒՄ ԵՆ ԼՈՒՅՍ ՈՒՆԵՑԻ ՍՈՒՄՈ ՕՐԱԳՐՈՎ: PB ՈՒՆԵՑԻՆ ԽՈՆԱՎԱՑՄԱՆ ԿԱՐԳԱՎՈՐՈՒՄԸ ՀԱՄԱՐՎՈՒՄ է ՊԵԿԱՎԱՐՄԱՆ ՇՈՒՇԱՅԻՆ: ՊԵԿԱՎԱՐՄԱՆ ՇՈՒՇԱՅԻՆ ՄԵՋ ՁԱՅԼԱՅԻՆ ՓԼՅՈՒՇԻՆ 1ԱՄ ՍՏԵՂԵԼԸ ՅՈՒՐԱՔԱՆՉՅՈՒՐ է: ՁՐՄԱՆ ԺԱՄԱՆԱԿԸ ԽՈՆԱՎԱՑՄԱՆ ԺԱՄԱՆԱԿԻ ՀԱՄԱՐՎԱԾ: ՑԵՐԿԱՎ և ԳԻՇԵՐԱՅԻՆ ԱՄՍԱՆԱՑՈՒՄԸ ԻՐԱԿԱՆԱՑՎՈՒՄ է 3ՊՊ ՈՒՆԵՑԻՆ ՍԻՍՏԵՄՈՎ 1ՊԲ ՈՒՆԵՑԻՆ ՕԳՆՈՒԹՅԱՄԲ, ՈՐԸ ԿԱՐԳԱՎՈՐՎՈՒՄ է ԿԱՌԱՎԱՐ ՁԱՐԱՅ ԿԱՄ ՕՐՎԱ ԺԱՄԱՆԱԿՈՒՑ: ԱՎՏՈՄԱՏ ՊԵԿԱՎԱՐՄԱՆ ՊԵՊՔՈՒՄ ԺԱՄԱՆԱԿԻ ՈՒՆԵՑ PB ՀԱՄԱՁԱՅՆ ՏՐՎԱԾ ՕՐԱԳՐԻ ԼԱՐՄԱՆ ՏԱԿ է ՊԵՌՈՒՄ ՈՒՆԵՑ 2ՊՊ , ՈՐԸ ԻՐ ԿՈՆՏԱԿՏԵՐՈՎ ՍԻՍՏԵՄՈՎ է ԻՆՔՆԱԲԵՐՎԱՅԱՆ ՇՈՒՇԱՆ, ՊՐԻ ՍԼՈՒՅՈՒՄԸ և ՊԱՏՐԱՍՏՈՎ է ՍԻՄՊԼԱՅԻՆ. ՈՒՆԵՑԻՆԵՐԻ ՇՈՒՇԱՆԵՐԸ 1ՊՊ: ԵԼԱՅԻՆ ՈՒՆԵՑ ՊՐԻ ԻՄՊՈՒԼՍԻՎ ՁԱՌՎ ՍԻՍՏԵՄՈՎ է 6ՊՊ ՈՒՆԵՑ, ՈՐԸ ԿՈՆՏԱԿՏՈՎ ՍԻՍՏԵՄՈՎ է ՁԱՅԼԱՅԻՆ ՓԼՅՈՒՇԻՆ 1ԱՄ: 1ԱՄ ԸՆԿՆԵԼՈՎ 3 ՊՊՆԵԼԻ ՎՐԱ, ՍԻՍՏԵՄՈՎ է 6ՊՊ ՈՒՆԵՑ, ՈՐԸ ԻՐ ՀԵՐԹԻՆ ՍԻՍՏԵՄՈՎ է ՁԱՅԼԱՅԻՆ ՓԼՅՈՒՇԻՆ 2ԱՄ: 2ԱՄ ԱՇԽԱՏԵԼՈՎ 1ՊՊ ՈՒՆԵՑ ՍԻՍՏԵՄՈՎ է ՁԵՐՄՈՑԻ ՁՐՄԱՆ ՓԱԿՎԱԾԸ (1Բ – 4Բ): ԱՅՍ ՊԵՊՔՈՒՄ 1Բ – 2Բ ՏՈՒՄԲԵՐՆԵՐԸ ՓԱԿ ԵՆ: 1ԱՄ- Ն ԱՆՑԵԼՈՎ 4 և ՍԼՈՒՅՍԱՅԻՆ ՊՊՆԵԼՆԵՐԸ, ԽԱՐՈՒՄ է ՍԼՈՒՅՍԱՅԻՆ ՇՈՒՇԱՆԵՐԸ 2ԱՄ ՍՏԵՂԵԼ 3 ՊՊՆԵԼԻ ՀԱՄԱՐԸ: ԱՅԴ ԺԱՄԱՆԱԿ ՁԵՐՄԱՏԱՅԻՆԸ ԿԱՏԱՐՎՈՒՄ է ՁՐՈՒՄԸ: ՁՐՄԱՆ ՏԱՐՈՒՄԱՅԻՆԸՆԴ ԳՈՒՄԱՐՎՈՒՄ է ԽՈՆԱՎԱՑՄԱՆ ՏԱՐՈՒՄԱՅԻՆԸ ԲԱՑԱՄՊԱՏԱԿՎԱԾ ՊՊՆԵԼՆԵՐԻ ՀԱՄԱՐ՝ 1ԱՄ և ԿԱՏԱՐՎՈՒՄ է 12 – 15 ՐՈՊԵ: ՁԵՌՈՒ ԿԱՌԱՎԱՐՄԱՆ ՊԵՊՔՈՒՄ ՁՐՈՒՄԸ ԿԱՏԱՐՎՈՒՄ է 2ԿՎ ԿՈՆՏԱԿԻ ՍԻՊՈՒՆԻ, ՈՐԻՑ ՊԵՐՈ 5ՊՊ ՈՒՆԵՑ ԿԱՌԱՎՈՒՄ է ԼԱՐՄԱՆ ՏԱԿ և ՍԻՍՏԵՄՈՎ է 2ԱՄ , ՈՐԸ ԱՆՑԵՆՈՎ է ՊԱՆԵԼԻՑ ՊԱՆԵԼ և ՍԻՍՏԵՄՈՎ է ՍԻՄՊԼԱՅԻՆ ՈՒՆԵՑԻՆԵՐԸ 1ՊՊ – 2ՊՊ: ԱՅԴ ՈՒՆԵՑ ՍՏԵՂԾՎՈՒՄ է ԿԱՌԱՎԱՐՄԱՆ ՇՈՒՇ, ՁՐԱՎՍԱՏԱՎԱՐԱՅԻՆ ՓԱԿԱՆՆԵՐԻ ՍԻՊՈՒՆԻ: ՆԱԽԱԳԾՈՎ ՆԱԽԱՏԵՍՎԱԾ է ԷԼԵԿՏՐԱՍՏԱՏԻԿԱՅԻՆ ՓԱԿԱՆՆԵՐԻ ՍԻՍՏԵՄԻ ԱՌԱՋԱԿԱՆՈՒՄ:
5. ՁՐՄԱԾ ԱՄՓԱՆՆԵՐՈՒՄ ՁԵՐՄԱՍՏԻՃԱՆԻ ՊԱՀՊԱՆՄԱՆԸ ԻՐԱԿԱՆԱՑՎՈՒՄ է ՁԵՌՈՒՑՄԱՆ ԿԱՌԱՎԱՐՄԱՆ ՇՆՈՐՊԻՎ (24^0 – 30^0): ԴԱ ԿԱՏԱՐՎՈՒՄ է ՁԵՐՄԱՏԱՐ ԿԱՌԱՎԱՐՈՂԻՉ ԿԱՐԳԱՎՈՐԻՉՆԵՐԻ ՍԻՊՈՒՆԻ: ՈՒԺԻՄԻ ԸՆՏՐՈՒԹՅՈՒՆԸ (ԱՎՏՈՄԱՏ ԿԱՄ ՁԵՌՈՒՑ ԿԱՌԱՎԱՐՄԱՆ) ԿԱՏԱՐՎՈՒՄ է ՓՈԽԱՐԿՈՒՄԸ - 1ՄՊ -Ն : ԱՅՍ ՊԱՏՃԱՌՈՎ, ՈՐ ԲՈՒՆԵՐԻ ՆՈՐՄԱԼ ՋԱՐԳԱՑՄԱՆ ՀԱՄԱՐ ՑԵՐԵԼԸ և ԳԻՇԵՐԸ ՊԱՀՊԱՆՎՈՒՄ է ՁԱՐԲԵՐ ՁԵՐՄԱՍՏԻՃԱՆ, ԱՅՍՏԵՂԻՑ ՄԵՋ ՈՒՆԵՑ 3ՊՊՄ ՍԻՊՈՒՆԻ: ՓՈԽՎՈՒՄ է ԿԱՐԳԱՎՈՐԻՉՆԵՐԻ ԱԱՐՔԵՐՈՒՄԸ 1Տ և 2Տ ՊԻՎԱՊՈՐՈՒԹՅԱՆ ՑՈՒՑԻՉՆԵՐԻՆՅԱՆ ՍԻՍՏԵԼԻՍ ՊԵՊՔՈՒՄ: ՈՒՆԵՑԻ ԺԱՄԱՆԱԿԻ ՕՐԱԳՐԻԸ 1PB , ՈՐԸ ԻՐԱԿԱՆԱՑՎՈՒՄ է ԳԻՇԵՐԱՅԻ և ՑԵՐԵԿԱՅԻ ԸՆՏՐՈՒԹՅՈՒՆԸ, ԱՄՐԱՊԵՐՎՈՒՄ է ՏԱՐԱՅԻ ԺԱՄԱՆԱԿԻ ՀԵՏ ՀԱՄԱՁԱՅՆ: 1Տ և 2Տ ԿԱՐԳԱՎՈՐԻՉԸ ԱԱՐՔԵՐՎԱԾ ԵՆ ՁԱՐԲԵՐ ՁԵՐՄԱՍՏԻՃԱՆՆԵՐԻ ՎՐԱ, ՀԱՄԱՊԱՏԱՍԽԱՆ CHИП 2.10.04-85 ՊԱՀԱՆՋՆԵՐԻՆ:
6. ՕԴԻ ՁԵՐՄԱՍՏԻՃԱՆԻ ԲԱՐՁՐԱՑՄԱՆ ԺԱՄԱՆԱԿ ԵԼԱՅԻՆ ՈՒՆԵՑԻ 1Տ–1ԲՅ ՍԻՍՏԵՄՈՎ է ՍԼՈՒՅՍԱՅԻՆ ՇՈՒՇԱՅԻՆ ՊՊՄ.« Բ» ՈՒՆԵՑԻ ԱՇԽԱՏԱՆՔԻ է ՑԵՌՈՎ ՍԻՄ ՈՒՆԵՑԻ 4ԲՊ , ՈՐԻ ԿՈՆՏԱԿՏԵՐԸ ՍՏԵՂԾՎՈՒՄ ԵՆ ՎԵՐԼԱՓԵՂԿԵՐԻ ԲԱՑՄԱՆ ՇՈՒՇԱՅԻՆ: ՎԵՐԼԱՓԵՂԿԵՐԻ ԷԼԵԿՏՐԱՇԱՐԺԻՉՆԵՐԻ ՍԻՍՏԵՄԱՅԻ ՀՐԱՄԱՆԻ ՇՈՒՐՋՈՒԹՅՈՒՆԸ ԿԱԶՄՎՈՒՄ է 30 վրկ., ԼՐԻՎ ԲԱՑՄԱՆ ԺԱՄԱՆԱԿԸ - 2.5 ՐՈՊԵ: ՎԵՐԼԱՓԵՂԿԵՐԻ ԲԱՑՈՒՄԸ ԿԱՏԱՐՎՈՒՄ է ՁՈՒՐԱԲԱՆՑՈՒՐ 5 ԱՄՍՏԱՆԱՑ ՍԵԿ: ԱՄՍՏԱՆՆԵՐԻ ՄԻՋԵՆ ՊԱՌԱԿԸ 5 -10 ՐՈՊԵ ՏԵՂԱԴՐՎՈՒՄ է ՊՊՄ-Ի ՀԱՄԱՁԱՅՆԱՅԱՆ, ԲԱՑԱՄՊԱՏԱԿՎԱԾ ՍԻՄ ՊԱՆԵԼՆԵՐԻ ՁԱՆԱԿՈՒՄ: ՎԵՐԼԱՓԵՂԿԵՐԻ ՊԱՀԱՆՋՈՂ ԸՆՏՐՈՒԹՅՈՒՆԸ ԻՐԱԳՈՐԾՎՈՒՄ է 1Բ – 6Բ ՏՈՒՄԲԵՐՆԵՐՈՒՄ: ԱՅՍ ՊԵՊՔՈՒՄ ՁՐՎԱԾ ՁԵՌՈՒՑՄԱՆ ԽՈՂՈՒԱԿԱՅԻՆ ԿԱՌԱՎԱՐԻՉՆԵՐԸ ՓԱԿ ԵՆ: ՎԵՐԼԱՓԵՂԿԵՐԻ ԼՐԻՎ ԲԱՑՄԱՆ ՊԵՊՔՈՒՄ, ԵԹԵ ՁԵՐՄԱՍՏԻՃԱՆԸ ՉԻ ԻՋԵՆՈՒՄ, ՁԵՌՈՒՑՄԱՆ ՎԵՐԱԲԵՐՅԱՊՈՒՄՆԵՐԻՆ ԱԿՏԻՎՈՐԵՍ ԱՇԽԱՏՈՒՄ է ՍԱՌԵՑՄԱՆ ՀԱՄԱՐ: ՁԵՐՄԱՍՏԻՃԱՆԻ ԻՋԵՆՄԱՆ ՊԵՊՔՈՒՄ 2ԲՅ ՈՒՆԵՑԻՆ ԿՈՆՏԱԿՏԵՐԸ ՍՏԵՂԾՎՈՒՄ ԵՆ ՎԵՐԼԱՓԵՂԿԵՐԻ ՓԱԿԱՆ ՇՈՒՇԱՆԵՐ: « ԼՈՒՅՍ» ՁԵՐՄԱՍՏԻՃԱՆԻ ԺԱՄԱՆԱԿ ԲԱՑՈՒՄ ԵՆ ՁՐՎԱԾ ՁԵՌՈՒՑՄԱՆ ՓԱԿԱՆՆԵՐԸ ՁԵՐՄԱՍՏԻՃԱՆԻ ԱՆԿԱՆ ԺԱՄԱՆԱԿ, ԼՈՒՅՍԻՑ ՑԱԾՐ, ԱՐԴԵՆ ԲԱՑՎԱԾ ՓԱԿԱՆՆԵՐԻ ՎՐԱՅՈՎ ԱՎՏՈՄԱՏ ԵՆ ՁԵՌՈՒՑՄԱՆ ՎԵՐԱԲԵՐՅԱՊՈՒՄՆԵՐԻՆ ԱԿՏԻՎՈՐԵՍԸ ՁԵՌՈՒՑՄԱՆ ՀԱՄԱՐ:
7. ՎԵՐԼԱՓԵՂԿԵՐԻ ՁԵՌՈՒՑ ԿԱՌԱՎԱՐՄԱՆԸ ԻՐԱԿԱՆԱՑՎՈՒՄ է 1ԿՎ ԿՈՆՏԱԿԵՐՈՎ - ԲԱՑՄԱՆ ՀԱՄԱՐ և 2ԿՎ - ՓԱԿՄԱՆ ՀԱՄԱՐ: ՎԵՐԼԱՓԵՂԿԵՐԻ ՊԱՀԱՆՋՈՂ ԸՆՏՐՈՒԹՅԱՆ ՀԱՄԱՐ ՆԱԽԱՏԵՍՎՈՒՄ է 1Բ – 6Բ ՏՈՒՄԲԵՐՆԵՐԸ: ԽՈՂՈՒԱԿԱՅԻՆ ԿԱՌԱՎԱՐԻՉՆԵՐԻ ՁԵՌՈՒՑ ԿԱՌԱՎԱՐՈՒՄԸ ԻՐԱԿԱՆԱՑՎՈՒՄ է 3ԿՎ – 4ԿՎ ԿՈՆՏԱԿՆԵՐՈՎ: ՁԵՌՈՒՑՄԱՆ ԱԿՏԻՎԱՑՄԱՆ ՁԵՌՈՒՑ ԿԱՌԱՎԱՐՈՒՄԸ ԻՐԱԿԱՆԱՑՎՈՒՄ է KC ԿՈՆՏԱԿՆԵՐԻ ԿԱՌԱՎԱՐՄԱՆ ՄԻՋՈՑՈՎ:
8. ԱՎՏՈՄԱՏԱՑՄԱՆ ԲՈԼՈՐ ՍԱՐՔԵՐԸ ՏԵՂԱԴՐՎՈՒՄ ԵՆ «Ա» ՍԵՐԻԱՅԻ ՊԱՀԱՐԱՆՈՒՄ:

ՆԱԽԱԳԾԻ ՀԻՄՆԱԿԱՆ ՑՈՒ

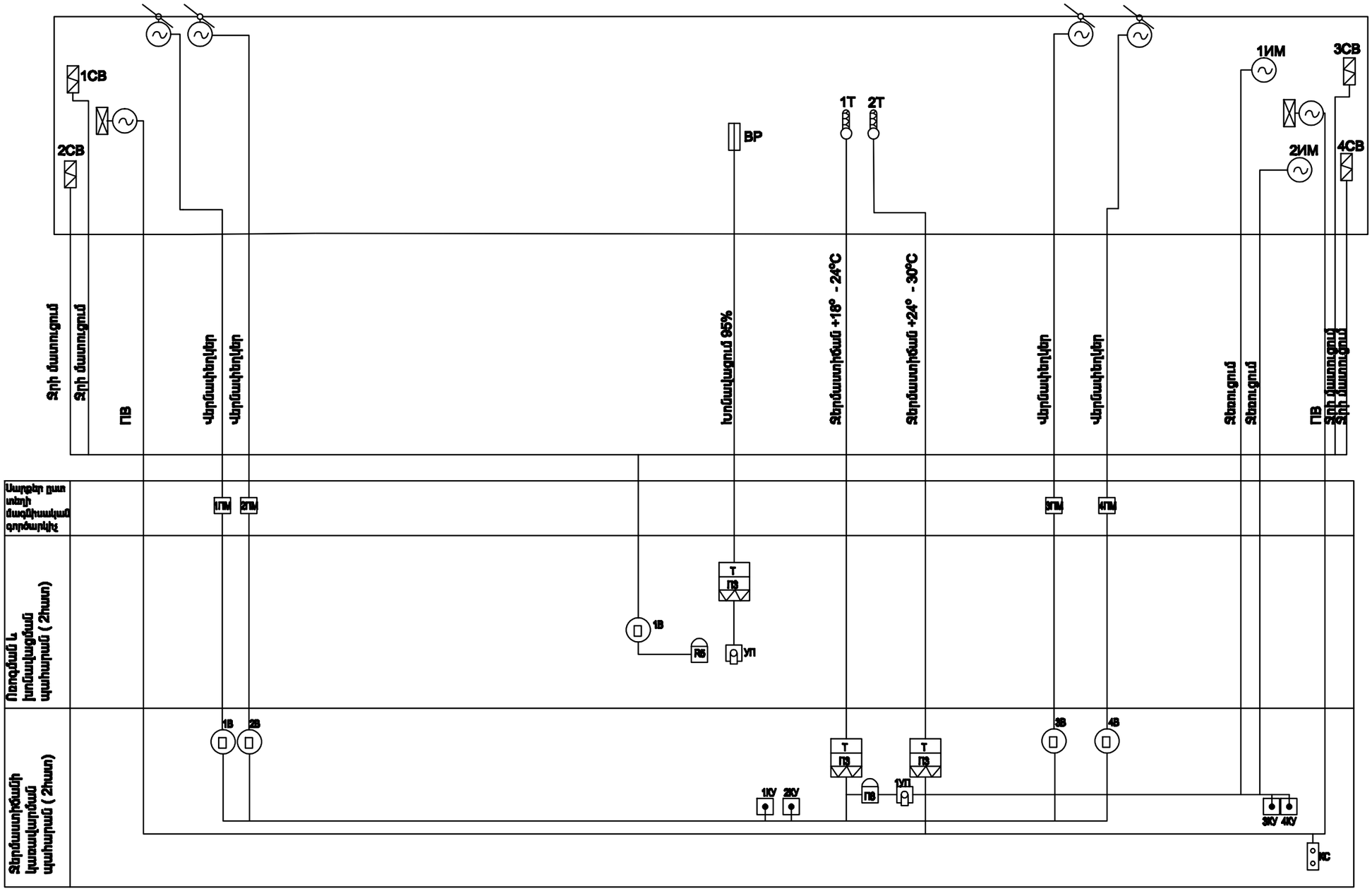

				ՏԵՐՄԱՏԵՂԵՐԻ ԱՇԽԱՏԱՆՔԱՅԻՆ ՆԱԽԱԳԾԵՐ ՍՏԱՎԱՆ և ՓՈՐՁԱԲԵՐՄԱՆ ԱՇԽԱՏԱՆՔԱՅԻՆ ԱՇԽԱՏԱՆՔԱՅԻՆ	2-2014		Н.
ԳԼԽ. ՃԱՐՊ.	Ա.ՅՈՒՍՈՒՆՅԱՆ				ՓՈՒԼ	ՇԱՐՔ	ՇԱՐՔԵՐ
ԼԳՏ	Լ. ԱՂԱՅԱՆՅԱՆ				Ա	2	14
ԲԱԺՆԻ ՊԵՏ	Լ. ԱՂԱՅԱՆՅԱՆ			Տերմատուն 500մ^2: Տերմության և խոնավության ավտոմատ կարգավորման սխեմա			
ԳԼԽ. ՄԱՍՆ.	Գ.ԱՍԼԱՆՅԱՆ						

ՀԱՏԱԿԱԳԻԾ , Մ 1:200

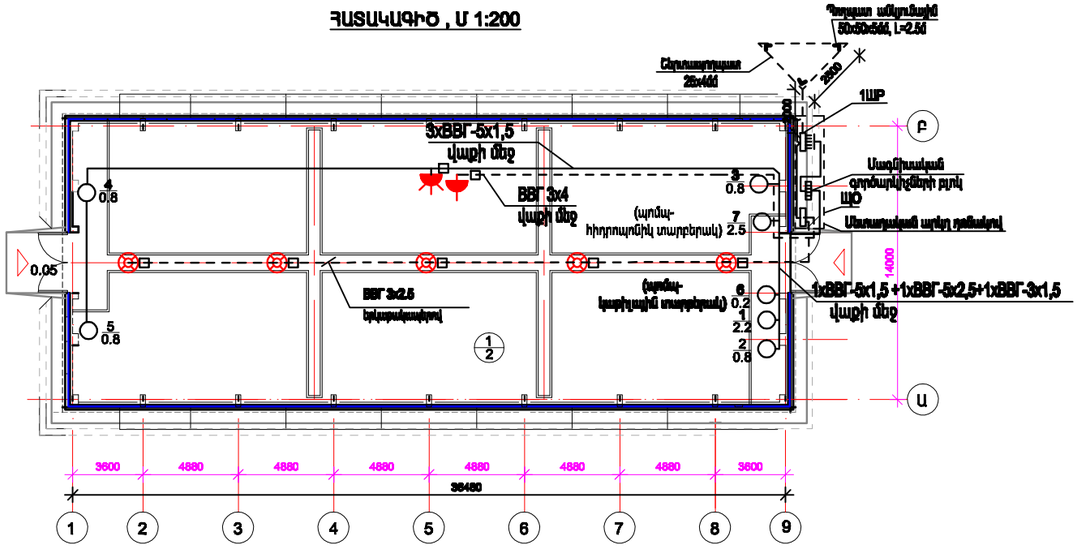

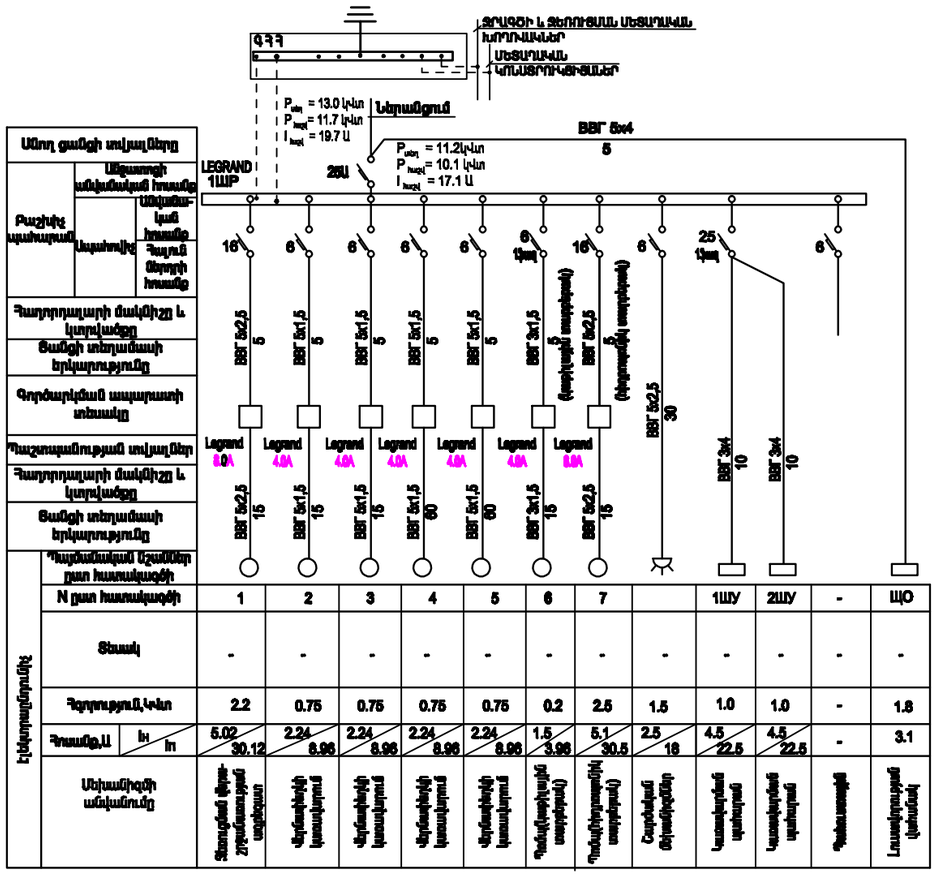

Սնող ցանցի տվյալներ												
Բաշխիչ սարքավորում	Անջատիչի անվանական հոսանք											
	Ապահովիչ	Անվտանգության հոսանք										
		Դարձի մեջտեղի հոսանք										
Հաղորդալարի մակնիշը և կտրվածքը												
Ցանցի տեղադրման երկարությունը												
Գործարկման ապարատի տեսակը												
Դաշտամասության տվյալներ												
Հաղորդալարի մակնիշը և կտրվածքը												
Ցանցի տեղադրման երկարությունը												
էլեկտրաընդունիչ	Պայմանական նշանակումներ ըստ հատակագծի											
	N ըստ հատակագծի	1	2	3	4	5	6	7		1ՍՍ	2ՍՍ	-	ԱՊՕ
	Տեսակ	-	-	-	-	-	-	-	-	-	-	-	-
	Հզորություն,Կվտ	2.2	0.75	0.75	0.75	0.75	0.2	2.5	1.5	1.0	1.0	-	1.8
	Հոսանք,Ա Iս / In	5.02 / 30.12	2.24 / 8.96	2.24 / 8.96	2.24 / 8.96	2.24 / 8.96	1.5 / 3.96	5.1 / 30.5	2.5 / 18	4.5 / 22.5	4.5 / 22.5	-	3.1
	Մեխանիզմի անվանումը	Տեղադրված ֆուրշտատակի ստորգետնյա	Պրիսմաթերմի կատարման	Պրիսմաթերմի կատարման	Պրիսմաթերմի կատարման	Պրիսմաթերմի կատարման	Պոմպ(ջրագրիչ) տարբերակ	Պոմպ(ինքնարտ/ինգ) տարբերակ	Հարթեցված ճրագակրիչներ	Լուսատուներ տարբերակ	Լուսատուներ տարբերակ	Պահեստային	Լուսավորության կառավարման

Խմբային վահանակ և բաշխիչ ցանց

Խմբային վահանակ					Խմբային ցանց					
Սխեմա	Խմբի հա-մարը	Տեսակ	Անվտանգության հոսանք, Ա	Դարձի մեջտեղի Ա	Մակնիշ	Հաղորդալարի և ցցերի քանակը	երկարություն, մ	Տեղադրման եղանակը	Տեղադրված հզորությունը, Կվտ	Հաշվարկային հոսանքը, Ա
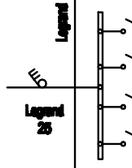	1	Legrand	25	15	ՎՎԳ	3x2.5	40	Վաքի մեջ	0.5	2.7
	2	Legrand	25	15	ՎՎԳ	3x4	20	երկաթուղիով	1.5	6.8
	3	Legrand	25							
	4	Legrand	25							

				ՋԵՐՄԱՏՆԵՐԻ ԱՇԽԱՏԱՆՔԱՅԻՆ ՆԱԽԱԳԾԵՐԻ ՄՇԱԿՄԱՆ և ՓՈՐՁԱՔՆՆՈՒԹՅԱՆ ԱՆՑԿԱՑՄԱՆ ԱՇԽԱՏԱՆՔՆԵՐ	2-2014		ԷԼ
ԳԼԽ. ՏԱՐՏ.	Լ.ՅՈՎՀԱՆՆԻՍՅԱՆ				ՕՊԻ.	ՇԱՐՔ	ՇԱՐՈՒՆԱԿ
ՆԳԵ	Լ. ԱՂԱՋԱՆՅԱՆ				Ա	3	14
ԲԱԺՆԻ ՊԵՏ	Լ. ԱՂԱՋԱՆՅԱՆ			Ջերմատուն 500մ²: էլեկտրական ցանցի հաշվարկային մոնտաժային սխեմա			
ԳԼԽ. ՄԱՍՆ.	Գ.ԱՍԱՐՅԻՐՈՍՅԱՆ						

ՀԱՏԱԿԱԳԻԾ , Մ 1:200

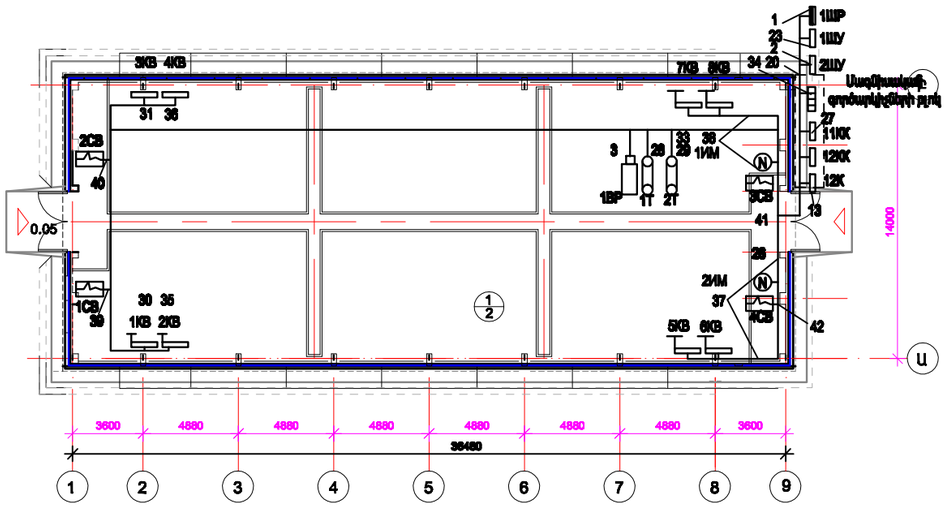

Մալուխային մատյան

	Ուղեցքի անվանում		Ուղեցքի անվանում		Հաղորդալար կամ մալուխ		
	Սկիզբ	Վերջ	Տրամագիծ մմ	երկարություն մմ	Մակնիշ	Կորովածք մմ²	Երկարություն, մմ
1	1ШР	1ШУ	—	—	ВВГ	2x2.5	5
2	—//—	2ШУ	—	—	—//—	—//—	2
3	1ШУ	1ВР	—	—	ПМГЗВ	2x0,5	35
13	—//—	1КК	—	—	ВВГ	2x2.5	15
23	—//—	2ШУ	—	—	КВВГ	6x2,5	15
24	2ШУ	Սանդուղքի գրոմակայիչների բլոկ	—	—	ВВГ	3x2.5	10
25	—//—	1ПМ	—	—	ВВГ	3x2.5	20
26	—//—	2ПМ	—	—	—//—	—//—	20
27	—//—	11КК	—	—	КВВГ	19x2,5	10
28	—//—	1Т	—	—	ПМГЗВ	2x0,5	35
29	—//—	2Т	—	—	—//—	—//—	35
30	11КК	1КВ—2КВ	—	—	КВВГ	6x2,5	100
31	—//—	3КВ—4КВ	—	—	—//—	—//—	100
32	—//—	5КВ—6КВ	—	—	—//—	—//—	30
33	—//—	7КВ—8КВ	—	—		—//—	30
34	12КК	Սանդուղքի գրոմակայիչների բլոկ	—	—	КВВГ	19x2,5	10
35	12КК	1КВ—2КВ	—	—	КВВГ	4x2,5	100
36	—//—	2КВ—3КВ	—	—	—//—	—//—	100
37	—//—	5КВ—6КВ	—	—	—//—	—//—	30
38	—//—	7КВ—8КВ	—	—	—//—	—//—	30
39	1КК	1СВ	—	—	ВВГ	2x2.5	100
40	—//—	2СВ	—	—	—//—	—//—	100
41	—//—	3СВ	—	—	—//—	—//—	20
42	—//—	4СВ	—	—	—//—	—//—	20

ԾԱՆՈԹԱԳՐՈՒԹՅՈՒՆ

1.ԼՈՒՑՈՒՄՆԱՅԻՆ ՑԱՆՑԵՐԸ 1-19 ԱՌԱՆՑՔԵՐՈՒՄ ՏԵՂԱԴՐԵԼ ՈՒԺԱՅՈՒՆ ԲԱՇԽԻՉ ՑԱՆՑԻ ՀԵՏ ՍԻՆԱՆԻՄ:
2.1ВР - ԽՈՆԱՎԱՑՈՒՑԻՉԻ ՏԻՊԻՉ :

				ՋԵՐՄԱՑԱՆԵՐԻ ԱՇԽԱՏԱՆՔԱՅԻՆ ՆԱԽԱԳԾԵՐԻ ՍՏԱՆԴԱՐՏ և ՓՈՐՁԱՐԿԱԿԱՆ ԱԼԵՏԱՅԻՆ ԱՇԽԱՏԱՆՔՆԵՐ	2-2014		ԷԼ
ԳԼԽ. ՃԱՐՏ.	Լ.ՀՈՎՀԱՆՆԻՍՅԱՆ				ՓՈՒԼ	ՇԻՐՄ	ՇԻՐՄԵՐ
ՆԳՏ	Լ. ԱՂԱՋԱՆՅԱՆ				Ա	4	14
ԲԱՇԽ ՊԵՏ	Լ. ԱՂԱՋԱՆՅԱՆ			Ջերմատուն 500մ²: Ավտոմատիկայի ցանցի հատակագիծ: Մալուխային մատյան	ՀԱՊԳՀ		
ԳԼԽ. ՄԱՍՆ.	Գ.ՄԱՐՏԻՐՈՍՅԱՆ						

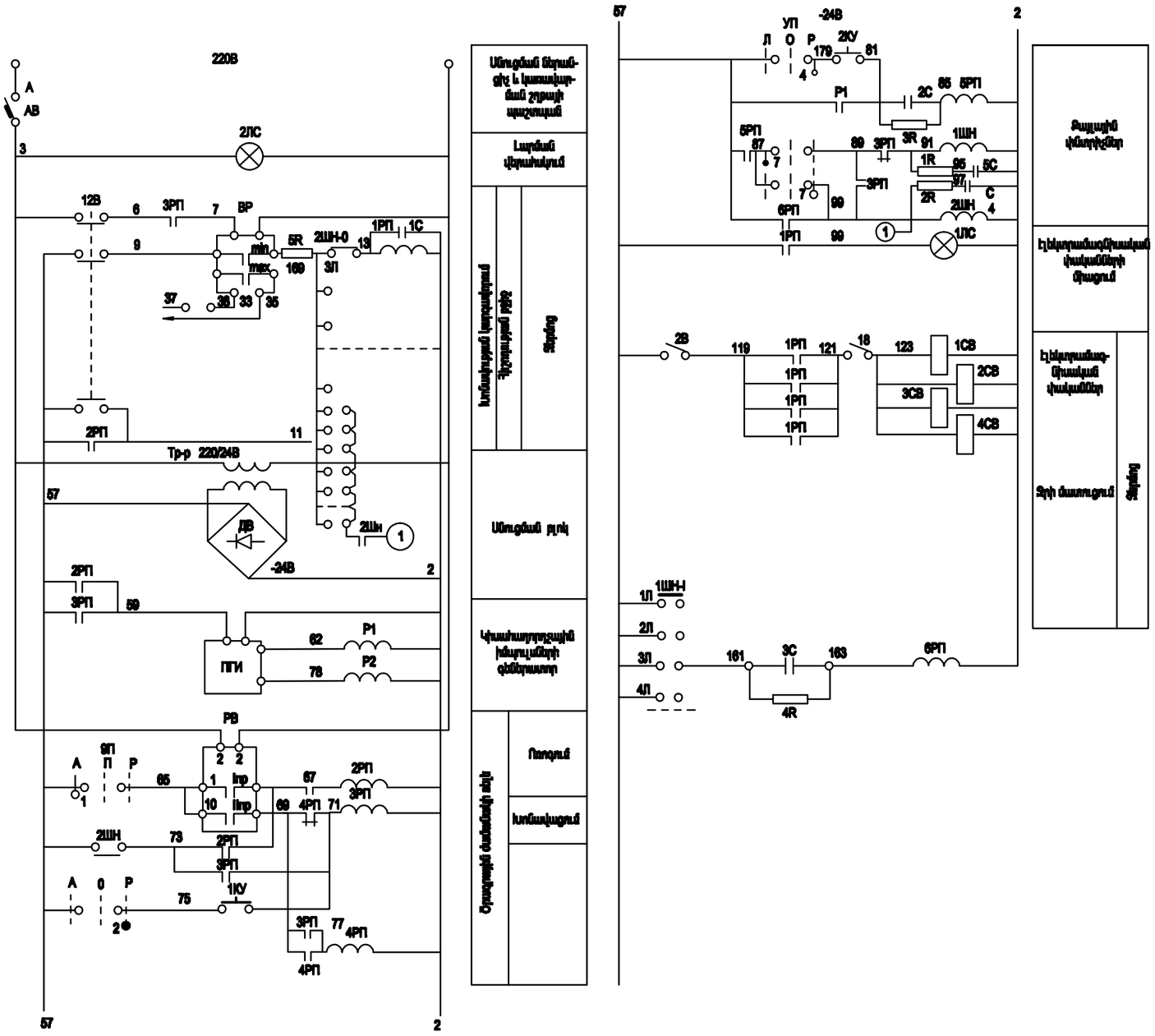

УП

УП 5312-686							
Խառնիչների համարներ	հարթ	-45°		0°		+45°	
		աստ.		տեղ.		2կա.	
	1	2	Л	П	Л	П	Л
I	1	2					
II	5	4					
III	5	6					
IV	7	8					

X - ՊՈՒԼԿԸ ՉԻ ՕԳՏԱԳՈՐԾՎՈՒՄ

Դիրքային նշանակում	Անվանում	Տեսակ	Տեխն. տվյալներ	Քանակ	Ծանոթ.
1ЛС	Ազդանշանային լամպ	PMLJ-220-10	220В,10Вт	1	
1ЛС	Ազդանշանային լամպ	KM-3	-24В	1	
1СВ	Էլեկտրամագնիսական փական	CBM	-24В	1	
3R, 4R	Դիմադրություն	MAT-10	1КОм;1Вт	2	
5R	Դիմադրություն	ПЭВР-10	1КОм;10Вт	1	
1R, 2R	Դիմադրություն	ПЭВР-10	50Ом;10Вт	2	
4С,5С	Կոնդենսատոր	КЭГ-1	5МФ;50В	2	
2С,3С	Կոնդենսատոր	КЭГ-2	200МФ;50В	2	
1С	Կոնդենսատոր	КЭГ-1	50МФ;50В	1	
ПГИ	Կիսահաղորդչային իմպուլսների գեներատոր			1	Տես թղթ I-S-13
TP-P	Տրանսֆորմատոր	ТБС2-61	220/24;100ВА	1	
P1,P2	Միջանկյալ ռելե	РКМ	-24В;2МО*2N3	2	
3РП,4РП	Միջանկյալ ռելե	ПЭ-6	-24В;6МО*2N3	2	
1РП-2РП,5-6	Միջանկյալ ռելե	ПЭ-6	-24В;6МОհոմտ.	4	
1КУ,2КУ	Կառավարման կոճակ	КУ-2	500В;5;2*0	2	
6В	Տումբլեր-անջատիչ	ТВ1-2	-50В;5А	1	
1В-2В	Տումբլեր-անջատիչ	ТВ1-2	-50В;5А	2	
AB	Ավտոմատ-անջատիչ	Legrand	Iհom.=6Ա Iտտc.=27Ա	1	
УП	Ռնիվերսալ փոխարկիչ	УП5531-С86		1	
1ШН,2ШН	Բայլային փմնորդիչ	ШН25/4	-24В,600М	2	
PB	ժամանակի ծրագրային ռելե	2РВМ	220В	1	
BP	Խոնավության կարգավորիչ	ВА 100		1	
Ֆշանակում ըստ սխեմայի	Անվանում	Տեսակ	Տեխն. տվյալներ	Քանակ	Ծանոթ.

Բացատրություն

				ՋԵՐՄԱՏԱՆԵՐԻ ԱԳՐԱՐԱՆԱՅԻՆ ԱՆԱՍՊԵՏՆԵՐԻ ՍՏԱՎԱՄԱՆ և ՓՈՐՁԱՐԱՐԱԿԱՆ ԱՆՏԱՌԱՅԻՆ ԱԳՐԱՐԱՆԱՅԻՆ	2-2014		Էլ.
Գլխ. ճարտ.	Ա.ՀՈՎՀԱՆՆԻՍՅԱՆ				Փուլ.	Թերթ	Թերթեր
Նկզ	Լ. ԱՂԱՅԱՆՅԱՆ				Ա	5	14
Բաժնի պետ	Լ. ԱՂԱՅԱՆՅԱՆ			Ջերմատուն 500մ²: Ոռոգման և խոնավության ավտոմատ կարգավորման սխեմա	ՀԱՊԵՀ		
Գլխ. մասն.	Գ.ԱԼԱՐԵՎՈՍՅԱՆ						

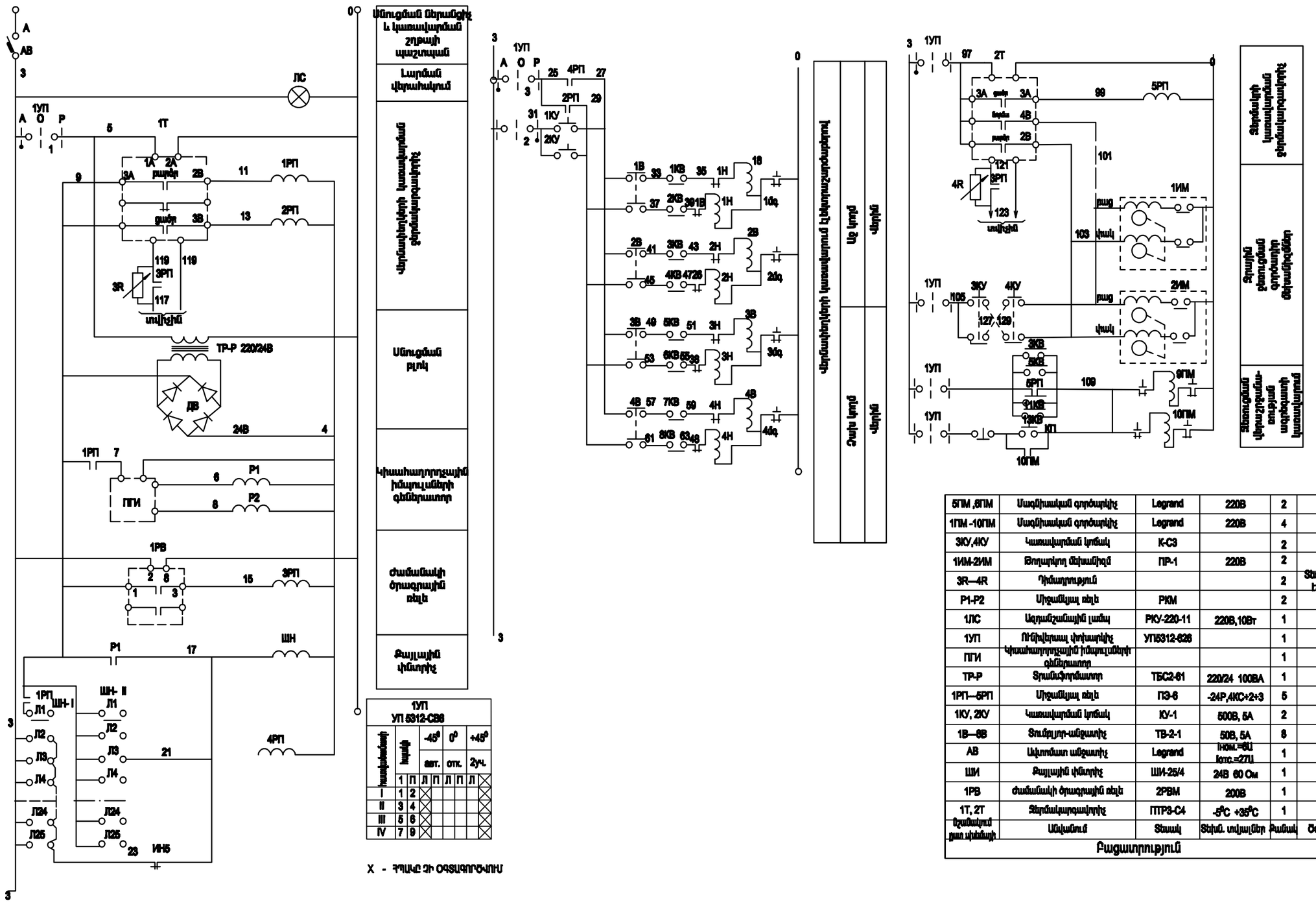

1УП УП 5312-СВ6							
հարակցիչներ	հարվածներ		-45°		0°		+45°
			աստ.		օտկ.		2չկ.
	1	П	Л	П	Л	П	Л
I	1	2	X				X
II	3	4	X				X
III	5	6	X				X
IV	7	9	X				X

X - ԴՈՒԱԼԸ ՉԻ ՕԳՏԱԳՈՐԾՎՈՒՄ

5ПМ ,8ПМ	Մագնիսական գործարկիչ	Legrand	220В	2	
1ПМ -10ПМ	Մագնիսական գործարկիչ	Legrand	220В	4	
3КУ,4КУ	Կառավարման կոճակ	К-С3		2	
1ИМ-2ИМ	Ցողարկող մեխանիզմ	ПР-1	220В	2	
3R—4R	Դիմադրություն			2	Տես թերթ ԷՏ-14
P1-P2	Միջանկյալ ռելե	РКМ		2	
1ЛС	Ազդանշանային լամպ	РКУ-220-11	220В,10Вт	1	
1УП	Ունիվերսալ փոխարկիչ	УП5312-626		1	
ПГИ	Կիսահաղորդչային իմպուլսների գեներատոր			1	
TP-P	Տրանսֆորմատոր	ТБС2-61	220/24 100ВА	1	
1РП—5РП	Միջանկյալ ռելե	ПЭ-6	-24Р,4КС+2+3	5	
1КУ, 2КУ	Կառավարման կոճակ	КУ-1	500В, 5А	2	
1В—8В	Տումբլյոր-անջատիչ	ТВ-2-1	50В, 5А	8	
АВ	Ավտոմատ անջատիչ	Legrand	Iном.=6Ա Iотс.=27Ա	1	
ШИ	Քայլային փնտրիչ	ШИ-25/4	24В 60 Ом	1	
1РВ	Ժամանակի ծրագրային ռելե	2РВМ	200В	1	
1Т, 2Т	Ջերմակարգավորիչ	ПТР3-С4	-5°С +35°С	1	
Դիրքանշան ըստ սխեմայի	Անվանում	Տեսակ	Տեխն. տվյալներ	Քանակ	Ծանոթ.
Բացատրություն					

				ՋԵՐՄԱՍԵՂԻՐ ԱՇԽԱՏԱՆՔԱՅԻՆ ՆԱԽԱՀԱՇՎԻ ՍՏԱՎՄԱՆ և ՓՈՐՁԱՐԿՄԱՆ ԱՇԽԱՏԱՆՔՆԵՐ	2-2014		Ի.L
ԳԼԽ. ՏԱՐՏ.	Ա.ՅՈՒՍՈՒՆՅԱՆ				ՕՐԻ.	ՄԱՍՍ	ԹԵՐԹԵՐ
ՆԳՏ	Լ. ԱՂԱՋԱՆՅԱՆ				Ա	6	14
ԲԱԺՆԻ ՊԵՏ	Լ. ԱՂԱՋԱՆՅԱՆ			Ջերմատուն 500մ²: Ջերմաստիճանի կարգավորման էլեկտրական սխեմա			
ԳԼԽ. ՄԱՍՆ.	Գ.ԱՍԼԱՆՅԱՆ						

ՑՍԿՍՍ
Մ 1:5

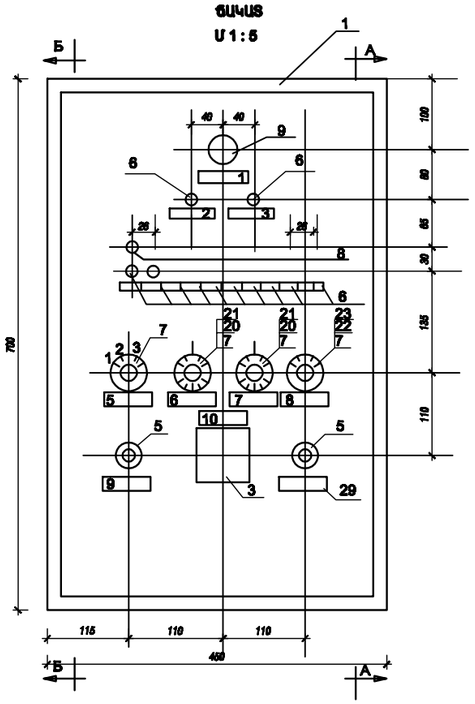

ՀԵՏԻՆ ՊԱՏ (տեսք ետևից)

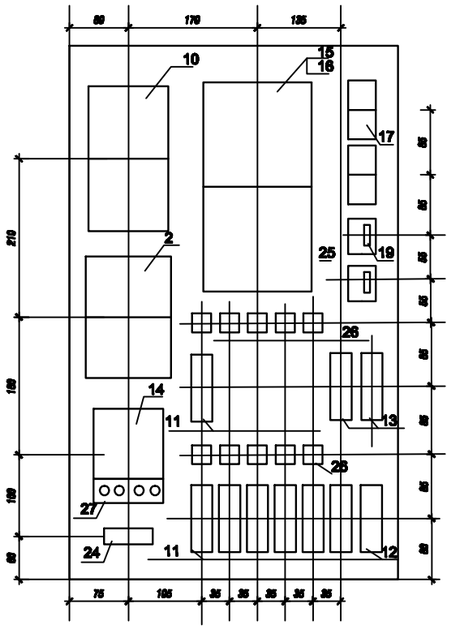

Ա - Ա

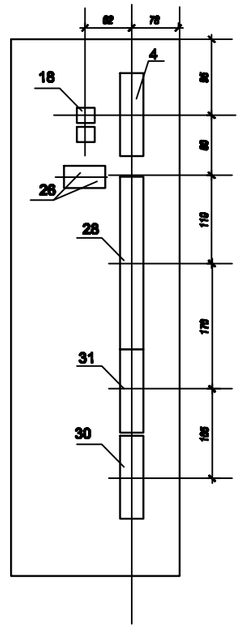

Բ - Բ

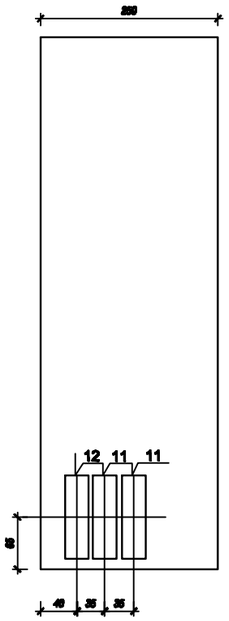

NN	ՄԱԿԱԳՐՈՒԹՅԱՆ ՏԵՔՍՏԸ ԵՐՏԱՆԱԿՆԵՐՈՒՄ
1	Լարումը տրված է
2	Էլեկտրամագնիսական վենտիլները ջերմոցից դուրս
3	Խոնավակարգավորիչ
4	Ջերմոց N1 էլեկտրամագնիսական փական
5	ՊԳՍ պահածան ստուգում
6	Խոնավացում
7	Տրում (ցերեկ)
8	Տրում (գիշեր)
9	Տրման ճեռքի միացում
10	Ավտոմատ կառավարման» անջատում» ձեռքի միացում
11	Ջերմոցի ճեռքով ջրում

Դիրք	Նշանակում ըստ սխեմայի	Անվանում	Տեսակ	Տեխն. տվյալներ	Չափ. միավ.	Քանակ	Ծանոթ.
34		Հաղորդալար	МГВ	1մմ²	մ	70	
33		Կոմուտացման սեղմակ	ЗК-П		հատ	2	
32		Կոմուտացման սեղմակ	ЗК-Н		հատ	22	
31	Р3	Սեղմակների ծող	Р3-6		հատ	1	
30		Միացնող մեկուսատախտակ	ПС -I -18		հատ	1	
29		Շրջանակ մակագրության համար			հատ	20	62x16
28	Р3	Սեղմակների ծող	Р3-16		հատ	1	
27		Դիոդ	Д214-А	10	հատ	4	
26	1С–10С	Կոնդենսատոր	КЭГ1	50Մկֆ 50В 5Մկֆ 50В	հատ	10/2	
25	2С 3С	Կոնդենսատոր	КЭГ2	200Մկֆ 50В	հատ	4	
24	5R	Դիմադրություն	ПЭВР 10	10 ՕՄ 10Вт	հատ	1	
23	18R	Դիմադրություն	МЛТ 1	6.8КՕм 1Вт	հատ	8	
22	8R	Դիմադրություն	МЛТ 1	75КՕм 1Вт	հատ	2	
21	16R,17R	Դիմադրություն	МЛТ 1	10КՕм 1Вт	հատ	16	
20	6R,7R	Դիմադրություն	МЛТ 1	300КՕм 1Вт	հատ	1	
19	3R,4R	Դիմադրություն	МЛТ 1	1КՕм 1Вт	հատ	2	
18	1R,2R	Դիմադրություն	ПЭВ 10	30Օм 10Вт	հատ	2	

Դիրք	Նշանակում ըստ սխեմայի	Անվանում	Տեսակ	Տեխն. տվյալներ	Չափ. միավ.	Քանակ	Ծանոթ.
17	С1,С2	Կոնդենսատոր	МБГО2-160-30	30Մկֆ 160В	հատ	4	
16	ՊԳՍ	Կիսահաղորդչային իմպուլսների գեներատոր			հատ	8	
15		Թայլային փնտրիչների բլոկ			հատ	2	
14	ТР-Р	Տրանսֆորմատոր	ТБС2-01	220/24В 100ВА	հատ	1	
13	Р1,Р2	Միջանկյալ ռելե	РКМ	24В,2НО*2НЗ	հատ	2	Տես թերթ 13-14
12	5,6	Միջանկյալ ռելե	ПЭ-6	24В,5110*2НЗ	հատ	2	
11		Միջանկյալ ռելե	ПЭ-6	24В,8но	հատ	7	
10	РВ	Ժամանակի ծրագրային ռելե	2РВМ	220В	հատ	1	
9	11ЛС	Ազդանշանային արմատուրա	АС-220	ապիտակ բաժակով	հատ	1	
8	1ЛС	Ազդանշանային լամպ ապիտակ գույնի	КМ-3	24В	հատ	4	
7	П	Փոխարկիչ	ПГК-УП-2		հատ	4	
6	1—12В	Տումբլյոր անջատիչ	ТВ1-2	50В, 5А	հատ	6	
5	1КУ,2КУ	Կառավարման կոճակ	КЧ-2	500В, 5А 2но	հատ	2	
4	АВ	Ավտոմատ անջատիչ	Legrand	Iհոմ.=6Ա Iտրհ.=27Ա	հատ	1	
3	УП	Ռնիվերսալ փոխարկիչ	УА53 СВ6		հատ	1	
2	1ВР	Խոնավության կարգավորիչ	ВА 100		հատ	1	
1		Կառավարման պահարան	А1225	750x450x250	հատ	1	

ԳԼԽ. ՃԱՐՏ.	Ա.ՀՈՎՀԱՆՆԻՍՅԱՆ			ՋԵՐՄԱՏՆԵՐԻ ԱՇԽԱՏԱՆՔԱՅԻՆ ՆԱԽԱԳԾԵՐԻ ՍՏԱՎԱՄԱՆ և ՓՈՐՁԱՐԵԼՈՒԹՅԱՆ ԱՆՑԿԱՑՄԱՆ ԱՇԽԱՏԱՆՔՆԵՐ	2-2014		ԷԼ
					ՓՈՒԼ	ՇԱՐՔ	ԹԵՐԹԵՐ
ՆՊԵ	Լ. ԱՂԱՋԱՆՅԱՆ				Ա	7	14
ԲԱԺՆԻ ՊԵՏ	Լ. ԱՂԱՋԱՆՅԱՆ			Ջերմատուն 500մ²: Ոռոգման և խոնավացման ավտոմատ կառավարման պահարան (1ԱՍՎ)			
ԳԼԽ. ՄԱՍՆ.	Գ.ԱՍԼԱՆՅԱՆ						

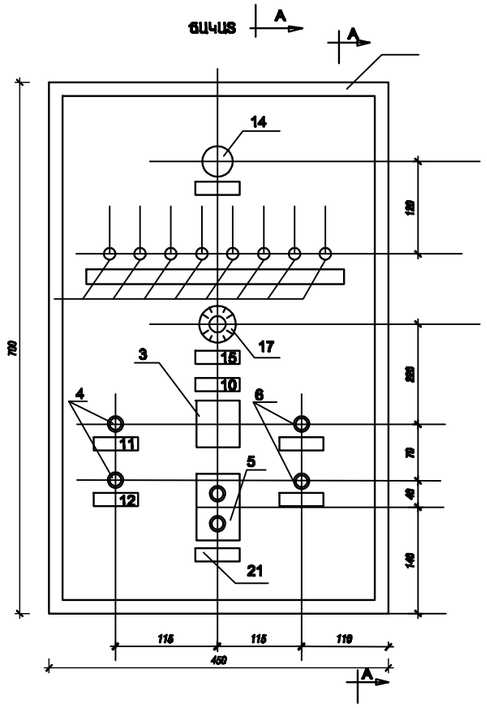

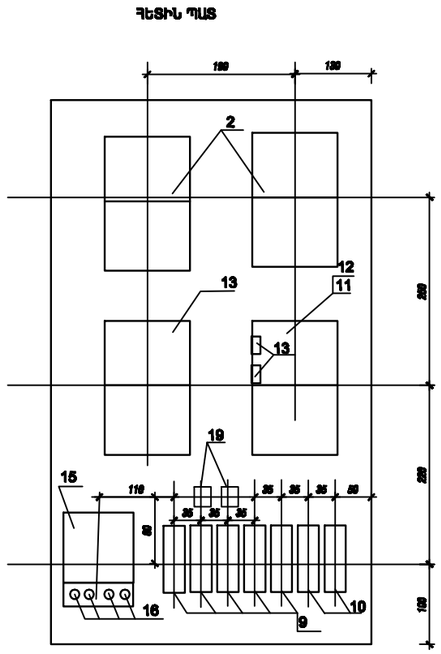

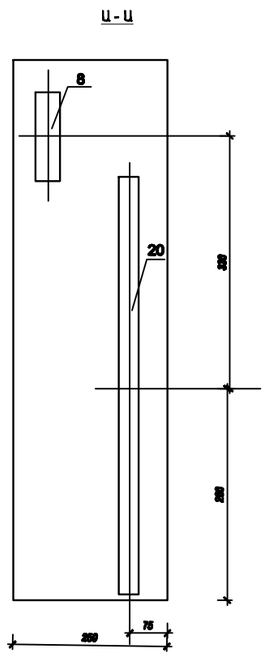

NN	ՄԱԿԱԳՐՈՒԹՅԱՆ ՏԵՔՍՏԸ ԵՐՋԱՆԱԿՆԵՐՈՒՄ
1	Լարման վերահակում
2	Ձախ կողային պատի վերնափեղկ 1 կնոք
3	Ձախ կողային պատի վերնափեղկ 2 կնոք
4	Ձախ վերին պատի վերնափեղկեր 1 կնոք
5	Ձախ վերին պատի վերնափեղկեր 2 կնոք
6	Աջ կողային պատի վերնափեղկ 1 կնոք
7	Աջ կողային պատի վերնափեղկ 2 կնոք
8	Աջվերին պատի վերնափեղկ 1 կնոք
9	Աջվերին պատի վերնափեղկ 2 կնոք
10	Ավտոմատ կառավարման «անջատում» ձեռքի միացում
11	Վերնափեղկի ձեռքի միացում
12	Վերնափեղկի ձեռքի անջատում
13	Ջրային ջեռուցման ձեռքի միացում
14	Ջրային ջեռուցման ձեռքի միացում
15	Օդային տաքացման ձեռքի կառավարում
16	Պահաժամի կառավարում ՊԳՄ

Դիրք	Նշանակում ըստ սխեմայի	Անվանում	Տեսակ	Տեխն. տվյալներ	Հատ. միավ.	Քանակ	Ծանոթ.
23		Հաղորդալար	МГВ	1մմ²	մ	60	
22	8R	Կոմուտացման սեղմակ	3K-M / 3K-П		հատ	32 / 1	
21	16R,17R	Շրջանակ մակագրության համար			հատ	15	
20	6R,7R	Սեղմակների ծող	Р3-32 Р3-5		հատ	1	
19	3R,4R	Դիմադրություն	ПП3-12	270 Ом 330 Ом	հատ	2	
18	1C,2C	Կոնդենսատոր	МБГО 2 160-30	30Մ×Φ 150Վ	հատ	4	

Դիրք	Նշանակում ըստ սխեմայի	Անվանում	Տեսակ	Տեխն. տվյալներ	Հատ. միավ.	Քանակ	Ծանոթ.
17	1R,2R	Փափադիոդ	ПГК 11А 2Н		հատ	1	
16	ПГИ	Դիոդ	Д21 4А		հատ	4	
15	ТР-Р	Տրանսֆորմատոր	ТБС-2-01	220/24В 180ВА	հատ	1	
14	1ЛС	Ազդանշանային արմատուր	АС-220	ապիտակ բասակով	հատ	1	РКУ220-10
13	1РВ	Ժամանակի ռելե	2РВМ	220в	հատ	1	
12	ПГИ	Կիսահաղորդչային իմպուլսների գեներատոր			հատ	1	
11	ШИ	Թակչային իմպուլսների բլոկ	ШИ 25/4	24В	հատ	1	
10	Р1 Р2	Միջանկյալ ռելե	РКМ	24в 2НО +2НЗ	հատ	2	
9	1РП – 5РП	Միջանկյալ ռելե	ПЗ-6	24в 4НО +2НЗ	հատ	5	
8	АВ	Ավտոմատ անջատիչ	Legrand	Iնոմ.=6Ա Iկոր.=27Ա	հատ	1	
7	АВ–8В	Տումբլյոր անջատիչ	1В2-1		հատ	8	
6	ЗКУ 4КУ	Կառավարման կոճակ	К-03		հատ	2	
5	КС, КП	Սեղմակոճակների կայան	КС2-12		հատ	1	
4	1КУ 2КУ	Կառավարման կոճակ	КУ-1		հատ	2	
3	1УП	Ինֆիլտրատ վոխարկիչ	УГБ312		հատ	1	
2	1Т 2Т	Ջերմակարգավորիչ	ПГР3-04	+5°С +95°С	հատ	2	
1		Կառավարման պահարան	А1225	750x450x250	հատ	1	

ԳԼԽ. ՃԱՐՏ.	Ա.ՀՈՎՀԱՆՆԻՍՅԱՆ			ՋԵՐՄԱՅԱՑՄԱՆ ԱՇԽԱՏԱՆՔԱՅԻՆ ԱՆՑԱԳԾԵՐԻ ՍՏԱՎԱՄԱՆ և ՓՈՐՁԱՐԿՄԱՆ ԱՇԽԱՏԱՆՔԱՅԻՆ ԱՇԽԱՏԱՆՔՆԵՐ	2-2014 ՀԼ
ՆԳՏ	Լ. ՍՂՅԱՆՅԱՆ				ՓՈՒԼ ՇԹՐԹ ՇԹՐԹԵՐ
ԲԱԺԻՆ ՊԵՏ	Լ. ՍՂՅԱՆՅԱՆ			Ջերմատուն 500մ²: Ջերմատիճանի կառավարման պահարան (ՀԱՍ)	Ա 8 14
ԳԼԽ. ՄԱՍՆ.	Գ.ԱՍՐԵՅԱՆ				ՀՊՃԵՎ

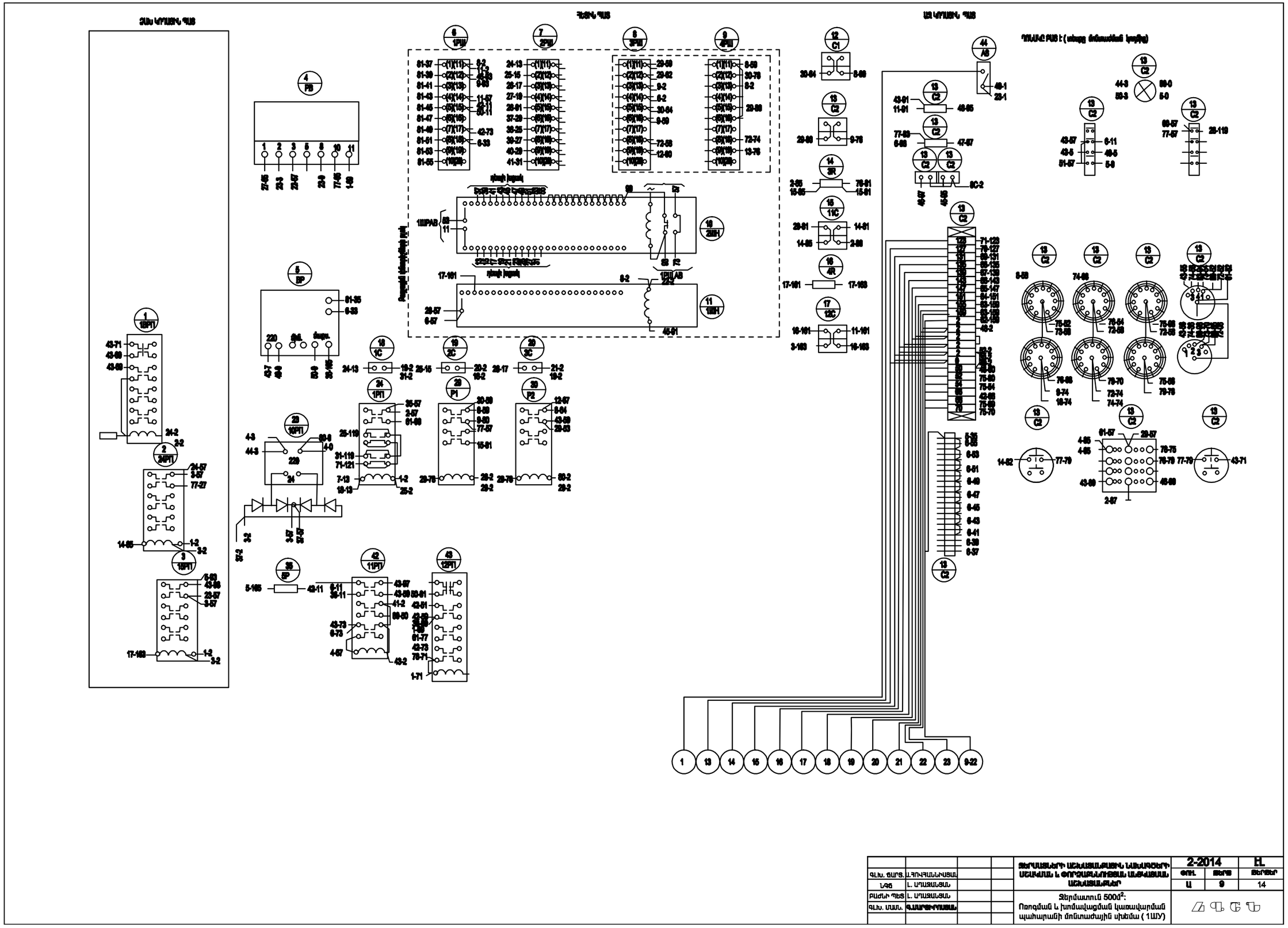

				ՋԵՐՄԱՅԱՑՄԱՆ ԱՇԽԱՏԱՆՔԱՅԻՆ ՆԱԽԱԳԾԵՐ՝ ՍՏԱՎԱՍԱՆ և ՓՈՐՁԱՐԿԱՆՈՒԹՅԱՆ ԱՆՑԱՍԱՆ ԱՇԽԱՏԱՆՔՆԵՐ	2-2014		Հ.Լ
ԳԼԽ. ՑՍՊՏ.	Ա.ՊՈՂՈՍՅԱՆ				ՓՈՒԼ	ՇԱՐՔ	ԹԵՐԹԵՐ
ԼԳՏ	Լ. ԱՂԱՋԱՆՅԱՆ				Ա	9	14
ԲԱԺՆԻ ՊԵՏ	Լ. ԱՂԱՋԱՆՅԱՆ			Ջերմատուն 500մ²: Ոռոգման և խոնավացման կառավարման պահարանի մոնտաժային սխեմա (1ԱՍՍ)	ՀԱՊԿ		
ԳԼԽ. ՄԱՍՆ.	Գ.ԱՍԼԱՆՅԱՆ						

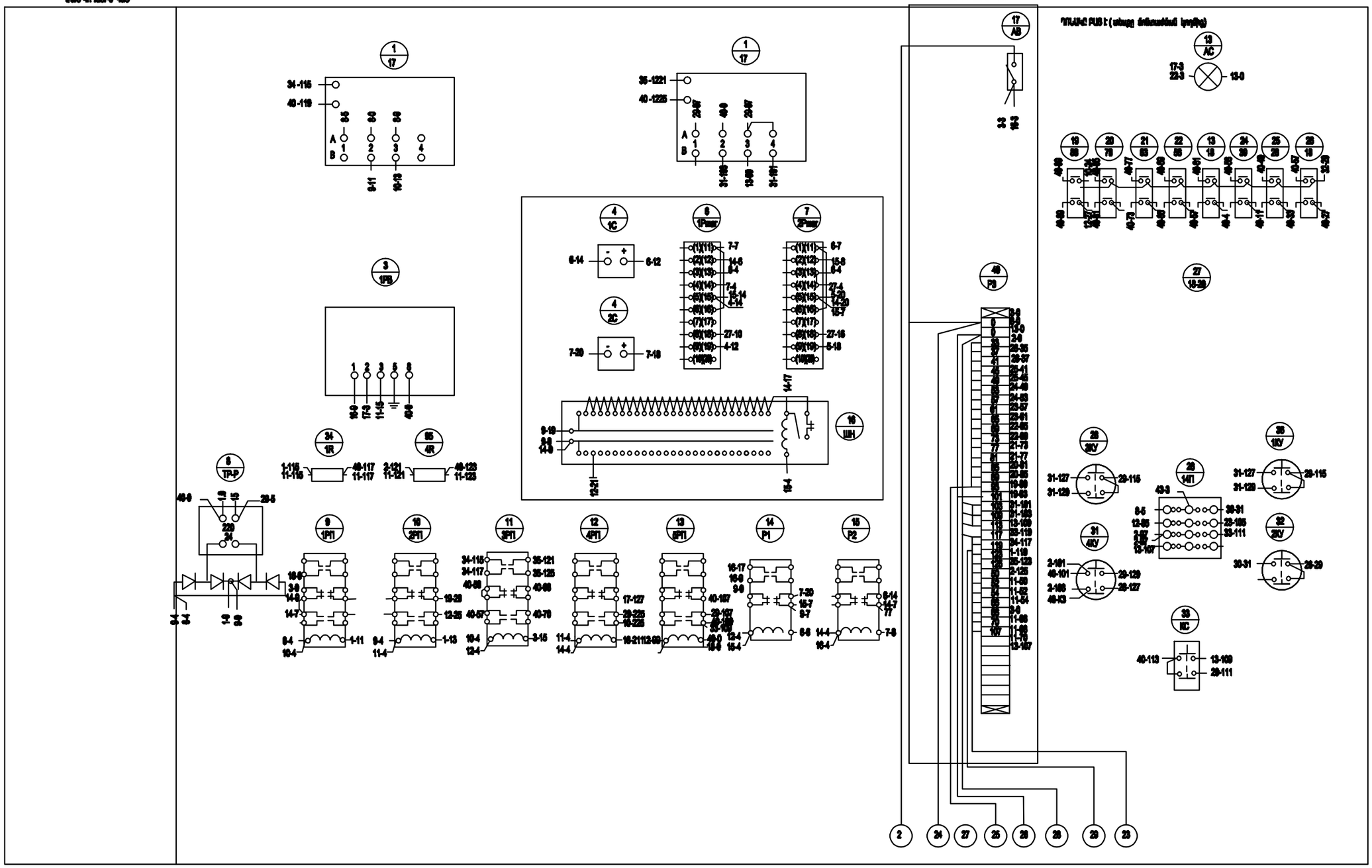

				ՋԵՐՄԱՏՆԵՐԻ ԱՇԽԱՏԱՆՔԱՅԻՆ ՆԱԽԱԳԾԵՐԻ ՄՇԱԿՄԱՆ և ՓՈՐՁԱԳՆՆՈՒԹՅԱՆ ԱՆՑԿԱՑՄԱՆ ԱՇԽԱՏԱՆՔՆԵՐ	2-2014		ԷԼ
ԳԼԽ. ՑԱՐՏ.	Ա.ՅՈՎՀԱՆՆԻՍՅԱՆ				ՕՊԻԼ	ՑԱՐՏ	ՑԱՐԹԵՐ
ՆԳՏ	Լ. ԱՂԱՋԱՆՅԱՆ				Ա	10	14
ԲԱԺՆԻ ՊԵՏ	Լ. ԱՂԱՋԱՆՅԱՆ			Ջերմատուն 500մ². Ջերմաստիճանի կառավարման պահարանի մոնտաժային սխեմա (2ԱՄՅ)			
ԳԼԽ. ՄԱՍ.	Գ.ԱՄԱՐՅՈՐՈՍՅԱՆ						

Անվանում	Աղբնոդային վիակում

Կառավարման պահարան 2ԱՍՄ
Մեսարակման արկղեր

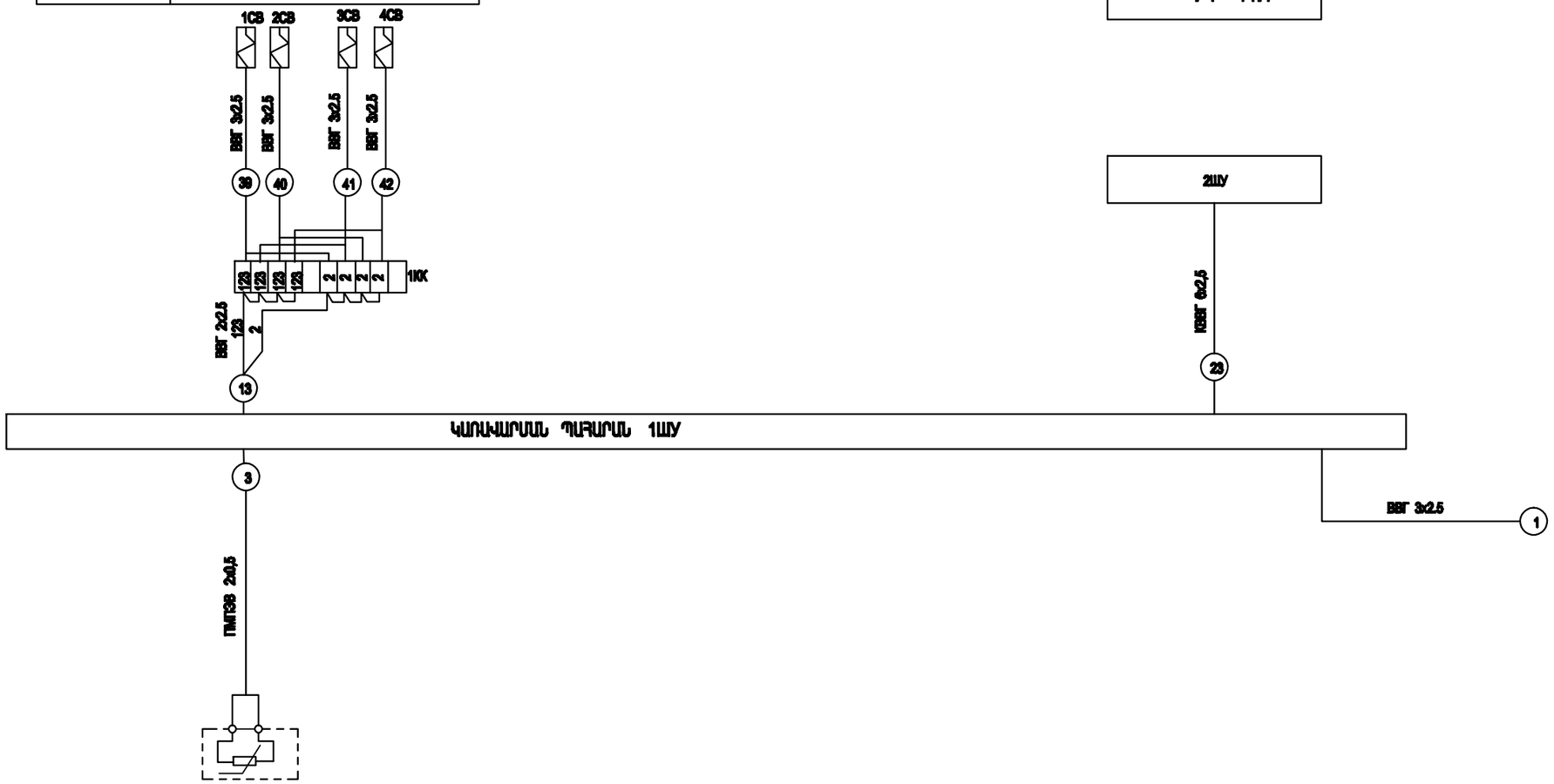

Անվանում	Խոնավացուցիչի տիպ

				ՋԵՐՄԱՅԻՆԵՐԻ ԱԶԱՏԱՆՑՄԱՆ ՆԱԽԱՏԵՍՈՒՄ ՄՇԱԿՄԱՆ և ՕԳՈՒՏԱԳՈՐԾՄԱՆ ԱՆՑԿԱՑԱԾ ԱՇԽԱՏԱՆՔՆԵՐ	2-2014		Н.
Գլխ. ճարտ.	Ա.ՅՈՒԴԱՆԽՍՅԱՆ				Փուլ	Թերթ	Թերթեր
Նկտ	Լ. ԱՂԱՋԱՆՅԱՆ				Ա	11	14
Բաժնի պետ	Լ. ԱՂԱՋԱՆՅԱՆ			Տերմամատուն 500մ³. Ոռոգման և խոմավացման կարգավորման պահարանի արտաքին միացումների սխեմա (1ԱՍՄ)			
Գլխ. մասն.	Գ.ԱՍՐՅԱՆ						

Անխամուտ	Փողոցային ճնշաչափիչներ		Վիրտուալների ծայրային անջատիչներ					Կարգավորիչների տակիչներ	
	1ՎՄ	2ՎՄ	1ԿՎ 2ԿՎ	3ԿՎ 4ԿՎ	5ԿՎ 6ԿՎ	7ԿՎ 8ԿՎ		1Տ	2Տ
Տեղակայման սենյակ	Ջրային գեներատորի կայարանի դիտ		Վիրտուալների դիտ					Տեղանց	

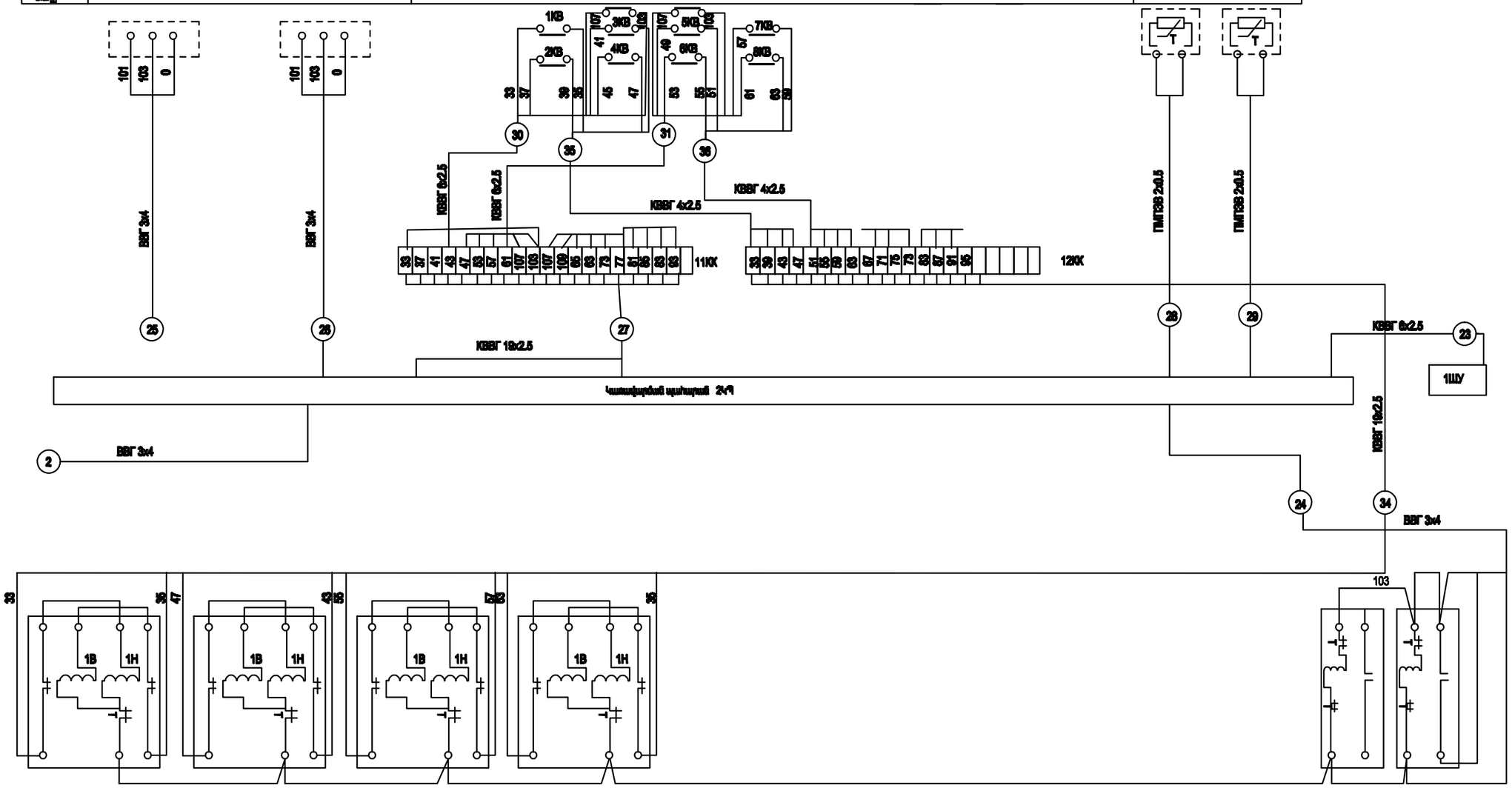

Անխամուտ	Վիրտուալների մաշվածության գործակիցներ						
	1ՊՄ	2ՊՄ	3ՊՄ	4ՊՄ		5ՊՄ	6ՊՄ
Տեղակայման սենյակ	Անալիտական գործակիցների դիտ						

				ՋԵՐՄԱՅԱՆԵՐԻ ԱՇԽԱՏԱՆՔԱՅԻՆ ԼԱԲՈՐԱՏՈՐԻԱՅԻ ՍՏԱՎԱՍԼ և ՓՈՐՁԱՐԿՈՒՄՆԵՐԻ ԱՆՑԿԱՑԱԼ ԱՇԽԱՏԱՆՔՆԵՐԻ	2-2014		Է.Լ.
Գլխ. ճարտ.	Ա.ՀՈՎՀԱՆՆԻՍՅԱՆ				Փուլ	Թերթ	Թերթեր
Լգծ	Լ. ԱՂԱՋԱՆՅԱՆ				Ա	12	14
Բաժնի պետ	Լ. ԱՂԱՋԱՆՅԱՆ			Ջերմաստուն 500մ²: Ժամանակի կառավարման պահարանի արտաքին միացումների սխեմա (2ՇԱՄ)	ՀՊՏԵ		
Գլխ. մասն.	Գ.ՄՍՐՏՐՈՍՅԱՆ						

ՍԱՀՄԱՆԱՓԱԿԻՉ ԷԼԵԿՏՐԱԿԱՆ ՍԽԵՄԱ

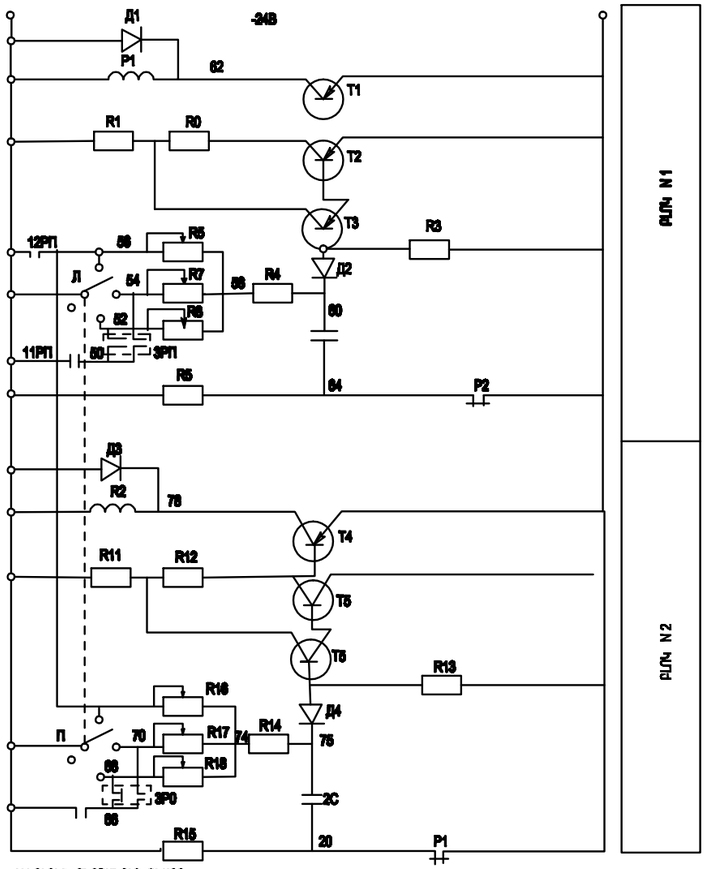

N1 ԲԼՈԿԻ ԸՆԴՀԱՆՈՒՐ ՏԵՍՔԸ

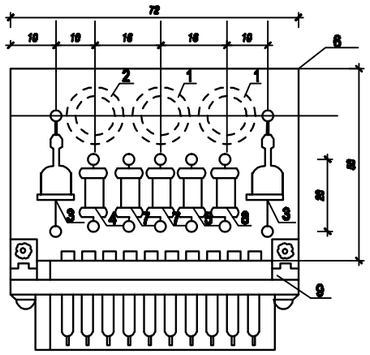

ԲԼՈԿԻ ՏԵՍՔԸ ՍՊԱՍԱՐԿՄԱՆ ԿՈՂՄԻՑ

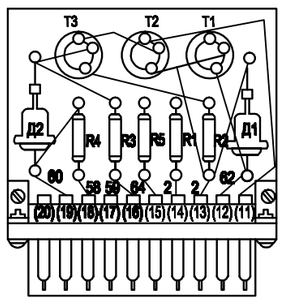

ԿՈՄԱՐԱԴՐՈՂԱԿԱՆ ԻՄՊՈՒԼՍՆԵՐԻ ԳԵՆԵՐԱՏՈՐ

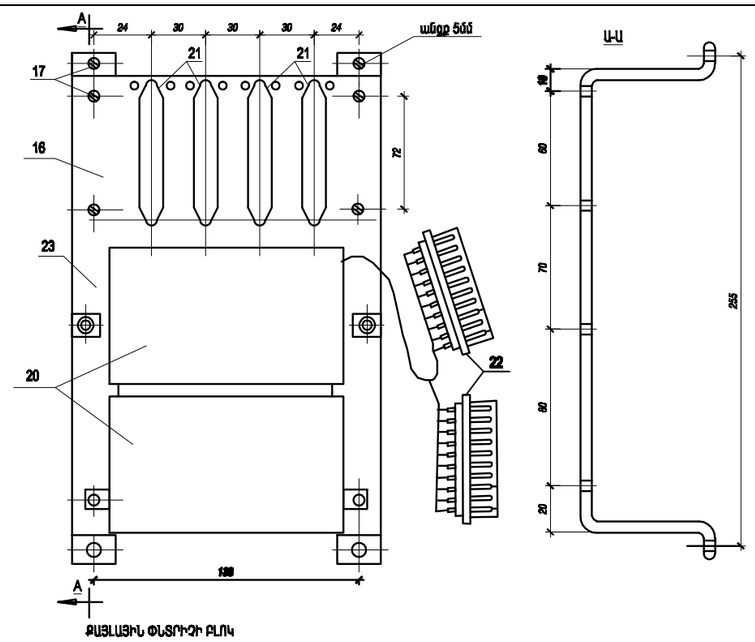

ՔԱՅԼԱՅԻՆ ՓԼՏՐԻՉԻ ԲԼՈԿ

ԾԱՆՈԹԱԳՐՈՒԹՅՈՒՆ

1. ՈՐՈՒ ԵՐԿՐՈՐԴ ԲԼՈԿԸ ՀԱՄԱՆՄԱՆ Է ՆԵՎԱԾԻՆ
2. 3 ՊՊ ՈՒԵԼԷ 3ՊՊ ԴՐՈՒՄՆԵՐԸ ԲԵՐՎԱԾ ԵՆ ԱՍԵՄԱՅՈՒՑ ԷԼ.-Ն
3. 5 ՊՊ 6 ՊՊ ՈՒԵԼԷ 5 ՊՊ , 6 ՊՊ ԴՐՈՒՄՆԵՐԸ ԲԵՐՎԱԾ ԵՆ ԱՍԵՄԱՅՈՒՑ ԷԼ.-Ն

ԿՈՄԱՐԱԴՐՈՂԱԿԱՆ ՊԱՀԱՐԱՆՈՒՄ ՏԵՂԱԴՐՎԱԾ ԱՊԱՐԱՏՈՒՐԱ

դիրք	Անվանում	Քանակ	Նյութեր	Չափ. միավ.	Ընդհ. զանգ	Ծանոթ.
23	Երկաթակապ	2	Ներսի 4x20 ԳՈՍՏ 103-59 ստ.3ԳՈՍՏ535-55	0,2	0,4	
22	խցակ	2	Հավաքում	0,03	0,06	
21	խցակ	4	Հավաքում	0,02	0,08	
20	Քայլային փնտրիչ	2	Հավաքում	0,83	0,84	
19	Մանեկ M4	8	ստ.10 ԳՈՍՏ 1050-88	0,002	0,016	
18	Տափօղակ M4	8	ստ.3 ԳՈՍՏ 369-88	0,002	0,016	
17	Պտուտակ M4	8	ստ.10 ԳՈՍՏ 1050-88	0,002	0,016	
16	Մեկուսատախտակ	1	Թերթայրմնին Դ16Ա Մ 2 ԳՈՍՏ 21631 76			80x158
դիրք	Անվանում	Քանակ	Նյութեր	Չափ. միավ.	Ընդհ. զանգ	Ծանոթ.

ԿՈՄԱՐԱԴՐՈՂԱԿԱՆ ՊԱՀԱՐԱՆՈՒՄ ՏԵՂԱԴՐՎԱԾ ԱՊԱՐԱՏՈՒՐԱ

դիրք	Անվանում	Տեսակ	Տեխն. տվյալներ	Չափ. միավ.	Քանակ	Ծանոթ.
15	R12	Դիմադրություն	ՄՏՏ-1	0,8ԿՕմ 1Վտ	հատ	20
14	R10, R11	Դիմադրություն	ՄՏՏ-1	10ԿՕմ 1Վտ	հատ	40
13	R8	Դիմադրություն	ՄՏՏ-1	75ԿՕմ 1Վտ	հատ	2
12	R6, R7	Դիմադրություն	ՄՏՏ-1	300ԿՕմ 1Վտ	հատ	4
11	1C, 2C	Կոնդենսատոր	МБТО-2-30-160	30Մկֆ 160Վ	հատ	4
10	P1,P2	Միջանկյալ ռելե	RKM	-24Վ, 2ՄՕ+2Հ3	հատ	2
դիրք	Անվանում	Տեսակ	Տեխն. տվյալներ	Չափ. միավ.	Քանակ	Ծանոթ.

ԲԼՈԿՆԵՐԻ ՎՐԱ ՏԵՂԱԿԱՑՎԱԾ ԱՊԱՐԱՏՈՒՐԱ

դիրք	Անվանում	Տեսակ	Տեխն. տվյալներ	Չափ. միավ.	Քանակ	Ծանոթ.
9	1-2 p AB	խցակ		հատ	2	
8	Մեկուսատախտակ			հատ	2	
7	R14;R15 R4;R6	Դիմադրություն	ՄՏՏ-1	22ԿՕմ, 1Վտ	հատ	4
6	R3 –R2	Դիմադրություն	ՄՏՏ-1	5.8ԿՕմ, 1Վտ	հատ	2
5	R1 – R11	Դիմադրություն	ՄՏՏ-1	220ԿՕմ, 1Վտ	հատ	2
4	R3;R8	Դիմադրություն	ՄՏՏ-1	110ԿՕմ, 1Վտ	հատ	2
3	Դ1 – Դ4	Սիլիցիումային դիոդ	Դ209		հատ	4
2	T3, T6	Տրանզիստոր	МП 42А		հատ	2
1	T4 - T5 T1 - T2	Տրանզիստոր	МП 42А		հատ	4
դիրք	Անվանում	Տեսակ	Տեխն. տվյալներ	Չափ. միավ.	Քանակ	Ծանոթ.

ԳԼԽ. ՏՍՊՏ.	Ա.ՀՈՎՀԱՆՆԻՍՅԱՆ			ՏԵՐՄԱՅՆԵՐԻ ԱՇԽԱՏԱՆՔԱՅԻՆ ՆԱԽԱԳԾԵՐԻ ՍՏԱՎՄԱՆ և ՓՈՐՁԱՐԿՈՒԹՅԱՆ ԱՆՑԿԱՑՄԱՆ ԱՇԽԱՏԱՆՔՆԵՐ	2-2014		Ի.Լ.
ՆԳՏ	Լ. ԱՂԱՋԱՆՅԱՆ				ՕՊԻ.	ՑԱՆԿ	ՑԱՆԿԵՐ
ԲԱՇԽ ՊԵՏ	Լ. ԱՂԱՋԱՆՅԱՆ			Տերմատուն 5000^2.	Ա	13	14
ԳԼԽ. ՄԱՍ.	Գ.ԱԼԱՐՅԵՎՈՒՍՅԱՆ			Կիսահաղորդչային իմպուլսների գեներատոր, ոռոգման և խոնավացման կառավարման բլոկ	ՀՊՏԵ		

ԱՎՏՈՄԱՏԱՑՎԱԾ ԷԼԵԿՏՐԱԿԱՆ ՍԽԵՄԱ

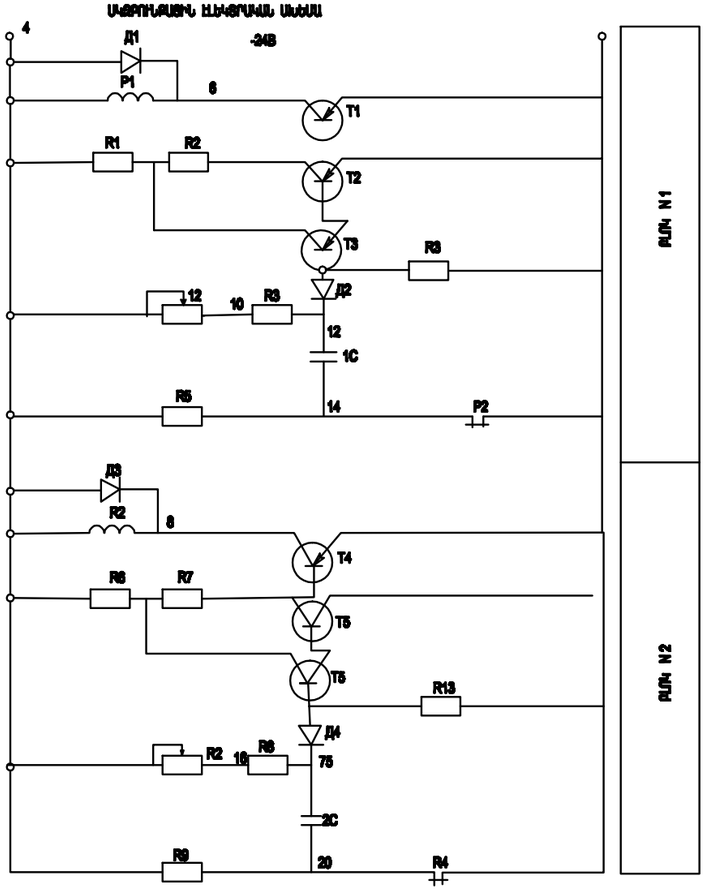

N1 ԲԼՈԿԻ ԸՆԴՀԱՆՈՒՐ ՏԵՍՔԸ

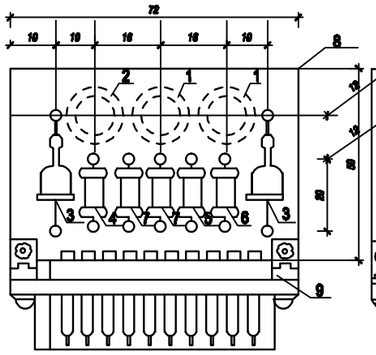

ԲԼՈԿԻ ՏԵՍՔԸ ՍՊԱՍԱՐԿԱՅԻՆ ԿՈՂՄԻՑ

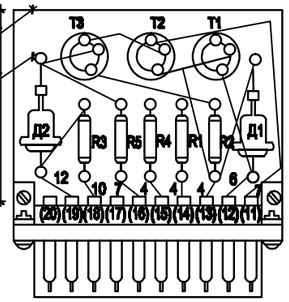

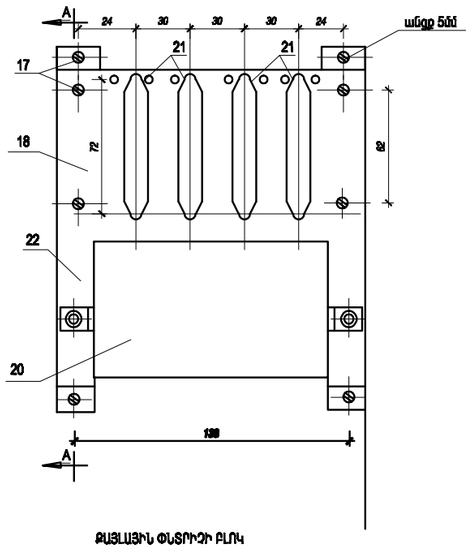

ԲԱՅԼԱՅԻՆ ՓՆՏՐԻՉԻ ԲԼՈԿ

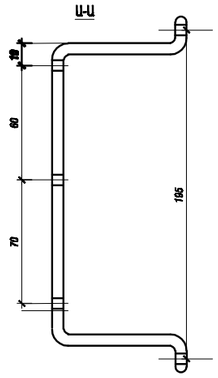

ԾԱՆՈԹՈՒԹՅՈՒՆ

1. ՊՐԻ ԵՐԿՐՈՐԴ ԲԼՈԿԸ ՀԱՄԱՆԱՆ Է ՆՇՎԱԾԻՆ
2. 3 ՊՊ ՈՒԼԵ 3ՊՊ ԴՊՍԱԿԵՐԸ ԲԵՐՎԱԾ ԵՆ ԱՍԵՄԱՑՈՒՑ ԹԵՐԹԻ ԷԼ.-6
3. 11 ՊՊ 12 ՊՊ ՈՒԼԵ 11 ՊՊ , 12 ՊՊ ԴՊՍԱԿԵՐԸ ԲԵՐՎԱԾ ԵՆ ԱՍԵՄԱՑՈՒՑ ԹԵՐԹԻ ԷԼ.-5

ԿԱՌԱՎԱՐՄԱՆ ՊԱՀԱՊԱՆՈՒՄ ՏԵՂԱԴՐՎԱԾ ԱՊԱՐԱՏՈՒՍ

12	1R, 2A	Փափաքիչ	ՊՊԿ 11Ա-24		հատ	2	
11	1C, 2C	Կոնդենսատոր		30մՖ	հատ	4	
10	P1,P2	Միջանկյալ ռելե	RKM	-24В, 2МО+2Н3	հատ	2	
Դիրք. Միավ.	Անվանում ըստ սխեմայի	Անվանում	Տեսակ	Տեխն. տվյալներ	Դիրք. Միավ.	Քանակ	Ծանոթ.

ԲԼՈԿՆԵՐԻ ՎՐԱ ՏԵՂԱԴՐՎԱԾ ԱՊԱՐԱՏՈՒՍ

9	1-2 p тв	խցակ			հատ	2	
8		Մեկուսատախտակ			հատ	2	
7	R5;R10 R4;R9	Դիմադրություն	МЛТ-1	22КՕм, 1Вт	հատ	4	
6	R2;R7	Դիմադրություն	МЛТ-1	5.6КՕм, 1Вт	հատ	2	
5	R1 – R11	Դիմադրություն	МЛТ-1	220КՕм, 1Вт	հատ	2	
4	R3;R8	Դիմադրություն	МЛТ-1	110КՕм, 1Вт	հատ	2	
3	Д1 – Д4	Սիլիցիումային դիոդ	Д209		հատ	4	
2	T3, T6	Տրանզիստոր	МП 42А		հատ	2	
1	T4 - T5 T1 - T2	Տրանզիստոր	МП 42А		հատ	4	
Դիրք	Անվանում ըստ սխեմայի	Անվանում	Տեսակ	Տեխն. տվյալներ	Դիրք. Միավ.	Քանակ	Ծանոթ.

19	Երկաթակապ	2	Շերտ 4x20 ԳՈՍՏ 103-59 ст.3ԳՈՍՏ535-55	0,2	0,4		
18	խցակ	4	Հավաքում	0,02	0,08		
17	Քայլային փնտրիչ	2	Հավաքում	0,83	0,84		
16	Սանիկ М4	8	ст.10 ԳՈՍՏ 1050-88	0,002	0,016		
15	Տափօղակ М4	8	ст.3 ԳՈՍՏ 369-88	0,002	0,016		
14	Պտուտակ М4	8	ст.10 ԳՈՍՏ 1050-88	0,002	0,015		
13	Մեկուսատախտակ	1	Թերթայլունին Д16А М 2 ԳՈՍՏ 21631 76			80x156	
դիրք	Անվանում	Քանակ	Նյութեր	Հ.միավ.	Ընդհ. նշիր	Ծանոթ.	

				ՋԵՐՄԱՍՏԵՂԻՐ ԱՇԽԱՏԱՆՔԱՅԻՆ ԱՆՑԱԿԵՐԻ ՍՏԱՎԱՄԱՆ և ՓՈՐՁԱՐԿՈՒԹՅԱՆ ԱԼԵՎԱՅԻՆ ԱՇԽԱՏԱՆՔՆԵՐԻ	2-2014		ԷԼ
ԳԼԽ. ՏՈՊ.	Ա.ՊՈՂՈՍՅԱՆ				ՓՈՒԼ	ՇԵՐՏ	ՇԵՐՏԵՐ
ԼԳՏ	Լ. ԱՂԱՋԱՆՅԱՆ				Ա	14	14
ԲԱԺԻՆ ՊԵՏ	Լ. ԱՂԱՋԱՆՅԱՆ			Ջերմամատուն 500մ³: Կիսահաղորդչային իմպուլսների գեներատոր ջերմաստիճանի նաբավառման դեղն	ՀԱՊԿ		
ԳԼԽ. ՄԱՍՆ.	Գ.ԱԼԻՔԵՐՈՎԱ						

ԴԻՐՔԸ	ՆՅՈՒԹԵՐԻ ԵՎ ՍԱՐՔԱՎՈՐՈՒՄՆԵՐԻ ԱՆՎԱՆՈՒՄԸ ԵՎ ՏԵԽՆԻԿԱԿԱՆ ԲՆՈՒԹԱԳԻՐԸ: ՊԱՏՐԱՍՏՈՂ ԳՈՐԾԱՐԱՆԸ�malՍԱՐՔԱՎՈՐՈՒՄՆԵՐԻ ՀԱՄԱՐ ԵՐԿԻՐԸ ՏԻՐՍԱՆ)	ՍԱՐՔԱՎՈՐՄԱՆ ՁԻՐԸ ՄԱԿԱՐԴԱԿԸ,ՉԱՓԱՉԱՓԻՆ ՆՇԱՆԱԿՈՒՄԸ ԵՎ ՀԱՐԹԱՆԱՀԱՄԱՐԸ	ՀԱՇՎԱՌԱՆ ՄԻԱՎՈՐԸ		ՊԱՏՐԱՍՏՈՂ ԳՈՐԾԱՐԱՆԻ ԿՈԴԸ	ՍԱՐՔԱՎՈՐՄԱՆ ՆՅՈՒԹԻ ԿՈԴԸ	ՍԱՐՔԱՎՈՐՄԱՆ ՄԻԱՎՈՐԻ ԳՆԱԾ ՀԱՇՎԱՌ ԴՐԱՄՈՎ	ՔԱՆԱԿԸ	ՍԱՐՔԱՎՈՐՄԱՆ ՄԻԱՎՈՐԻ ՔԱՇԸ
			ԱՆՎԱՆՈՒՄԸ	ԿՈԴ					
1	2	3	4	5	6	7	8	9	10
	Էլեկտրաէներգիայի սպառողներ								
1	Ռոզետային բաշխիչ պահարան մուտքային 25Ա, խմբային 2x16Ա+5x6Ա եռաֆազ +1x25Ա+1x6Ա միաֆազ ավտոմատ անջատիչներով	Legrand	լրակազմ					1	
2	Մագնիսական թողարկիչ, ջերմային ռելեով, կառավարման 2 հատ կոճակով 380Վ, 6Ա	Legrand	լրակազմ					1(2)	
3	Մագնիսական թողարկիչ,ռելեներ, ջերմային ռելեով, կառավարման 2 հատ կոճակով 380Վ, 4Ա	Legrand	լրակազմ					4	
4	Մագնիսական թողարկիչ ջերմային ռելեով, կառավարման 2 հատ կոճակով 220Վ, 4Ա	Legrand	լրակազմ					1	
5	Մալուխ պղնձե ջիղերով, պոլիվինիլքլորիդե մեկուսացումով , հատվածքը՝ 3x4մմ^2	ВВГ	մ					5	
6	Մալուխ պղնձե ջիղերով, պոլիվինիլքլորիդե մեկուսացումով , հատվածքը՝ 5x2.5մմ^2	ВВГ	մ					50(70)	
7	Մալուխ պղնձե ջիղերով, պոլիվինիլքլորիդե մեկուսացումով , հատվածքը՝ 5x1.5մմ^2	ВВГ	մ					170	
8	Մալուխ պղնձե ջիղերով, պոլիվինիլքլորիդե մեկուսացումով , հատվածքը՝ 3x4մմ^2	ВВГ	մ					20	
9	Մալուխ պղնձե ջիղերով, պոլիվինիլքլորիդե մեկուսացումով , հատվածքը՝ 3x1.5մմ^2	ВВГ	մ					20	
10	Մալուխ հակիչ պղնձե ջիղերով, պոլիվինիլքլորիդե մեկուսացումով , հատվածքը՝ 10x1.5մմ^2	КВВГ	մ					14	
11	Եռաբևեռ խրոցակային վարդակ, բաց տեղադրման համար, ցայտանջրահոսից սարքերակի, տուփով, 380Վ, 10Ա		հատ					1	
12	Շակոսկեն վաք	К-61	մ/կգ					45/55	
13	Շակոսկեն մոնտաժային շերտ	ПМ К-202	կգ/մ					9/24.5	
14	Տուղաներկ		կգ					10	
15	Ցցուղավորման տուփ բաց տեղակայման համար		հատ					2	
16	Պոլիէթիլենային էլեկտրաոռեզիստիվական գոֆրե խողովակ Φ20	ПЭ20	մ					295(295)	
17	Պրոֆիլ Y տիպի	К 347	կգ					2.1	
18	Հատակադիր հենակ	СА2	կգ					4.3	
19	Երկաթակապ		հատ					250	
20	Շերտապողպատ 25x4մմ		մ					20	
21	Պողպատե անկյունային 50x50x5մմ, L=2.5մ		հատ					3	
22	Մետաղական արկղ դռնակով 300x1700x800մմ		հատ					1	
23	Մետաղական արկղ դռնակով 700x2700x1700մմ		հատ					1	
24	Բետոն B15		մ^3					0.8	

Ծանոթություն

1.Փակագծերի մեջ ծանկերը պատկանում են ջերմոցում բույսերի հիդրոպոնիկ տարբերակով աճեցման համար:

Գլխ. ճարտ.	Ա.ՊՈՂՈՍՅԱՆ			ՋԵՐՄՈՑՆԵՐԻ ԱՇԽԱՏԱՆՔԱՅԻՆ ՆԱԽԱԳԾԵՐԻ ՍՏԱՆԴԱՐՏ և ՕՊՏԻՄԱԼԱՑՎԱԾ ԱՇԽԱՏԱՆՔԱՅԻՆ ԱՇԽԱՏԱՆՔՆԵՐ	2-2014		ԲԼՍԱ
ԼԳԵ	Լ.ԱՂԱՋԱՆՅԱՆ				ՕՊԻ.	ՑՈՒՑ	ՑՈՒՑԱՐ
ԲԱԺՄԻ ՊԵՏ	Լ.ԱՂԱՋԱՆՅԱՆ				Ա	1	4
Գլխ. մասն.	Գ.ԱՍՐՅԱՆ			Ջերմատուն 500մ^2 : Սարքավորումների անվանացուցակ (սկիզբ)			

ԴԻՐՔԸ	ՆՅՈՒԹԵՐԻ ԵՎ ՍԱՐՔԱՎՈՐՈՒՄՆԵՐԻ ԱՆՎԱՆՈՒՄԸ ԵՎ ՏԵԽՆԻԿԱԿԱՆ ԲՆՈՒԹԱԳԻՐԸ: ՊԱՏՐԱՍՏՈՂ ԳՈՐԾԱՐԱՆԸ�malՐ ԱՐՏԱՍԱՀԱՍՆՅԱՆ ՍԱՐՔԱՎՈՐՈՒՄՆԵՐԻ ՀԱՄԱՐ ԵՐԿԻՐԸ ՖԻՐՄԱՆ)	ՍԱՐՔԱՎՈՐՄԱՆ ՏԻՊԸ ԱՌԿԻՆԸ,ՖԱԱՏԱԳՐԻՐ ՆԵՇԱԼԱՎՈՒՄԸ ԵՎ ՀԱՐԵՍԱԼՀԱՄԱՐԸ	ՀԱՇՎԱՌԱԼ ԱՐԺԵՔԸ		ՊԱՏՐԱՍՏՈՂ ԳՈՐԾԱՐԱՆԻ ԿՈԴԸ	ՍԱՐՔԱՎՈՐՄԱՆ ՆՅՈՒԹԻ ԿՈԴԸ	ՍԱՐՔԱՎՈՐՄԱՆ ՄԻԱՎՈՐԻ ԳՆԸ ՀԱՅԱՍՊ ԴՐԱՄՈՎ	ՔԱՆԱԿԸ	ՍԱՐՔԱՎՈՐՄԱՆ ՄԻԱՎՈՐԻ ՔԱՆԸ
			ԱՆՎԱՆ-ՈՒՄԸ	ԿՈԴ					
1	2	3	4	5	6	7	8	9	10
	Էլեկտրական լուսավորություն								
1	Լուսավորության վահանակ մուտքային 25Ա եռաֆազ և խմբային 4x25Ա միաֆազ (8 մոդուլի համար)	Legrand	լրակազմ					1	
2	Արկղ ցածրեցնող տրանսֆորմատորով 220/36Վ	ՅՊՊ - 0,25	լրակազմ					1	
3	Շարժական լուսատու, լամպով	ՊԼՇ	լրակազմ					1	
4	Լուսատու ցայտանթափանց, էլեկտրաշիկացման թելիկով լամպով, 220Վ, 100Վտ	ՀՊՊ - 03	լրակազմ					5	
5	Մալուխ ուժային պղնձե ջիղերով, պոլիվինիլքլորիդե մեկուսացումով և թաղանթով, հատվածքը՝ 3x4մմ^2	ԲՎԳ- 0.66	մ					20	
6	Մալուխ ուժային պղնձե ջիղերով, պոլիվինիլքլորիդե մեկուսացումով և թաղանթով, հատվածքը՝ 3x2.5մմ^2	ԲՎԳ- 0.66	մ					40	
7	Պոլիէթիլենային էլեկտրատեխնիկական գոֆրե խողովակ Փ20մմ	Գ20	մ					60	
8	Խրոցակային վարդակ, բաց տեղադրման համար, ցայտանթափանց տարբերակի, տուփով, 250Վ, 10Ա		հատ					1	
9	Անջատիչ միաբևեռ, բաց տեղադրման համար ցայտանթափանց տարբերակի, 250Վ, 6.3Ա		հատ					1	
10	Ճյուղավորման տուփ բաց տեղակայման համար	Kop-73	հատ					2	
11	Երկաթակապ		հատ					120	

Գլխ. ճարտ.	Լ.ԳՈՎՀԱՆՆԻՍՅԱՆ			ՀԵՐԿԱՅԱՆԻՆ ԱՇԽԱՏԱՆՔԱՅԻՆ ԼԱՆՍԱԳԾԵՐԻ ՍՊԱՌՄԱՆ և ՕԴՈՂԱՖԱՅԼՈՒՑԱՅԻՆ ԱԼԵՎԱՅԻՆ ԱՇԽԱՏԱՆՔՆԵՐ	2-2014		ԷԼՍԱ
ԼԳՏ	Լ.ԱՂԱՋԱՆՅԱՆ				ՕԹԻ.	ՇԱՐՔ	ՇԱՐԵՐ
ԲԱԺՄԻ ՊԵՏ	Լ.ԱՂԱՋԱՆՅԱՆ				Ա	2	4
Գլխ. մասն.	Գ.ԱՄԻՐՅԱՆՅԱՆ			Շերմաստուն 5000մ^2 : Սարքավորումների ամփոփագրակ (շարունակություն)	ՀՊԳՇ		

ԴԻՐՔԸ	ՆՅՈՒԹԵՐԻ ԵՎ ՍԱՐՔԱՎՈՐՈՒՄՆԵՐԻ ԱՆՎԱՆՈՒՄԸ ԵՎ ՏԵԽՆԻԿԱԿԱՆ ԲՆՈՒԹԱԳԻՐԸ: ՊԱՏՐԱՍՏՈՂ ԳՈՐԾԱՐԱՆԸՉ ԱՐՏԱՍԱՀԱՍՆԵՑԱՆ ՍԱՐՔԱՎՈՐՈՒՄՆԵՐԻ ՀԱՄԱՐ ԵՐԿԻՐԸ ՖԻՐՄԱՆ)	ՍԱՐՔԱՎՈՐՄԱՆ ՏԻՊԸ ՄԱՐԿԻՉԸ,ԹԱՓԱՆՑԵՑԻ ՆԵՄԱՆԱԻՇԸ ԵՎ ՀԱՐԵՍԱՆԻՀԱՄԱՐԸ	ՀԱՅԵՍԱՆ ԱՐԺՈՒՈՒՄԸ		ՊԱՏՐԱՍՏՈՂ ԳՈՐԾԱՐԱՆԻ ԿՈԴԸ	ՍԱՐՔԱՎՈՐՄԱՆ ՆՅՈՒԹԻ ԿՈԴԸ	ՍԱՐՔԱՎՈՐՄԱՆ ՄԻԱՎՈՐԻ ԳՆԸԸ ՀԱՅԱՄ ԴՐԱՄՈՎ	ՔԱՆԱԿԸ	ՍԱՐՔԱՎՈՐՄԱՆ ՄԻԱՎՈՐԻ ՔԱՇԸ
			ԱՆՎԱՆ-ՆՈՒՄԸ	ԿՈԴ					
1	2	3	4	5	6	7	8	9	10
	Ավտոմատ կառավարման սարքավորումներ								
1	Կախովի կառավարման պահարան 700x450x250մմ	A 1225	հատ					2	
2	Կիսահաղորդչային ջերմակարգավորիչ եռաֆիդքային հեռակառավարման +5°C +95°C		հատ					2	
3	Օդի խոնավության կարգավորիչ	BA 100	լրակազմ					1	
4	ՈՒնիվերսալ փոխարկիչ	УП5312 СВ6	հատ					1	
5	Ավտոմատ անջատիչ 220Վ, 6Ա	Legrand	հատ					2	
6	Տումբլեր անջատիչ	ТВ 1 - 2	հատ					6	
7	Տումբլեր անջատիչ	ТВ 2 - 1	հատ					8	
8	Կոճակների կայան	КС 2 - 12	լրակազմ					1	
9	Կառավարման կոճակ	КУ - 1	հատ					2	
10	Կառավարման կոճակ	КУ - 2	հատ					2	
11	Կառավարման կոճակ	КУ - 3	հատ					2	
12	Ազդանշանային լամպի սպիտակ թասակով հիմք	АС-220	հատ					2	
13	Ազդանշանային լամպ, 220Վ, 10Վտ	РНЦ 220-10	հատ					2	
14	Սպիտակ գույնի ազդանշանային լամպ, 24Վ	КМ-3-24В	հատ					1	
15	Փոխարկիչ	ПГК 110-2М	հատ					5	
16	Ծրագրային ժամանակի ռելե, 220Վ	2РВМ	հատ					2	
17	Արկղ ցածրեցնող տրանսֆորմատորով 220/24Վ, 100ՎԱ	ТБС2-01	հատ					2	
18	Դիոդ , 10Ա	Д 214 А	հատ					8	
19	Միջանկյալ ռելե 24Վ, 6НО+2НЗ հպակներ	ПЭ-6	հատ					2	
20	Միջանկյալ ռելե 24Վ, 6НО հպակներ	ПЭ-6	հատ					4	
21	Միջանկյալ ռելե 24Վ, 4НО+2НЗ հպակներ	ПЭ-6	հատ					5	
22	Միջանկյալ ռելե 24Վ, 2НО+2НЗ հպակներ	РКН	հատ					4	
23	Տրանզիստոր, 42Ա	МП	հատ					8	
24	Տրանզիստոր, 25Ա	МП	հատ					4	
25	Սիլիցիումային դիոդ	Д 209	հատ					8	
26	Խցակ		հատ					6	
27	Խցակի բույն		հատ					6	
28	Թայլային փմտրիչ, 24Վ	ШИ 25/4	հատ					3	
29	Դիմադրություն, 1.4Օհմ, 1Վտ	МЛТ-1	հատ					2	
30	Դիմադրություն, 2.24Օհմ, 1Վտ	МЛТ-1	հատ					8	
31	Դիմադրություն, 6.8Կ Օհմ, 1Վտ	МЛТ-1	հատ					12	
32	Դիմադրություն, 10Կ Օհմ, 1Վտ	МЛТ-1	հատ					16	
33	Դիմադրություն, 75Կ Օհմ, 1Վտ	МАТ-1	հատ					2	
34	Դիմադրություն, 110Կ Օհմ, 1Վտ	МАТ-1	հատ					4	

Գլխ. ցարգ.	Լ.ԳՈՎՀԱՆՆԻՍՅԱՆ			ՀԵՐԿԱՅԱՆԻՐԻ ԱՇԽԱՏԱՆՔԱՅԻՆ ԼԱՆՍԿԵՐԻ ՍՏԱՎՄԱՆ և ՕՊՏԻՄԱԼԱՑՄԱՆ ԱԼԳՈՐԻԹՄԱՅԻՆ ԱՇԽԱՏԱՆՔՆԵՐ	2-2014	ԷԼԱԱ
ԼԳԹ	Լ.ԱՂԱՅԱՆՅԱՆ				ՕՊԻ.	ՇԹՐ	ՇԹՐԵՐ
ԲԱԺԻՆ ՊԵՏ	Լ.ԱՂԱՅԱՆՅԱՆ				Ա	3	4
Գլխ. մասն.	Գ.ԱՍՐՅԱՆ			Ջերմասառույց 500մ³ : Սարքավորումների ամփամատրակ (շարունակություն)	ՀՊԵԵ	

ԴԻՐՔԸ	ՆՅՈՒԹԵՐԻ ԵՎ ՍԱՐՔԱՎՈՐՈՒՄՆԵՐԻ ԱՆՎԱՆՈՒՄԸ ԵՎ ՏԵԽՆԻԿԱԿԱՆ ԲՆՈՒԹԱԳԻՐԸ: ՊԱՏՐԱՍՏՈՂ ԳՈՐԾԱՐԱՆԸ(ԱՐՏԱՍԱՀԱՍՆՅԱՆ ՍԱՐՔԱՎՈՐՈՒՄՆԵՐԻ ՀԱՄԱՐ ԵՐԿԻՐԸ ՖԻՐՄԱՆ)	ՍԱՐՔԱՎՈՐՄԱՆ ՏԻՊԸ ԱՌԿԻՐԸ,ԳԱՅԱՑՈՂԻ ՆՇԱՆԱԿՈՒՄԸ ԵՎ ՀԱՐՑԱՆԻՇԱՄԱՐԸ	ՇԱՓՄԱՆ ՄԻԱՎՈՐԸ		ՊԱՏՐԱՍՏՈՂ ԳՈՐԾԱՐԱՆԻ ԿՈԴԸ	ՍԱՐՔԱՎՈՐՄԱՆ ՆՅՈՒԹԻ ԿՈԴԸ	ՍԱՐՔԱՎՈՐՄԱՆ ՄԻԱՎՈՐԻ ԳՆԸ ՀԱԶԱՐ ԴՐԱՄՈՎ	ՔԱՆԱԿԸ	ՍԱՐՔԱՎՈՐՄԱՆ ՄԻԱՎՈՐԻ ՔԱՇԸ
			ՄԱՍՆ. ՆՇՈՒՄԸ	ԿՈԴ					
1	2	3	4	5	6	7	8	9	10
35	Դիմադրություն, 220կՕհմ, 1Վտ	МАТ-1	հատ					4	
36	Դիմադրություն, 300կՕհմ, 1Վտ	МАТ-1	հատ					4	
37	Մեկուսատախտակ օրգանական ապակի 4 մմ հաստությամբ, 72x60մմ		հատ					4	
38	Ելքուռ 4x39 ԳՈՍՏ 103-76* ст.3 ԳՈՍՏ 535-88		կգ					12	
39	Դիմադրություն, 30 Օհմ, 10Վտ	ПЭВ-10	հատ					2	
40	Դիմադրություն, 10 Օհմ, 10Վտ	ПЭВР-10	հատ					1	
41	Դիմադրություն, 270-330 Օհմ, 10Վտ	ППЗ-12	հատ					2	
42	Կոնդենսատոր, 200 ՄկՖ, 50Վ	КЭГ-2	հատ					4	
43	Կոնդենսատոր, 50 ՄկՖ, 50Վ	КЭГ-1	հատ					1	
44	Կոնդենսատոր, 5 ՄկՖ, 50Վ	КЭГ-1	հատ					2	
45	Կոնդենսատոր, 30 ՄկՖ, 50Վ	МБГО-2 160-30	հատ					8	
46	Սեղմակների ձող	Р3-32	հատ					1	
47	Սեղմակների ձող	Р3-16	հատ					1	
48	Սեղմակների ձող	Р3-6	հատ					2	
49	Միացնող մեկուսատախտակ18 թերթիկների համար	ПС -1-18	հատ					1	
50	Կոմուտացիոն սեղմակ	ЗК-М	հատ					30	
51	Կոմուտացիոն սեղմակ	ЗК-П	հատ					3	
52	Փափուկ հաղորդալար, հատվածքը 1մմ^2	МГВ	մ					100	
53	Թերթալյումին	Д16А-М-2	հատ					2	
54	Մալուխ, պղնձե ջիղերով, մեկուսացված հատվածքը 3x4մմ^2	ВВГ	մ					250	
55	Մալուխ հսկիչ, պղնձե ջիղերով, մեկուսացված հատվածքը 4x2,5մմ^2	КВВГ	մ					260	
56	Մալուխ հսկիչ, պղնձե ջիղերով, մեկուսացված հատվածքը 6x2,5մմ^2	КВВГ	մ					275	
57	Մալուխ հսկիչ, պղնձե ջիղերով, մեկուսացված հատվածքը 19x2,5մմ^2	КВВГ	մ					20	
58	Հաղորդալար, պղնձե ջիղերով, մեկուսացված հատվածքը 2x0,5մմ^2	ПМПЗВ	մ					80	
59	Արկղ սեղմակով	КК-10 У611	հատ					1	
60	Արկղ սեղմակով	КК-20 У613	հատ					2	
61	Կարգավորող կափույր շարժիչավոր գործադիր մեխանիզմով	ПР-1	հատ					2	

Գլխ. ճարտ.	Ա.ԳՈՎՀԱՆՆԻՍՅԱՆ			ՋԵՐՄԱՅՆԵՐԻ ԱՇԽԱՏԱՆՔԱՅԻՆ ՆԱԽԱԳԾԵՐԻ ՍՏԱՎՄԱՆ և ՕԳՈՏԱԳՈՐԾՄԱՆ ԱՇԽԱՏԱՆՔՆԵՐ	2-2014	ԷԼԱԱ
ԼԳԵ	Լ.ԱՂԱՋԱՆՅԱՆ				ՕԳՏ. ՇԹՐԹ	ՇԹՐԹԵՐ
ԲԱԺՄԻ ՊԵՏ	Լ.ԱՂԱՋԱՆՅԱՆ				Ա 4	4
Գլխ. մասն.	Գ.ԱՍՐՅԱՆ			Ջերմատուն 500մ^3 : Սարքավորումների անվանացուցակ (վերջ)	ՀՊՏԵ	

ԳԻՏԱԿԱՆ ՀԱՄԼՐԱԿԱԶՄԻ ԱՇԽԱՏԱՆՔԱՅԻՆ ԳԾԱԳՐԵՐԻ ԱՄՓՈՓԱԳԻՐ

ԹԵՐԹ	ԱՆՎԱՆՈՒՄ	ԾԱՆՈԹՈՒԹՅՈՒՆ
1	ՀԱԿԱՀՐՈԴԵՀԱՅԻՆ ԱԶԴԱՆՇԱՆՈՒՄ: ԸՆԴՀԱՆՈՒՐ ՏՎՅԱԼՆԵՐ: ՀԱՏԱԿԱԳԻԾ Մ1:200	

ՎԿԱՅԱԿՈՉՎԱԾ ՓԱՍՏԱԹՂԹԵՐԻ ԱՄՓՈՓԱԳԻՐ

ՆՇԱՆԱԿՈՒՄ	ԱՆՎԱՆՈՒՄ	ԾԱՆՈԹՈՒԹՅՈՒՆ
ՀՀՇՆ II 84-78 ՄԱՍ I ԳԼՈՒԽ 84	ՎԱՐՉԱԿԱՆ ՇԵՆՔԵՐ: ՆԱԽԱԳԾԱՅԻՆ ՆՈՐՄԱՆԵՐ:	
ՀՀՇՆ II 8.04.02-2005	ՇԵՆՔԵՐԻ և ՇԻՆՈՒԹՅՈՒՆՆԵՐԻ ՀՐԴԵՀԱՅԻՆ ԱՎՏՈՄԱՏԻԿԱ:	

ԸՆԴՀԱՆՈՒՐ ՏՎՅԱԼՆԵՐ

ՀԱԿԱՀՐՈԴԵՀԱՅԻՆ ԱԶԴԱՆՇԵՆՄԱՆ ԼՐԱԿԱԶՄԻ ԱՇԽԱՏԱՆՔԱՅԻՆ ԳԾԱԳՐԵՐԸ ՄՇԱԿՎԱԾ ԵՆ ՃԱՐՏԱՐԱՊԵՏԱՇԻՆԱՐԱՐԱԿԱՆ ԳԾԱԳՐԵՐԻ ՀԻՄԱՆ ՎՐԱ: ՆԱԽԱԳԾԻ ՏՎՅԱԼ ՄԱՍՈՎ ԻՐԱԿԱՆԱՑՎՈՒՄ Է ՀՐԴԵՀԱՅԻՆ ԱՎՏՈՄԱՏ ԱԶԴԱՆՇԵՆՈՒՄ:

ՋԵՐՄԱՏԱՆ ՆԵՐՍՈՒՄ, ՀՐԴԵՀԻ ՀԱՅՏՆԱԲԵՐՄԱՆ ՀԱՄԱՐ ՆԱԽԱՏԵՍՎԱԾ ԵՆ ՀՐԴԵՀԱՅԻՆ ԾԽԱՅԻՆ, ՋԵՌՔԻ ԵՎ ԼՈՒՍԱՀԱՅՏԱՅԻՆ ԱԶԴԱՍԱՐՔԵՐ:

ՈՐՊԵՍ ԸՆԴՈՒՆԻՉ ԿԱՅԱՆ ՕԳՏԱԳՈՐԾՎԱԾ Է ՕԳՏԱԳՈՐԾՎԱԾ Է 4 ՄՈՒՏՔԱՆԻ ԹՎԱՅԻՆ ՀԱՍՑԵՎՈՐՄԱՆ ՀԱԿԻՉ ՊԱՆԵԼ՝ LSD ՍՏԵՂՆԱՇԱՐՈՎ, ԱՎՏՈՄԱՏ ՄՆՈՒՑՄԱՆ ԲԼՈԿՈՎ, ԱԿՈՒՍՏԻԿԱՅԱՏՈՐՈՎ:

ՀԱԿԻՉ ՊԱՆԵԼԸ ՏԵՂԱԴՐՎՈՒՄ Է ՋԵՐՄԱՏԱՆ ՕԺԱՆԴԱԿ ՄԱՍՆԱԺԵՆՔՈՒՄ; ԸՆԴՈՒՆԻՉ ԿԱՅԱՆԻՑ ՄԱԼՈՒԽՆԵՐԸ ՊՈԼԻԷԹԻԼԵՆԱՅԻՆ ԽՈՂՈՎԱԿԻ ՄԻՋՈՎ ԱՆՑՆՈՒՄ ԵՆ ԴԵՊԻ ՋԵՐՄԱՏՈՒՆ: ՋԵՐՄԱՏԱՆԸ ՀՐԴԵՀԱՅԻՆ ՀԱՄԱԿԱՐԳԻ ԱԶԴԱՍԱՐՔԵՐԸ ԱՄՐԱՆՈՒՄ ԵՆ ՄԵՏԱՂԱԿԱՆ ԿՈՆՍՏՐՈՒԿՑԻԱՆԵՐԻՆ: ՀՐԴԵՀԱՅԻՆ ԱԶԴԱՆՇԵՆՄԱՆ ՑԱՆՑԸ ԻՐԱԿԱՆԱՑՎԱԾ Է CV4U ՄԱԿՆԻՇԻ ՄԱԼՈՒԽՈՎ: ՀԱՄԱԿԱՐԳԻ ՄԱԼՈՒԽՆԵՐԸ ԱՆՑՆՈՒՄ ԵՆ ԻՆՉՊԵՍ ԷԼԵԿՏՐԱԿԱՆ ՄԱԼՈՒԽՆԵՐԻ ՀԱՄԱՐ ՆԱԽԱՏԵՍՎԱԾ ՎԱՔԵՐԻ ՄԻՋՈՎ ԱՅՆՊԵՍ ԷԼ. ԵՐԿԱԹԱԿԱՊԵՐՈՎ ԱՄՐԵՑՎԱԾ ՋԵՐՄԱՏԱՆ ԾԱԾԿԻ ՄԵՏԱՂԱԿԱՆ ԿՈՆՍՏՐՈՒԿՑԻԱՆԵՐԻՆ: ԱԶԴԱՍԱՐՔԵՐԻ ՄԻԱՑՈՒՄԸ ԻՐԱԿԱՆԱՑՎՈՒՄ Է ՀԱՋՈՐԴԱԿԱՆ ՍԽԵՄԱՅՈՎ:

ՍՊԱՍԱՐԿՈՂ ԱՆՋՆԱԿԱԶՄԻՆ ԷԼԵԿՏՐԱԿԱՆ ՀՈՍԱՆՔԻՑ ՊԱՇՏՊԱՆԵԼՈՒ ՀԱՄԱՐ ՆԱԽԱՏԵՍՎՈՒՄ Է ՀԱԿԻՉ ՊԱՆԵԼԻ ՀՈՂԱԿՑՈՒՄԸ:

ՊԱՅՄԱՆԱԿԱՆ ՆՇԱՆՆԵՐ

- 4 ՄՈՒՏՔԱՆԻ ՀԱԿԻՉ ՊԱՆԵԼ LSD ՍՏԵՂՆԱՇԱՐՈՎ
- ՀՐԴԵՀԱՅԻՆ ԾԽԱՅԻՆ ՏՎԻՉ
- ՀՐԴԵՀԱՅԻՆ ՋԵՌՔԻ ԱԶԴԱՍԱՐՔ
- ՀՐԴԵՀԱՅԻՆ ԼՈՒՍԱՀԱՅՏԱՅԻՆ ԱԶԴԱՍԱՐՔ
- 1/3 ՀՐԴԵՀԱՅԻՆ ԱԶԴԱՍԱՐՔԵՐԻ ԾԱՎԱԼԱՅԻՆ ՀԱՄԱՐԸ և ՔԱՆԱԿԸ

ՀԱՏԱԿԱԳԻԾ , Մ 1:200

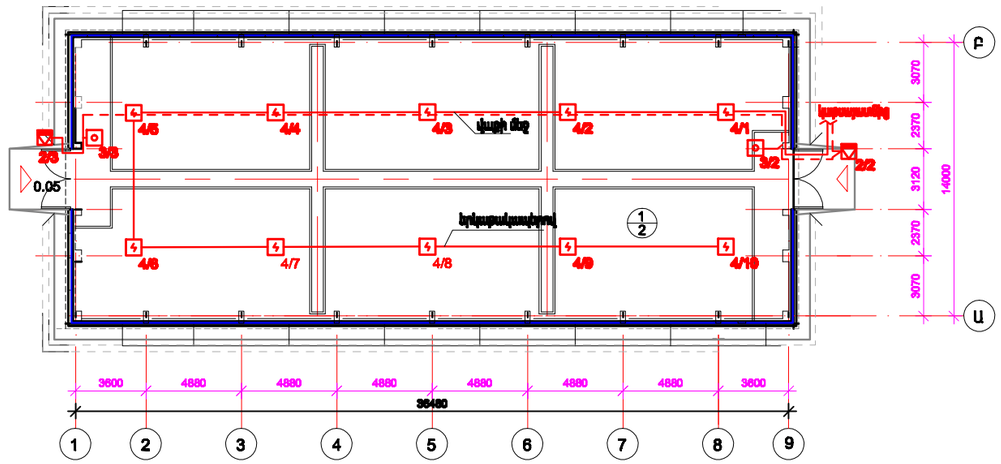

ՍԱՐՔԱՎՈՐՈՒՄՆԵՐԻ ԱՆՎԱՆԱՑՈՒՑԱԿ

NN	ԱՆՎԱՆՈՒՄ	ՄԱԿՆԻՇ	ՉԱՓՍԱՆ ՄԻԱՎՈՐ	ՔԱՆԱԿ	ԾԱՆՈԹՈՒԹՅՈՒՆ
1	2	3	4	5	6
1	ՀՐԴԵՀԱՅԻՆ ՋԵՌՔԻ ԱԶԴԱՍԱՐՔ		ՀԱՏ	2	
2	ՀՐԴԵՀԱՅԻՆ ԾԽԱՅԻՆ ՏՎԻՉ		ՀԱՏ	10	
3	ՀՐԴԵՀԱՅԻՆ ԼՈՒՍԱՀԱՅՏԱՅԻՆ ԱԶԴԱՍԱՐՔ		ՀԱՏ	2	
4	ՊՈԼԻԷԹԻԼԵՆԱՅԻՆ ԽՈՂՈՎԱԿ Φ20մմ		Մ	230	
5	ՄԱԼՈՒԽ	CV4U	Մ	230	
6	ԵՐԿԱԹԱԿԱՊ		ՀԱՏ	500	
7	ԽՐԱՄՈՒՂՈՒ ՔԱՆԴՈՒՄ ՄԱԼՈՒԽԻ ՏԵՂԱԴՐՄԱՆ ՀԱՄԱՐ		$Մ^3$	6.7	
8	ԱՎԱԶ		$Մ^3$	1.7	
9	ԱԶԴԱՐՇԱՆԱՅԻՆ ՊԱՇՏՊԱՆԻՉ ՃԱՊԱԿԱՆ	Л3С125х3,5	Մ	24	
10	ԽՐԱՄՈՒՂՈՒ ՀԵՏԼԻՑՔ ՑՈԾԱԼՈՒՄՈՎ		$Մ^3$	5.0	
11	ԱՎԵԼՑՈՒԿԱՅԻՆ ԳՐՈՒՆՑԻ ՏԵՂԱԾՈՒՄՈՎ		$Մ^3$	1.7	

ԳԼԽ. ՃԱՐՏ.	Ա.ՅՈՎՀԱՆՆԻՍՅԱՆ			ՋԵՐՄԱՍԵՆԵՐԻ ԱՇԽԱՏԱՆՔԱՅԻՆ ՆԱԽԱԳԾԵՐԻ ՍՏԱՎՄԱՆ և ՕԳՏԱԳՈՐԾՄԱՆ ԱՇԽԱՏԱՆՔՆԵՐ	2-2014		ՀԱ
Ն.Գ.Ճ.	Լ.ԱՂԱՅԱՆՅԱՆ				ՓՈՒԼ	ԹԵՐԹ	ԹԵՐԹԵՐ
ԲԱԺՆԻ ՊԵՏ	Լ.ԱՂԱՅԱՆՅԱՆ				Ա	1	1
ԳԼԽ.ՄԱՍՆ.	Գ.ՄԱՐՏԻՐՈՍՅԱՆ			ՋԵՐՄԱՍԵՑՈՒՆ 500 $Մ^2$			
				Ընդհանուր տվյալներ: Հատակագիծ Մ1:200			

Ջերմատների աշխատանքային նախագծերի մշակում - Ջերմատուն 500մ^2

Ամփոփ ծավալաթերթեր

Սույն “Աշխատանքների ծավալների ցուցակը” (ԱԾՑ) նախատեսված է՝ շինարարական պայմանագրի Հավակնորդի կողմից իր ֆինանսական առաջարկի մշակման համար:

Հավակնորդը պետք է հաշվի առնի, որ ԱԾՑ-ի յուրաքանչյուր կետի համար պետք է ներկայացված լինի մեկ գին, որը հետագայում ենթակա չէ փոփոխությունների:

Շինարարության կազմակերպման և գործարկման – կարգաբերման աշխատանքների հետ կապված ծավալները ներառված չեն ԱԾՑ-ի մեջ: Որոշելու համար շինարարական աշխատանքների կազմակերպման հետ կապված լրացուցիչ աշխատանքների ծավալները, Կապալառուն պարտավոր է մրցութային առաջարկի պատրաստման փուլում մշակել շինարարական աշխատանքների կազմակերպման իր տարբերակը՝ ելնելով իր պոտենցիալ հնարավորություններից և աշխատանքների կատարման իր նախընտրած մեթոդներից:

Շինարարության կազմակերպման և գործարկման–կարգաբերման աշխատանքների հետ կապված, ինչպես նաև շինարարական արտադրության և շինարարության կազմակերպման նախագծի կազմման հետ կապված ծախսերը Կապալառուն պետք է հաշվի առնի ԱԾՑ-ի գործամիավորի վարձաչափերը որոշելիս:

Գնի մեջ պետք է հաշվի առնվի տվյալ աշխատանքի տեսակին վերաբերող բոլոր ծախսերի լրակազմը, ներառելով նաև բոլոր զուգընթաց կազմակերպչական և տեխնոլոգիական գործընթացները:

Ստույգ գնային առաջարկ ներկայացնելու համար Հավակնորդը ուսումնասիրում է իրեն տրամադրված մրցութային նյութերը, կառույցի առկա վիճակը, աշխատանքների կազմակերպման և կատարման պայմանները տեղում, հաշվի է առնում իր տեխնիկական հնարավորությունները, աշխատանքների կատարման տեխնոլոգիական նախընտրած հնարքները և գնագոյացման այլ փաստարկներ:

Եթե մրցույթի մասնակիցը առաջարկում է շինարարական արտադրանք կամ ալտերնատիվ նյութ, պարտավոր է նյութի մանրամասն կազմն ու մեխանիկական բնութագիրը ներկայացնել ալտերնատիվ առաջարկի բովանդակության մեջ, որպեսզի Պատվիրատուն կարողանա գնահատել ալտերնատիվի համապատասխանությունը նախագծի պահանջներին: Բացի այդ Կապալառուն պարտավոր է ալտերնատիվ առաջարկի մեջ ներկայացնել գործամիավորի վարձաչափի մանրամասն գնահաշվարկ ալտերնատիվ նյութի համար:

Ծավալաթերթը անհրաժեշտ է լրացնել առանց ջնջումների և ուղղումների:

Ծավալների գնահատում

1.Շինարարական աշխատանքների ծավալների գնահատումը կատարվում է համաձայն նախագծի, շինարարական հրապարակի ուսումնասիրության հիման վրա:

2. Շինարարական աշխատանքների ծավալների գնահատման միավորի արժեքում ներառել.

• Շինարարության կազմակերպման համար անհրաժեշտ բոլոր ծախսերը:

• Շինարարության կազմակերպման համար անհրաժեշտ վերադիր ծախսերը, շահույթը և այլ ծախսեր:

• Քաղաքային իշխանությունների, ավտոտեսչության, ինժեներական կոմունիկացիաները սպասարկող ձեռնարկությունների և այլ կազմակերպությունների հետ հնարավոր պայմանագրերի և համաձայնացումների հետ կապված բոլոր ծախսերը:

• Շինարարության իրականացման համար պահանջվող բոլոր տեսակի հարկերը և տուրքերը, բացառությամբ ԱԱՀ-ն (ավելացած արժեքի հարկը) :

• Ծավալաթերթում ընդգրկված շինարարական աշխատանքների համար անհրաժեշտ բոլոր նյութերի, սարքերի, սարքավորումների ձեռք բերման, շինհրապարակ տեղափոխման, պահպանման ծախսերը:

• Շինարարական, մոնտաժային ու այլ աշխատանքների իրականացման համար անհրաժեշտ բոլոր ծախսերը:

• Ծավալաթերթում ընդգրկված շինարարական աշխատանքների իրականացման համար անհրաժեշտ լրացուցիչ նյութածախսը:

3. Կապալառուի կողմից գնահատման ժամանակ միավոր գներում պետք է ներառվեն նաև ծավալներում չընդգրկված հետևյալ աշխատանքները՝

- Թաքնված կամ նախագծով չնախատեսված ստորգետնյա ինժեներական կոմունիկացիաների ապամոնտաժման, տեղափոխման արժեքը:

4. Ավելացած արժեքի հարկը ներկայացվում է ծավալաթերթի վերջում,առանձին տողով:

5. Շրջակա միջավայրի պաշտպանության ու վերականգնման համար պահանջվող ծախսերը:

ՇԻՆԱՐԱՐԱԿԱՆ ԱՇԽԱՏԱՆՔՆԵՐԻ ԾԱՎԱԼՆԵՐԸ

Հ/Հ	Աշխատանքների անվանումը	Չափ. միավորը	Քանակը	Միավորի արժեքը	Ընդամենը (հազ. դրամ)
1	2	3	4	5	6
1-1. Ընդհանուր շինարարական աշխատանքներ					
Հողային աշխատանքներ					
1	Տարածքի հարթեցում բուլդոզերով	մ^2	860.0		
2	II կարգի գրունտների մշակում բուլդոզերով	մ^3	140.0		
2	II կարգի գրունտների մշակում էքսկավատորով	մ^3	130.0		
3	Գրունտների մշակում ձեռքով	մ^3	20.0		
4	Գրունտների հետադարձ լիցք ձեռքով	մ^3	20.0		
5	Նույնը բուլդոզերով	մ^3	60.0		
6	Գրունտի խտացում օդաճնշիչ եղանակով	մ^3	80.0		
7	Ավելցուկային գրունտի բարձում և տեղափոխում մինչև 1կմ հեռավորության վրա	մ^3	180.3		
Հիմքեր և որմնախարիսխ					
1	Ժապավենային հիմքերի կառուցում խամքարաբետոնով B12,5 դասի	մ^3	56.1		
2	Կետային հիմքերի կառուցում խամքարաբետոնով B12,5 դասի	մ^3	20.1		
3	Որմնախարիսխի պատերի կառուցում բետոնով B15 դասի	մ^3	15.5		
4	Միացնող տարրերի տեղադրում	տ	0.0152		
5	Բետոնե հիմքերի կառուցում B12.5 դասի բետոնով ՀՍ-1	մ^3	1.80		
6	Ընդհատակյա անցուղիների բետոնե պատերի կառուցում B15 դասի բետոնով	մ^3	6.0		
7	Նույնի հատակի կառուցում B12,5 դասի	մ^3	1.10		
8	Հավաքովի ե/բ ծածկի սալերի տեղադրում **П10g-1** մակնիշի	հատ	8.0		
9	Միաձույլ տեղամասերի կառուցում B15 դասի բետոնով	մ^3	0.40		
10	Ամրան A cI դասի	տ	0.003		
11	Ամրան A500c դասի	տ	0.004		
12	Ներդիր տարրեր	տն	0.027		
13	Ընդհատակյա անցուղիների բետոնե պատերի հիդրոմեկուսացում տաք բիտումի շերտով	մ^2	10.0		
14	Թուջե կափարիչի տեղադրում	հատ	2		

1	2	3	4	5	6
15	Միաձույլ ե/բետոնե հիմքերի կառուցում B15 դասի բետոնով ՀՄ-1,2,3	մ^3	7.02		
16	Ամրան Φ6A cI դասի	տ	0.044		
17	Ամրան Φ12A500c դասի	տ	0.114		
18	Ե/բետոնե միջուկի կառուցում B15 դասի բետոնով ՄՄ1,2	մ^3	2.88		
19	Ամրան Φ6A cI դասի	տ	0.044		
20	Ամրան Φ12A500c դասի	տ	0.119		
21	Ե/բետոնե գլխամասերի կառուցում B15 դասի	մ^3	1.70		
22	Ամրան Φ6A cI դասի	տ	0.065		
23	Ամրան Φ12A500c դասի	տ	0.114		
24	Միացնող տարրերի տեղադրում մինչև 4կգ	տ	0.366		
	Վերգետնյա աշխատանքներ				
1	Ջերմոցի մետաղական կմախքի մոնտաժում շրջանակներ, մարդակներ և կապեր	տ	6.81		
2	Ջերմոցի մետաղական երկայնական և լայնական պատող շրջանակների կառուցում	տ	2.851		
3	Ջերմոցի մետաղական վերնածածկի կառուցում	տ	2.67		
4	Ջերմոցի մետաղական դարպասի կառուցում	տ	0.673		
5	Ջերմոցի ապակեպատում 4մմ հաստության ապակիներով , մածիկով	մ^2	1308.0		
6	Ջերմոցի մետաղական կոնստրուկցիաների նախաներկում և երկշերտ ներկում AA-177 ներկով	մ^2	377.0		
	Արահետներ				
1	Գրունտի խտացում խճով	մ^2	78.0		
2	Բետոնե սալի կառուցում B15 դասի բետոնով h=100մմ	մ^3	7.8		
3	Բետոնե պատերի կառուցում բետոնով B15 դասի h=100մմ	մ^3	7.1		
	Սալվածք և թեքուղի				
1	Ետ լիցք տեղի ավելացած գրունտով սալվածքի տակ	մ^3	29.7		
2	Գրունտի խտացում խճով	մ^2	89.1		
3	Բետոնե սալվածքի կառուցում B12,5 դասի բետոնով h=100-130մմ	մ^3	8.91		
4	Բետոնե թեքուղու կառուցում B15 դասի բետոնով	մ^3	1.8		

1	2	3	4	5	6
	Սնուցող հողախառնուրդ և դրենաժ				
1	Հողախառնուրդի փռում 30սմ շերտով	մ^3	120.0		
2	Դրենաժ՝ կոպճավազային շերտ 20սմ հաստության	մ^3	80.0		
	Ընդամենը 1-1 մասի				
	1-2. Օդանցքների բացման և փակման համակարգ				
1	Էլեկտրական կարապիկ W=0,25Կվտ n=3մ/ր P+900կգ	հատ	4		
2	Բլոկ 3,4կգ	հատ	8		
3	Պահունակ 2,0կգ	հատ	8		
4	Պահունակ 10,8կգ	հատ	60		
5	Մատ 2,1կգ	հատ	36		
6	Մատ 2,5կգ	հատ	60		
7	Խողովակ 32x2,5մմ L=14,7մ 45,5կգ	հատ	2		
8	Խողովակ 32x2,5մմ L=1,3մ 56,8կգ	հատ	24		
9	Միջուկ 4,8կգ	հատ	120		
10	Մանեկ M-8 ԳOUS5915-70* 0,08կգ	հատ	12		
11	Մանեկ M-12 ԳOUS5915-70* 1,2կգ	հատ	96		
12	Ձսպանակավոր տափօղակ 8-65Г ԳOUS6402-70 0,24կգ	հատ	12		
13	Ձսպանակավոր տափօղակ 12-65Г ԳOUS6402-70 0,74կգ	հատ	96		
14	Խողովակ 32x2,5մմ L=0,45մ 45,8կգ	հատ	56		
15	Բռնակ Φ16մմ L=0,4մ 16,5կգ	հատ	28		
	Ընդամենը 1-2 մասի				
	1-3. Ջեռուցում և օդափոխության համակարգ				
1	Օդի ջեռուցման ագրեգատի տեղադրում **АПВ200-140**	հատ	1		
2	Օդի ջեռուցման ագրեգատի տակդիր	հատ	1		
3	Օդի հոսքի կարգավորող փական Р800x800Р	հատ	1		
4	Վերաշրջանառության ձգափական	հատ	2		
5	Ցինկապատ թիթեղից օդատարի անցում d=800 /800x800h	հատ	1		
6	Ցինկապատ թիթեղից գլխանոց օդատարի վրա d=800	հատ	1		
7	Օդատար ցինկապատ թիթեղից δ=1մմ, մինչև 4000մմ պարագծով	մ^2	5.15		
8	Պողպատե անկար խողովակ d=108x4 ԳOUS8732-78*	մ	40.0		

1	2	3	4	5	6
9	Պողպատե անկար խողովակ d=89x3.5 ԳOUS8732-78*	մ	255.0		
10	Պողպատե անկար խողովակ d=76x3.5 ԳOUS8732-78*	մ	4.0		
11	Պողպատե անկար խողովակ d=57x3.5 ԳOUS8732-78*	մ	30.0		
12	Պողպատե ջրագազատար խողովակ dպ=40 ԳOUS3262-75*	մ	142.0		
13	Պողպատե ջրագազատար խողովակ dպ=32 ԳOUS3262-75*	մ	66.0		
14	Պոլիէթիլենե խողովակ տաք ջրի համար dպ=25 ԳOUS3262-75*	մ	400.0		
15	Պոլիէթիլենե խողովակ տաք ջրի համար dպ=20 ԳOUS3262-75*	մ	32.0		
16	Պոլիէթիլենե խողովակ տաք ջրի համար dպ=15 ԳOUS3262-75*	մ	2.0		
17	**П**- ձևի կոմպեսատոր H=1300 L=1300 խողովակներից d=108x4	հատ	1		
18	**П**- ձևի կոմպեսատոր H=1000 L=600 խողովակներից d=89x3.5 4հատ	հատ	4		
19	**П**- ձևի կոմպեսատոր H=800 L=450 խողովակներից d=57x3.5	հատ	2		
20	Բաշխիչ սանրիկ	հատ	2		
21	Հորիզոնական օդահավաքիչ d=273/259 L=690	հատ	2		
22	Ուղղահայաց օդահավաքիչ d=159/150 L=350	հատ	1		
23	Ջուգահեռ փական dպ=100 30Ч6БР	հատ	2		
24	Ջուգահեռ փական dպ=80 30Ч6БР	հատ	10		
25	Ջուգահեռ փական dպ=50 30Ч6БР	հատ	10		
26	Թուջե փակող կցորդիչով փական dպ=50	հատ	4		
27	Թուջե փակող կցորդիչով փական dպ=40	հատ	5		
28	Թուջե փակող կցորդիչով փական dպ=25	հատ	16		
29	Թուջե փակող կցորդիչով փական dպ=15	հատ	4		
30	Ամբարձիչով թուջե հակադարձ կափույր կցաշուրթերով dպ=80	հատ	2		
31	Հարթ պողպատե եռակցումով կցաշուրթ P=10կգ/սմ^2 dպ=100	հատ	4		
32	Հարթ պողպատե եռակցումով կցաշուրթ P=10կգ/սմ^2 dպ=80	հատ	20		
33	Հարթ պողպատե եռակցումով կցաշուրթ P=10կգ/սմ^2 dպ=50	հատ	20		
34	Ավտոմատ օդահեռացուցիչ	հատ	2		

1	2	3	4	5	6
35	Որմնախարիսխային ջեռուցման խողովակների ամրակապում (երկաթակապեր, մանեկներ, տափօղակներ)	կգ	90.0		
36	Անշարժ հենարան չմեկուսացված խողովակաշարի տակ dպ=80	հատ	4		
37	Անշարժ հենարան չմեկուսացված խողովակաշարի տակ dպ=100	հատ	2		
38	Եռանցք փական մանոմետրի համար վերահսկիչ կցաշուրթով	հատ	2		
39	Մանոմետր **ОБМ-16**0 ցուցիչ սահմանով մինչև 6կգ/սմ^2	հատ	2		
40	Ապակե ջերմաչափ 0-150^0 C չափման սահմանով	հատ	2		
41	Պարկուճ ջերմաչափի տակ	հատ	2		
42	Տեսակավորված մետաղ	կգ	30.0		
43	Հեղյուս M8x30	հատ	200		
44	Հեղյուս M10x30	հատ	100		
45	Հեղյուս M12x30	հատ	50		
46	Մանեկ M8	հատ	200		
47	Մանեկ M10	հատ	100		
48	Մանեկ M12	հատ	50		
49	Պարոնիտ δ=3մմ	մ^2	12.0		
50	Խողովակների ներկում 2 անգամ բիտումային լաք Ն177	մ^2	25.0		
51	Խողովակների, ամրանի և սարքվորումների յուղաներկում 2 անգամ	մ^2	110.0		
52	Մետաղական պաշտպանիչ ցանց հողի ջեռուցման պոլիէթիլենային խողովակների վրա Φ3Brl(150x150)	մ^2	282.0		
	Ընդամենը 1-3 մասի				
1-4. Ջրման խողովակաշար					
1	Ջրագազամուղի ցինկապատ պողպատե խողովակ Φ70 ԳOUS 3262-75*	մ	30.0		
2	Ջրագազամուղի ցինկապատ պողպատե խողովակ Φ50 ԳOUS 3262-75*	մ	50.0		
3	Ջրագազամուղի ցինկապատ պողպատե խողովակ Φ40 ԳOUS 3262-75*	մ	90.0		
4	Ջրագազամուղի ցինկապատ պողպատե խողովակ Φ25 ԳOUS 3262-75*	մ	3.0		
5	Ջրագազամուղի ցինկապատ պողպատե խողովակ Φ20 ԳOUS 3262-75*	մ	21.0		

1	2	3	4	5	6
6	Փականներ Ф80 ГОUS 10194-75	հատ	1		
7	Փականներ էլեկտրամագնիսական շարժաբերով Ф50 15кч 888 ОВН-50	հատ	2		
8	Փականներ փակող կցորդային Ф50 15кч 18к ГОUS 23405-78	հատ	2		
9	Փականներ փակող կցորդային Ф40 15кч 18к ГОUS 23405-78	հատ	2		
10	Ոռոգման ծորակներ Ф25	լրակ	1		
11	Ջրացայտիչի ծայրակալ Ф20	հատ	42		
12	Ոռոգման ճկափող Ф25 L=30մ	լրակ	1		
13	Ջրթող ծորակներ Ф20 ГОUS 21345-78	լրակ	1		
14	Բետոնե բարավոր սյունիկներ В12 СВ-02 / 17-64	հատ	1		
15	Փայտե չորսվակ 65х65х300	հատ	1		
16	Անուրներ շերտապողպատից 20х550 δ=4մմ ГОUS 103-76*	հատ	2		
17	Անկյունային հավասարակող պողպատ 56х56х4 ГОUS 8509-86	մ	32.0		
18	Եռակցված կցաշուրթ Ф80 ГОUS 12820-80	հատ	2		
19	Մանեկներ Ф10 ГОUS 5915-70*	հատ	84		
	Ընդամենը 1-4 մասի				
	1-5. Դրենաժային ջրահեռացում				
1	Պոլիէթիլենե դրենաժային խողովակ Ф50	մ	50		
2	Պոլիէթիլենե խողովակ Ф160	մ	20		
3	Դրենաժային հոր d=1000,H=1500	հատ	1		
4	Թուջե մտոց d=700	հատ	1		
	Ընդամենը 1-5 մասի				
	1-6.Կաթիլային ոռոգման համակարգ				
1	Բաք W=300լ,չժանգոտվող մետաղից,ոռոգման ջրի համար	հատ	1		
	Բաքի էլեմենտները				
	Մետաղաթերթ 1950х1000х2մմ 1հատ	կգ	29.8		
	Մետաղաթերթ Ф620х2մմ 1հատ	կգ	4.8		
	Կափարիչ Ф620х2մմ 1հատ	կգ	4.8		
	Ծխնի Ф12х100մմ	հատ	2		
	Բռնակ Ф18х300մմ	կգ	0.7		
2	Խառնիչ մեխանիզմ,սնուցման լուծույթը խառնելու համար	հատ	1		
3	Պոմպ Q=0,004լ/վրկ H=8,0մ	հատ	1		
4	Փական PN=25 PN=0,6ՄՊա	հատ	2		

1	2	3	4	5	6
5	Փական PN=10 PN=0,6ՄՊա	հատ	48		
6	Պողպատե խողովակ Φ32x2,5մմ, երկշերտ ներկումով	մ	12.0		
7	Անցում պողպատե խողովակից պոլիէթիլենե խողովակին PN25-Pe32	հատ	2		
8	Պոլիէթիլենե խողովակ Pe32	մ	135.0		
8	Պոլիէթիլենե խողովակ Pe10 (ծակոտկեն,ծայրակալներով)	մ	705.0		
9	Եռաբաշխիչ Pe32xPe10	հատ	16		
10	Քառաբաշխիչ Pe32xPe10	հատ	16		
11	Պողպատե հենարան բաքի համար	կգ	50.0		
	Ընդամենը 1-6 մասի				
	1-7. Հիդրոպոնիկ համակարգ				
1	Սուզապոմպ GRUNDFOS SE 1.50.65.09.3 H=7,0մ Q=5,0լ/վրկ n=2900պտ/րոպե N=1,4ԿՎտ	կ-տ	1		
2	Դոզատոր W=150լ, խառնիչով չժանգոտվող մետաղից:Սնուցող խտացված հեղուկի համար	հատ	1		
3	Ե/բետոնե պոմպակայան 2900x2500x2000մմ բետոն B15W6F150	մ^3	6.5		
4	Ե/բետոնե զետաղարան 6400x1350մմ	հատ	38		
5	Ե/բետոնե զետաղարան 6400x950մմ	հատ	2		
6	Փական Dպ 80 Pպ0,25Մպա	հատ	4		
7	Փական Dպ 50 Pպ0,25Մպա	հատ	1		
8	Փական Dպ 25 Pպ0,25Մպա	հատ	1		
9	Փական լողանային Dպ 50 Pպ0,25Մպա	հատ	1		
10	Պողպատե խողովակ 89x3,5 երկշերտ ներկումով	մ	8.0		
11	Պողպատե խողովակ 89x3,5 հիդրոմեկուսացումով	մ	8.0		
12	Պողպատե խողովակ 57x3,0 երկշերտ ներկումով	մ	3.0		
13	Պողպատե խողովակ 57x3,0 հիդրոմեկուսացումով	մ	6.0		
14	Պողպատե խողովակ 25x2,5 երկշերտ ներկումով	մ	0.5		
15	Պոլիէթիլենե խողովակ Pe140 տեղում կիսել	մ	120.0		
16	Պոլիէթիլենե խողովակ Pe90 տեղում կիսել	մ	80.0		
17	Պոլիէթիլենե խողովակ Pe63 տեղում կիսել	մ	35.0		

1	2	3	4	5	6
18	Պոլիէթիլենե ձևավոր մասեր (անկյունակներ)	հատ	80		
19	Անցում Pe90-PN80	հատ	2		
20	Ջրի մակարդակի տվիչ	հատ	2		
21	Ֆիլտր Φ10մմ	հատ	40		
22	Կցորդիչ չափաբերման Dպ 80 Pպ0,25Մպա	հատ	4		
23	Կոպիճ b=10-20մմ զտարանների համար	մ^3	64.9		
24	Պողպատե ձևավոր մասեր	կգ	50.0		
	Ընդամենը 1-7 մասի				
1-8. էլեկտրաուժային սարքավորումներ					
1	Ուժային բաշխիչ պահարան մուտքային 25Ա ,խմբային 2x16Ա +5x6Ա եռաֆազ +1x25Ա+1x6Ա միաֆազ ավտոմատ անջատիչներով	լրակ.	1		
2	Մագնիսական թողարկիչ ջերմային ռելեով,կառավարման կոճակով-2 հատ 380Վ, $J_ջ$=8Ա	լրակ.	1(2)		
3	Մագնիսական թողարկիչ, ռեվերս, ջերմային ռելեով,կառավարման կոճակով-2 հատ 380Վ, $J_ջ$=4Ա	լրակ.	4		
4	Մագնիսական թողարկիչ ջերմային ռելեով,կառավարման կոճակով-2 հատ 220Վ, $J_ջ$=4Ա	լրակ.	1		
5	Մալուխ պղնձե ջիղերով,պոլիվինիլքլորիդե մեկուսացումով ԲԲՇ 5x4մմ^2	մ	5.0		
6	Մալուխ պղնձե ջիղերով,պոլիվինիլքլորիդե մեկուսացումով ԲԲՇ 5x2,5մմ^2	մ	50(70)		
7	Մալուխ պղնձե ջիղերով,պոլիվինիլքլորիդե մեկուսացումով ԲԲՇ 5x1,5մմ^2	մ	170.0		
8	Մալուխ պղնձե ջիղերով,պոլիվինիլքլորիդե մեկուսացումով ԲԲՇ 3x4մմ^2	մ	20.0		
9	Մալուխ պղնձե ջիղերով,պոլիվինիլքլորիդե մեկուսացումով ԲԲՇ 3x1,5մմ^2	մ	20.0		
10	Մալուխ հսկիչ, պղնձե ջիղերով,պոլիվինիլքլորիդե մեկուսացումով ԿԲԲՇ 10x1,5մմ^2	մ	14.0		
11	Երկբևեռ խրոցակային վարդակ,բաց տեղադրման համար,ցայտանթափանց տարբերակի,տուփով,380Վ,10Ա	հատ	1		

1	2	3	4	5	6
12	Ծակոտկեն վաք K-61 (55,0կգ)	մ	45.0		
13	Ծակոտկեն մոնտաժային շերտ ՊՄ K-202 (24,5մ)	կգ	9.0		
14	Յուղաներկ	կգ	10.0		
15	Ճյուղավորման տուփ բաց տեղակայման համար	հատ	2		
16	Պոլիէթիլենային էլեկտրատեխնիկական գոֆրե խողովակ Φ20մմ Π20	մ	265(285)		
17	Պրոֆիլ Y տիպի K347	կգ	2.1		
18	Հակատադիր հենակ CA 2	կգ	4.3		
19	Երկաթակապ	հատ	250.0		
20	Շերտավոր պողպատ 25x4	մ	20.0		
21	Պողպատե անկյունակ 50x50x5, L=2,5մ	հատ	3		
22	Մետաղական արկղ դռնակով 300x1700x800մմ	հատ	1		
23	Մետաղական արկղ դռնակով 700x2700x1700մմ	հատ	1		
24	Բետոն B15 դասի	մ^3	0.80		
	Ընդամենը 1-8 մասի				
1-9. էլեկտրական լուսավորություն					
1	Լուսավորության վահանակ մուտքային 25Ա եռաֆազ և խմբային 4x25Ա ավտոմատ անջատիչներով	լրակ.	1		
2	Ցածրացնող տրանսֆորմատորով արկղ 220/36Վ **ЯТП-0.25** տեսակի	լրակ.	1		
3	Շարժական լուսատու (**ПЛС**)	լրակ.	1		
4	Լուսատու ցայտանթափանց,էլեկտրաշիկացման թելիկով լամպերով 220Վ,100Վտ ՀՊՊ-03	լրակ.	5		
5	Մալուխ ուժային պղնձե ջիղերով,պոլիվինիլքլորիդե մեկուսացումով և թաղանթով ВВГ-0,66 3x4մմ^2	մ	20.0		
6	Մալուխ ուժային պղնձե ջիղերով,պոլիվինիլքլորիդե մեկուսացումով և թաղանթով ВВГ-0,66 3x2,5մմ^2	մ	40.0		
7	Պոլիէթիլենային էլեկտրատեխնիկական գոֆրե խողովակ Φ20մմ Π20	մ	60.0		
8	Խրոցակային վարդակ,բաց տեղադրման համար,ցայտանթափանց տարբերակի, տուփով 250Վ,10Ա	հատ	1		

1	2	3	4	5	6
9	Անջատիչ միաբևեռ,բաց տեղադրման համար,ցայտանթափանց տարբերակի, 250Վ,6.3Ա	հատ	1		
10	Ճյուղավորման տուփ բաց տեղակայման համար Кор-73	հատ	2		
11	Երկաթակապ	հատ	120		
	Ընդամենը 1-9 մասի				
1-10. Ավտոմատ կառավարման սարքավորանք					
1	Կախովի կառավարման պահարան A1225 700x450x250	հատ	2		
2	Կիսահաղորդակչային ջերմակարգավորիչ, եռդիրքային, հեռավորական +5^{0}C+95^{0}C	հատ	2		
3	Օդի խոնավության կարգավորիչ (**B**A-**100**)	լրակ.	1		
4	Ունիվերսալ փոխարկիչ **УП5312-С**В**6**	հատ	1		
5	Ավտոմատ անջատիչ 220Վ,6Ա	հատ	2		
6	Տումբլյեր անջատիչ ТВ1-2	հատ	6		
7	Տումբլյեր անջատիչ ТВ2-1	հատ	8		
8	Կոճակների կայան КС2-12	լրակ.	1		
9	Կառավարման կոճակ КУ-1	հատ	2		
10	Կառավարման կոճակ КУ-2	հատ	2		
11	Կառավարման կոճակ КУ-3	հատ	2		
12	Ազդանշանային լամպի սպիտակ թասակով հիմք АС 220	հատ	2		
13	Ազդանշանային լամպ **РНЦ-220-10** տեսակի 10ВТ	հատ	2		
14	Սպիտակ գույնի ազդանշանային լամպ **КМ3-324В** տեսակի	հատ	1		
15	Փոխարկիչ ПГК 110-2М	հատ	5		
16	Ծրագրային ժամանակի ռելե 220Վ 2РВМ	հատ	2		
17	Ցածրացնող տրանսֆորմատորոր 220/24Վ, 100ВА **ТБС2-0.1**	հատ	2		
18	Դիոդ10Ա D214A տեսակի	հատ	8		

1	2	3	4	5	6
19	Միջանկյալ ռելե 24Վ **ПЭ-6** տեսակի, բաց տարբերակի 6НО+2Н3 հապակով	հատ	2		
20	Միջանկյալ ռելե 24Վ **ПЭ-6** տեսակի, բաց տարբերակի 6НО հապակով	հատ	4		
21	Միջանկյալ ռելե 24Վ **ПЭ-6** տեսակի, բաց տարբերակի 4НО+2Н3 հապակով	հատ	5		
22	Միջանկյալ ռելե 24Վ **РКН** տեսակի, բաց տարբերակի 24В, 2НО+2Н3 հապակով	հատ	4		
23	Տրանզիստոր **МП 42А**	հատ	8		
24	Տրանզիստոր **МП 25А**	հատ	4		
25	Սիլիցիումային դիոդ D209	հատ	8		
26	Խցակ	հատ	6		
27	Խցակի բույն	հատ	6		
28	Քայլային փնտրիչ 24Վ ШИ 25/4	հատ	3		
29	Դիմադրություն 1ԿՕհմ 1Վտ МЛТ-1	հատ	2		
30	Դիմադրություն 2,2ԿՕհմ 1Վտ МЛТ-1	հատ	8		
31	Դիմադրություն 6,8ԿՕհմ 1Վտ МЛТ-1	հատ	12		
32	Դիմադրություն 10ԿՕհմ 1Վտ МЛТ-1	հատ	16		
33	Դիմադրություն 75ԿՕհմ 1Վտ МАТ-1	հատ	2		
34	Դիմադրություն 110ԿՕհմ 1Վտ МАТ-1	հատ	4		
35	Դիմադրություն 220ԿՕհմ 1Վտ МАТ-1	հատ	4		
36	Դիմադրություն 300ԿՕհմ 1Վտ МАТ-1	հատ	4		
37	Մեկուսատախտակ օրգանական ապակի 4մմ հաստ.,72x50մմ	հատ	4		
38	Շերտ 4x20 ԳՕՍՏ 103-76*	կգ	12		
39	Դիմադրություն 30 Օհմ 10Վտ ПЭВ-10	հատ	2		
40	Դիմադրություն 10 Օհմ 10Վտ ПЭВР-10	հատ	1		
41	Դիմադրություն 270-330 Օհմ 10Վտ ППЗ-12	հատ	2		
42	Կոնդենսատոր 200ՄԿՖ,50Վ КЭГ-2	հատ	4		
43	Կոնդենսատոր 50ՄԿՖ,50Վ КЭГ-1	հատ	1		
44	Կոնդենսատոր 5ՄԿՖ,50Վ КЭГ-1	հատ	2		
45	Կոնդենսատոր 30ՄԿՖ,50Վ МБГО-2 160-30	հատ	8		
46	Սեղմակների ձող Р3-32	հատ	1		
47	Սեղմակների ձող Р3-16	հատ	1		

1	2	3	4	5	6
48	Սեղմակների ձող Р3-6	հատ	2		
49	Միացնող մեկուսատախտակ 18 թերթիկների համար ПС -1-18	հատ	1		
50	Կոմուտացիոն սեղմակ ЗК-М	հատ	30		
51	Կոմուտացիոն սեղմակ ЗК-П	հատ	3		
52	Փափուկ հաղորդալար հատվածքը 1մմ^2 МГВ	մ	100.0		
53	Թերթալյումին Д16А-М-2	հատ	3		
54	Մալուխ պղնձե ջիղերով, մեկուսացված ВВՃ 3х4մմ^2	մ	250.0		
55	Մալուխ հսկիչ պղնձե ջիղերով, մեկուսացված КВВՃ 4х2,5մմ^2	մ	260.0		
56	Մալուխ հսկիչ պղնձե ջիղերով, մեկուսացված КВВՃ 6х2,5մմ^2	մ	275.0		
57	Մալուխ հսկիչ պղնձե ջիղերով, մեկուսացված КВВՃ 19х2,5մմ^2	մ	20.0		
58	Հաղորդալար պղնձե ջիղերով, մեկուսացված ПМП 2х0,5մմ^2	մ	80.0		
59	Արկղ սեղմակով КК-10 У611	հատ	1		
60	Արկղ սեղմակով КК-20 У613	հատ	2		
61	Կարգավորող կափույր շարժիչավոր գործադիր մեխանիզմով ПР-1	հատ	2		
	Ընդամենը 1-10 մասի				
	1-11. Հակահրդեհային ազդանշանում				
1	Հրդեհային ձեռքի ազդասարք	հատ	2		
2	Հրդեհային ծխային տվիչ	հատ	10		
3	Հրդեհային լուսաձայնային ազդասարք	լրակ.	2		
4	Պոլիէթիլենային խողովակ Φ20մմ	մ	230.0		
5	Մալուխ CV4U	մ	230.0		
6	Երկաթակապ	հատ	500.0		
7	Խրամուղու քանդում մալուխի տեղադրման համար	մ^3	6.7		
8	Ավազ	մ^3	1.7		
9	Մալուխի պաշտպանիչ ժապավեն ЛЗС 125х3,5	մ	24.0		
10	Խրամուղու ետլիցք ,տոփանումով	մ^3	5.0		
11	Ավելցուկ գրունտի տեղափոխում	մ^3	1.7		
	Ընդամենը 1- 11 մասի				
	Ամբողջը				
	ԱԱՀ - 20 %				
	Ամբողջը				
	Ամբողջ գումարը տառերով				

Գումարը տառերով

«Կապալառու»